ПРОЕКТНЫЙ ИНСТИТУТ

ЛЕНЖИЛПРОЕКТ

ТИПОВЫЕ КОНСТРУКЦИИ И ДЕТАЛИ ЗДАНИЙ И СООРУЖЕНИЙ
ДЛЯ КАПИТАЛЬНОГО РЕМОНТА В ЛЕНИНГРАДЕ

СЕРИЯ 1.141-КР-1

ПАНЕЛИ ЖЕЛЕЗОБЕТОННЫЕ ПРЕДВАРИТЕЛЬНО-НАПРЯЖЕННЫЕ С КРУГЛЫМИ ПУСТОТАМИ СО СТЕРЖНЕВОЙ АРМАТУРОЙ ПОД РАСЧЕТНУЮ НАГРУЗКУ 1100 кг/м²

ВЫПУСК 7

РАБОЧИЕ ЧЕРТЕЖИ СБОРНЫХ ЖЕЛЕЗОБЕТОННЫХ ПАНЕЛЕЙ ШИРИНОЙ 0,49 м

БПК8-27.5 ÷ БПК8-75.5

1981

ТИПОВЫЕ КОНСТРУКЦИИ И ДЕТАЛИ ЗДАНИЙ И СООРУЖЕНИЙ
ДЛЯ КАПИТАЛЬНОГО РЕМОНТА В ЛЕНИНГРАДЕ

СЕРИЯ 1.141-КР-1

ПАНЕЛИ ЖЕЛЕЗОБЕТОННЫЕ ПРЕДВАРИТЕЛЬНО-НАПРЯЖЕННЫЕ С КРУГЛЫМИ ПУСТОТАМИ СО СТЕРЖНЕВОЙ АРМАТУРОЙ ПОД РАСЧЕТНУЮ НАГРУЗКУ 1100 кг/м²

ВЫПУСК 7

РАБОЧИЕ ЧЕРТЕЖИ СБОРНЫХ ЖЕЛЕЗОБЕТОННЫХ ПАНЕЛЕЙ ШИРИНОЙ 0,49 М

БПК8-27.5 ÷ БПК8-75.5

Главный инженер института — В.Н. Иванов
Главный конструктор института — Л.В. Сдобников
Начальник технического отдела — В.И. Четвериков
Главный специалист технического отдела — Б.М. Винер

Согласовано: от БПК8-51.5 до БПК8-66.5 вкл.
Главный инженер объединения „Стройдеталь" — Б.А. Марковский
Начальник технического отдела ГКР — М.Б. Гольдин

NN п/п	Обозначение	Наименование	стр.
1	1.141-КР-1.7.000000 с	Содержание	3,4
2	1.141-КР-1.7.000000 то	Техническое описание	5,6,7
3	1.141-КР-1.7.000000 ви	Ведомость ссылочных документов	8
4.	1.141-КР-1.7.000000 вс	Выборка стали	9,10
5.	1.141-КР-1.7.010000	Номенклатура двухпустотных панелей БПК8-27.5÷БПК8-75.5	11,12
6.	1.141-КР-1.7.020000	Опалубочный чертеж двухпустотных панелей БПК8-27.5÷БПК8-75.5	13
7.	1.141-КР-1.7.020000 сб	Армирование двухпустотных панелей БПК8-27.5÷БПК8-75.5	14,15
8.	1.141-КР-1.7.030000	Панель перекрытия двухпустотная БПК8-27.5. Спецификация	16
9.	1.141-КР-1.7.040000	Панель перекрытия двухпустотная БПК8-28.5. Спецификация	16
10.	1.141-КР-1.7.050000	Панель перекрытия двухпустотная БПК8-29.5. Спецификация	17
11	1.141-КР-1.7.060000	Панель перекрытия двухпустотная БПК8-30.5. Спецификация	17
12	1.141-КР-1.7.070000	Панель перекрытия двухпустотная БПК8-31.5. Спецификация	18
13	1.141-КР-1.7.080000	Панель перекрытия двухпустотная БПК8-32.5. Спецификация	18
14	1.141-КР-1.7.090000	Панель перекрытия двухпустотная БПК8-33.5. Спецификация	19
15.	1.141-КР-1.7.100000	Панель перекрытия двухпустотная БПК8-34.5. Спецификац	19
16	1.141-КР-1.7.110000	Панель перекрытия двухпустотная БПК8-35.5. Спецификация	20
17.	1.141-КР-1.7.120000	Панель перекрытия двухпустотная БПК8-36.5. Спецификация	20
18	1.141-КР-1.7.130000	Панель перекрытия двухпустотная БПК8-37.5. Спецификация	21
19.	1.141-КР-1.7.140000	Панель перекрытия двухпустотная БПК8-38.5. Спецификация	21
20	1.141-КР-1.7.150000	Панель перекрытия двухпустотная БПК8-39.5. Спецификация	22
21	1.141-КР-1.7.160000	Панель перекрытия двухпустотная БПК8-40.5. Спецификация	22
22	1.141-КР-1.7.170000	Панель перекрытия двухпустотная БПК8-41.5. Спецификация	23
23	1.141-КР-1.7.180000	Панель перекрытия двухпустотная БПК8-42.5. Спецификация	23
24	1.141-КР-1.7.190000	Панель перекрытия двухпустотная БПК8-43.5. Спецификация	24
25	1.141-КР-1.7.200000	Панель перекрытия двухпустотная БПК8-44.5. Спецификация	24
26	1.141-КР-1.7.210000	Панель перекрытия двухпустотная БПК8-45.5 Спецификация	25
27	1.141-КР-1.7.220000	Панель перекрытия двухпустотная БПК8-46.5. Спецификация	25
28	1.141-КР-1.7.230000	Панель перекрытия двухпустотная БПК8-47.5. Спецификация	26
29	1.141-КР-1.7.240000	Панель перекрытия двухпустотная БПК8-48.5. Спецификация	26
30	1.141-КР-1.7.250000	Панель перекрытия двухпустотная БПК8-49.5 Спецификация	27
31	1.141-КР-1.7.260000	Панель перекрытия двухпустотная БПК8-50.5. Спецификация	27
32	1.141-КР-1.7.270000	Панель перекрытия двухпустотная БПК8-51.5 Спецификация	28
33	1.141-КР-1.7.280000	Панель перекрытия двухпустотная БПК8-52.5 Спецификация	28
34	1.141-КР-1.7.290000	Панель перекрытия двухпустотная БПК8-53.5. Спецификация	29
35	1.141-КР-1.7.300000	Панель перекрытия двухпустотная БПК8-54.5. Спецификация	29

Инв. № подл. | Подпись и дата | Взам. инв. №

Гл. спец.	Винер		
Вед. инж.	Хомич		
Провер.	Хомич		
Разраб.	Моренкова		
Испол.	Моренкова		

1.141-КР-1.7.000000 с

Содержание

стад.	лист	листов
Р	1	2

Проектный институт ЛЕННИИПРОЕКТ

NN п/п	Обозначение	Наименование	стр.
36	1.141-КР-1.7.310000	Панель перекрытия двухпустотная	
		БПК 8-55.5. Спецификация	30
37	1.141-КР-1.7.320000	Панель перекрытия двухпустотная	
		БПК 8-56.5. Спецификация	30
38	1.141-КР-1.7.330000	Панель перекрытия двухпустотная	
		БПК 8-57.5 Спецификация	31
39	1.141-КР-1.7.340000	Панель перекрытия двухпустотная	
		БПК 8-58.5 Спецификация	31
40	1.141-КР-1.7.350000	Панель перекрытия двухпустотная	
		БПК 8-59.5 Спецификация	32
41	1.141-КР-1.7.360000	Панель перекрытия двухпустотная	
		БПК 8-60.5 Спецификация	32
42	1.141-КР-1.7.370000	Панель перекрытия двухпустотная	
		БПК 8-61.5 Спецификация	33
43	1.141-КР-1.7.380000	Панель перекрытия двухпустотная	
		БПК 8-62.5 Спецификация	33
44	1.141-КР-1.7.390000	Панель перекрытия двухпустотная	
		БПК 8-63.5 Спецификация	34
45	1.141-КР-1.7.400000	Панель перекрытия двухпустотная	
		БПК 8-64.5 Спецификация	34
46	1.141-КР-1.7.410000	Панель перекрытия двухпустотная	
		БПК 8-65.5. Спецификация	35
47	1.141-КР-1.7.420000	Панель перекрытия двухпустотная	
		БПК 8-66.5. Спецификация	35
48	1.141-КР-1.7.430000	Панель перекрытия двухпустотная	
		БПК 8-67.5 Спецификация	36
49	1.141-КР-1.7.440000	Панель перекрытия двухпустотная	
		БПК 8-68.5 Спецификация	36
50	1.141-КР-1.7.450000	Панель перекрытия двухпустотная	
		БПК 8-69.5 Спецификация	37
51	1.141-КР-1.7.460000	Панель перекрытия двухпустотная	
		БПК 8-70.5	37

NN п/п	Обозначение	Наименование	стр.
52	1.141-КР-1.7.470000	Панель перекрытия двухпустотная	
		БПК 8-71.5. Спецификация	38
53	1.141-КР-1.7.480000	Панель перекрытия двухпустотная	
		БПК 8-72.5. Спецификация	38
54	1.141-КР-1.7.490000	Панель перекрытия двухпустотная	
		БПК 8-73.5 Спецификация	39
55	1.141-КР-1.7.500000	Панель перекрытия двухпустотная	
		БПК 8-74.5 Спецификация	39
56	1.141-КР-1.7.510000	Панель перекрытия двухпустотная	
		БПК 8-75.5 Спецификация	40
57	1.141-КР-1.7.020001	Стержни напрягаемые Т1÷Т49	41
58	1.141-КР-1.7.020100	Каркасы К-1÷К-4. Сборочный чертеж	42
59	1.141-КР-1.7.020200	Сетки С1-01÷С1-49	43÷47
60	1.141-КР-1.7.020300	Сетка С-2	48
61	1.141-КР-1.7.020400	Сетка С-3	48
62	1.141-КР-1.7.020002	Петля П-1	49
63	1.141-КР-1.7.000000ди	Данные для испытания	50

Инв.N подл. | Подпись и дата | Взам. инв.N

Техническое описание.

Введение.

Настоящая работа по теме „Разработка конструкций предварительно-напряженных панелей перекрытий под расчетную нагрузку 1100 кг/м² для капитального ремонта жилых зданий" выполнена на основании плана научно-исследовательских и опытно-конструкторских работ на 1981 год Исполкома Ленгорсовета (решение N 755 от 13.11.1980г)

Работа состоит из 3х выпусков:

1. Серия 1.141-КР-1. Выпуск 5. Рабочие чертежи сборных железобетонных панелей шириной 0.99м. КНК8-27.10 ÷ КНК8-75.10 (с выпускными ребрами).
2. Серия 1.141-КР-1. Выпуск 6. Рабочие чертежи сборных железобетонных панелей шириной 0.99м. БПК8-27.10 ÷ БПК8-75.10 (без выпускных ребер).
3. Серия 1.141-КР-1. Выпуск 7. Рабочие чертежи сборных железобетонных панелей шириной 0.49м. БПК8-27.5 ÷ БПК8-75.5.

Настилы выпусков 5, 6, 7 предназначены для применения при капитальном ремонте жилых и общественных зданий, когда расчетная нагрузка 900 кг/м² недостаточна, а также могут применяться при реконструкции производственных зданий.

В настоящий выпуск 7 включены рабочие чертежи предварительно-напряженных панелей с круглыми пустотами со стержневой арматурой под расчетную нагрузку 1100 кг/м². Длина панелей от 2.7 до 7.5м. с градацией через 0.1м, ширина панелей 0.49м.

Чертежи разработаны в соответствии с ГОСТ 9561-76 и СНиП II-21-75 на расчетную нагрузку 800 кг/м² (без учета собственной массы панели).

Панели перекрытий относятся к 3й категории трещиностойкости в них допускаются трещины при эксплуатации, при этом ширина раскрытия трещин должна быть не более 0.3мм.

В связи с этим панели следует применять для перекрытий жилых и общественных зданий с центральным отоплением, нормально работающей вентиляцией и качественно выполненной гидроизоляцией в санузлах, душевых и ванных комнатах.

Глубина опирания панелей должна быть не менее 90мм. Места опирания при складировании и транспортировке принимаются на расстоянии 300мм. от торцов.

Для обеспечения распределения нагрузки на смежные панели и улучшения звукоизоляции перекрытий в проектах должны быть даны указания о необходимости тщательного заполнения швов бетоном марки не ниже 150 или раствором марки не ниже 100.

Торцы панелей с выходным отверстием большого диаметра заделываются бетонными вкладышами. Бетонные вкладыши и панели изготавливаются из бетона одинаковой марки. Заделка вкладышей в торцы выполняется непосредственно после извлечения пуансонов, до пропаривания панелей, при этом должно быть обеспечено плотное примыкание вкладышей. Торцы панелей с выходным отверстием малого диаметра, образуемым при формовании, укладываются на стену, несущую большую нагрузку.

Номенклатура панелей дана на стр. 1.141-КР-1.7.020000СВ

Предел огнестойкости панелей 1 час, что соответствует требованиям СНиП II-А5-70 для зданий 1 степени огнестойкости.

Гл. спец.	Винер		1.141-КР-1.7.000 000 ТО			
Вед. инж.	Антонова		Техническое описание	Стадия	Лист	Листов
Провер.	Антонова			Р	1	3
Разраб.	Маренкова			Проектный институт ЛЕННИИПРОЕКТ		
Испол.	Маренкова					

Инв. N подл. | Подпись и дата | Взам. инв. N
1849

Технические требования

Панели должны изготовляться в соответствии с техническими требованиями ГОСТ 9561-76.

Панели перекрытий армируются стержнями из стали класса $A\overline{IV}$ ГОСТ 5781-75. $R_a^н = 6000$ кгс/см^2 и $R_a = 5000$ кгс/см^2.

Защитный слой бетона до низа рабочей арматуры принят 20 мм. Отклонение защитного слоя бетона не должно превышать величин, указанных в ГОСТ 13015-75. Верхние сетки, каркасы, корытообразные сетки изготавливаются из арматуры класса В-I (ГОСТ 6727-53*) Монтажные петли изготавливаются из стали класса AI в соответствии с требованиями ГОСТ 13015-75; СНиП $\overline{II}$-21-75 пункт 225; ГОСТ 380-71*.

Проектная марка бетона по прочности на сжатие 300, передаточная прочность бетона $R_o = 200$ кгс/см^2. Бетон для панелей должен изготовляться на фракционированном, незагрязненном щебне из скальных пород типа гранита, известняка и др.; применение песчано-гравийной смеси не допускается. Содержание крупного заполнителя должно быть не более 820 л на 1 м^3 бетона.

Поставка панелей потребителю производится по достижении бетоном отпускной прочности. Величина отпускной прочности бетона панелей устанавливается предприятием-изготовителем по согласованию с потребителем и проектной организацией. Назначение этой величины должно производиться с учетом условий транспортирования, монтажа и срока загружения панелей, а также с учетом технологии их изготовления и возможности дальнейшего нарастания прочности бетона в панелях в зависимости от климатических условий района строительства и времени года.

При отпускной прочности бетона панелей ниже его проектной марки, предприятие-изготовитель обязано гарантировать достижение бетоном проектной прочности через 28 суток со дня изготовления. При производстве работ в зимнее время и в других случаях, когда по условиям возведения зданий не может быть обеспечено своевременное приращение прочности бетона, предприятие-изготовитель обязано поставлять панели с прочностью не ниже 100%.

Марка бетона по морозостойкости должна назначаться в зависимости от условий эксплуатации панелей в зданиях и сооружениях и должна быть не менее указанной в таблице 2 ГОСТ 9561-76.

Технические требования, предъявляемые при приемке панелей.

1. Отклонения от размеров панелей не должны превышать по длине ±6 мм, по толщине и ширине ±5 мм, по длине вкладышей ±10 мм.

2. Панели должны иметь прямолинейные грани; в отдельных панелях допускается искривление нижней или боковой поверхности не более 3 мм на длине 2 м и не более 8 мм по всей длине панели.

3. На поверхности панелей не допускаются:

а) Раковины, местные наплывы и впадины, размеры которых превышают указанные в табл. 3 ГОСТ 9561-76;

б) Околы бетона глубиной более 5 мм, длиной более 50 мм на длине 1 м продольных нижних ребер, глубиной более 10 мм и длиной более 100 мм на верхних гранях и кромках торцов;

в) трещины в бетоне панелей, за исключением местных поверхностных усадочных шириной не более 0,1 мм;

г) Жировые и ржавые пятна на лицевых поверхностях.

4. Нижняя потолочная поверхность должна быть гладкая, подготовленная под окраску.

Инв. № подл. | Подпись и дата | Взам. инв. №

Указания по изготовлению.

Метод натяжения рабочей арматуры принят электротермический. При натяжении температура электронагрева стержней должна строго контролироваться и не превышать 400°С, а также должны производиться контрольные испытания образцов стержней после электронагрева. Механические свойства арматуры после электронагрева должны быть не ниже браковочных значений до нагрева.

Длина натягиваемых стержней показана условно равной длине панели. Длину заготовки натягиваемой арматуры следует определять с учетом выпусков для захватных приспособлений, применяемых на заводах, а также в соответствии с указаниями „Руководства по технологии предварительного напряжения стержневой арматуры железобетонных конструкций" (НИИЖБ ГОССТРОЯ СССР).

Изготовление каркасов и сеток должно производиться контактной точечной электросваркой в соответствии с ГОСТ 10922-75 и ГОСТ 14098-68.

Методы испытаний и оценку прочности, жесткости и трещиностойкости производить в соответствии с ГОСТ 8829-77.

Технические требования, предъявляемые при хранении и транспортировке панелей.

1. Панели следует хранить в рабочем положении, между панелями должны быть уложены деревянные прокладки прямоугольного сечения.
2. Прокладку под нижний ряд панелей следует укладывать по плотному тщательно выравненному основанию. Прокладки всех вышележащих панелей должны быть расположены по вертикали одна над другой.
3. При хранении панели должны быть рассортированы по маркам.
4. При перевозке панели следует укладывать в рабочем положении продольной осью по направлению движения.
5. Все операции, связанные с погрузкой, разгрузкой и складированием панелей, должны производиться с соблюдением мер, исключающих возможность их повреждения.

Инв. № подл. | Подпись и дата | Взам. инв. №

NN п/п	Обозначение	Наименование
		Документы предприятия
1.		Руководство по проектированию предварительно-напряженных железобетонных конструкций из тяжелого бетона (ЦНИИПромзданий), НИИЖБ, 1977г)
2.		Руководство по технологии предварительного напряжения стержневой арматуры железобетонных конструкций (НИИЖБ Госстроя СССР, Стройиздат, 1975г.)
3.		Руководство по технологии изготовления предварительно-напряженных железобетонных конструкций (НИИЖБ, 1975г)

Взам инв N

Подпись и дата

Инв N подл

Гл.спец	Винер		
Вед инж	Хомич		
Провер	Хомич		
Разраб	Моренкова		81
Испол.	Моренкова		81

1.141-кр-1.7.000000 вд

Ведомость ссылочных документов

Стад	Лист	Листов
Р		

Проектный институт ЛЕННИИПРОЕКТ

Выборка стали

Марка	Напрягаемая арматура. Арматурная сталь ГОСТ 5781-75. Класс A IV. Ф, мм						Итого	Арматурн. изделия. Арматурная сталь ГОСТ 6727. Класс B I. Ф, мм		Итого	Монтажные петли. Арматурн. сталь ГОСТ 5781-75. Кл. AI. Ф. мм	Итого	Итого	Всего
	10	12	14	16	18	20		3	4		10			
БПК 8 - 27.5	3.30						3.30	1.12	3.50	4.62	2.47	2.47	7.09	10.39
БПК8 - 28.5	3.44						3.44	1.12	3.59	4.71	2.47	2.47	7.18	10.62
БПК8 - 29.5	3.56						3.56	1.12	3.64	4.76	2.47	2.47	7.23	10.79
БПК8 - 30.5	3.68						3.68	1.12	3.73	4.85	2.47	2.47	7.32	11.00
БПК8 - 31.5	3.80						3.80	1.12	3.78	4.90	2.47	2.47	7.37	11.17
БПК8 - 32.5	3.92						3.92	1.12	3.87	4.99	2.47	2.47	7.46	11.38
БПК8 - 33.5	4.04						4.04	1.12	3.92	5.04	2.47	2.47	7.51	11.55
БПК8 - 34.5	4.18						4.18	1.12	4.02	5.14	2.47	2.47	7.61	11.79
БПК8 - 35.5	4.30						4.30	1.12	4.07	5.19	2.47	2.47	7.66	11.96
БПК8 - 36.5	4.42						4.42	1.12	4.16	5.28	2.47	2.47	7.75	12.17
БПК8 - 37.5	4.54						4.54	1.12	4.21	5.33	2.47	2.47	7.80	12.34
БПК8 - 38.5	4.66						4.66	1.12	4,30	5.42	2.47	2.47	7.89	12.55
БПК8 - 39.5	4.78						4.78	1.12	4.35	5.47	2.47	2.47	7.94	12.72
БПК8 - 40.5	4.92						4.92	1.12	4.44	5.56	2.47	2.47	8.03	12.95
БПК8 - 41.5	5.04						5.04	1.12	4.49	5.61	2.47	2.47	8.08	13.12
БПК8 - 42.5	5.16						5.16	1.12	4.59	5.71	2.47	2,47	8.18	13.34
БПК8 - 43.5	5.28						5.28	1.12	4.64	5.76	2.47	2.47	8.23	13.51
БПК8 - 44.5	5.40						5.40	1.12	4.73	5.85	2.47	2.47	8.32	13.72
БПК8 - 45.5	5.52						5.52	1.12	4.78	5.90	2.47	2.47	8.37	13.89
БПК8 - 46.5	5.66						5.66	1.12	4.87	5.99	2.47	2.47	8.46	14.12
БПК8 - 47.5		8.32					8.32	1.12	4.92	6.04	2.47	2.47	8.51	16.83
БПК8 - 48.5		8.48					8.48	1.12	5.02	6.14	2.47	2.47	8.61	17.09
БПК8 - 49.5		8.66					8.66		7.54	7.54	2.47	2.47	10.01	18.67
БПК8 - 50.5		8.84					8.84		7.64	7.64	2.47	2.47	10.11	18.95

Взам. инв N | Подпись и дата | Инв N подл

Гл.спец	Винер		
Вед.инж	Хомич		
Провер	Хомич		
Разраб	Моренкова		81
Испол.	Моренкова		81

1.141-КР-1.7.000000 ВС

Выборка стали

Стад	Лист	Листов
Р	1	2

Проектный институт ЛЕНЖИЛПРОЕКТ

Выборка стали

Марка	Напрягаемая арматура. Арматурная сталь ГОСТ 5781-75. Класс AIV. ф, мм						Итого	Арматур. изделия. Арматурная сталь ГОСТ 6727-53*. Класс BI. ф, мм		Итого	Монтажные петли. Арматурн. сталь ГОСТ 5781-75. кл AI. ф мм		Итого	Всего
	10	12	14	16	18	20		3	4		10			
БПК-8 – 51.5		9.02					9.02		7.69	7.69	2.47	2.47	10.16	19.18
БПК-8 – 52.5		9.20					9.20		7.78	7.78	2.47	2.47	10.25	19.45
БПК-8 – 53.5		9.38					9.38		7.83	7.83	2.47	2.47	10.30	19.68
БПК8 – 54.5		9.56					9.56		7.92	7.92	2.47	2.47	10.39	19.95
БПК8 – 55.5		9.74					9.74		7.97	7.97	2.47	2.47	10.44	20.18
БПК8 – 56.5			13.48				13.48		8.07	8.07	2.47	2.47	10.54	24.02
БПК8 – 57.5			13.72				13.72		8.11	8.11	2.47	2.47	10.58	24.30
БПК8 – 58.5			13.96				13.96		8.21	8.21	2.47	2.47	10.68	24.64
БПК8 – 59.5			14.20				14.20		8.26	8.26	2.47	2.47	10.73	24.93
БПК8 – 60.5			14.44				14.44		8.35	8.35	2.47	2.47	10.82	25.26
БПК8 – 61.5			14.68				14.68		8.72	8.72	2.47	2.47	11.19	25.87
БПК8 – 62.5			14.94				14.94		8.81	8.81	2.47	2.47	11.28	26.22
БПК8 – 63.5			15.18				15.18		8.86	8.86	2.47	2.47	11.33	26.51
БПК8 – 64.5				20.14			20.14		8.96	8.96	2.47	2.47	11.43	31.57
БПК8 – 65.5				20.46			20.46		9.01	9.01	2.47	2.47	11.48	31.94
БПК8 – 66.5				20.76			20.76		9.10	9.10	2.47	2.47	11.57	32.33
БПК8 – 67.5				21.08			21.08		9.14	9.14	2.47	2.47	11.61	32.69
БПК8 – 68.5					27.10		27.10		9.24	9.24	2.47	2.47	11.71	38.81
БПК8 – 69.5					27.50		27.50		9.61	9.61	2.47	2.47	12.08	39.58
БПК8 – 70.5					27.90		27.90		9.70	9.70	2.47	2.47	12.17	40.07
БПК8 – 71.5					28.30		28.30		9.75	9.75	2.47	2.47	12.22	40.52
БПК8 – 72.5					28.70		28.70		9.85	9.85	2.47	2.47	12.32	41.02
БПК8 – 73.5						35.90	35.90		9.90	9.90	2.47	2.47	12.37	48.27
БПК8 – 74.5						36.40	36.40		9.99	9.99	2.47	2.47	12.46	48.86
БПК8 – 75.5						36.90	36.90		10.04	10.04	2.47	2.47	12.51	49.41

Взам инв N | Подпись и дата | Инв N подл

Эскиз	Марка изделия	Размеры мм l	в	h	Объем изделия по внеш размерам, м³	Объем бетона м³	Масса кг: Изделия кг	Арматуры AI	AIV	BI	Всего	Содержание стали в 1 м³ бетона	NN стр
	БПК8-27.5	2700	490	220	0,29	0.17	425	2.47	3.30	4.62	10.39	61	13÷16
	БПК8-28.5	2800	490	220	0.30	0.18	450	2.47	3.44	4.71	10.64	59	13÷16
	БПК8-29.5	2900	490	220	0.31	0.19	475	2.47	3.56	4.76	10.79	57	13÷15,17
	БПК8-30.5	3000	490	220	0,32	0.19	475	2.47	3.68	4.85	11.00	58	13÷15,17
	БПК8-31.5	3100	490	220	0.33	0.20	500	2.47	3.80	4.90	11.17	56	13÷15,18
	БПК8-32.5	3200	490	220	0.34	0.21	525	2.47	3.92	4.99	11.38	54	13÷15.18
	БПК8-33.5	3300	490	220	0.35	0.21	525	2.47	4.04	5.04	11.55	55	13÷15,19
	БПК8-34.5	3400	490	220	0.36	0.22	550	2.47	4.18	5.14	11.79	54	13÷15,19
	БПК-8-35.5	3500	490	220	0.37	0.23	575	2.47	4.30	5.19	11.96	52	13÷15,20
	БПК8-36.5	3600	490	220	0.38	0.23	575	2.47	4.42	5.28	12.17	53	13÷15.20
	БПК8-37.5	3700	490	220	0.39	0.24	600	2.47	4.54	5.33	12.34	56	13÷15,21
	БПК8-38.5	3800	490	220	0.40	0.25	625	2.47	4.66	5.42	12.55	50	13÷15,21
	БПК8-39.5	3900	490	220	0.41	0.25	625	2.47	4.78	5.47	12.72	51	13÷15,22
	БПК8-40.5	4000	490	220	0.42	0.26	650	2.47	4.92	5.56	12.95	50	13÷15,22
	БПК8-41.5	4100	490	220	0.43	0.27	675	2.47	5.04	5.61	13.12	48	13÷15,23
	БПК8-42.5	4200	490	220	0.44	0.27	675	2.47	5.16	5.71	13.34	49	13÷15,23
	БПК8-43.5	4300	490	220	0.45	0.28	700	2.47	5.28	5.76	13.51	48	13÷15,24
	БПК8-44.5	4400	490	220	0.46	0.29	725	2.47	5.40	5.85	13.72	48	13÷15,24
	БПК8-45.5	4500	490	220	0.47	0.29	725	2,47	5.52	5.90	13.89	48	13÷15,25
	БПК8-46.5	4600	490	220	0,48	0.30	750	2.47	5,66	5.99	14.12	47	13÷15,25
	БПК8-47.5	4700	490	220	0.49	0.31	775	2.47	8.32	6.04	16.83	54	13÷15,26
	БПК8-48.5	4800	490	220	0.50	0.31	775	2.47	848	6.14	17.09	55	13÷15,26
	БПК8-49.5	4900	490	220	0.51	0.32	800	2.4	8.66	7.54	18.69	58	13÷15,27
	БПК8-50.5	5000	490	220	0.52	0.33	825	2.47	8.84	7.64	18.95	57	13÷15,27
	БПК8-51.5	5100	490	220	0.53	0.33	825	2.47	9.02	7.69	19.18	58	13÷15,28
	БПК8-52.5	5200	490	220	0.54	0.34	850	2.47	9.20	7.78	19.45	57	13÷15,28

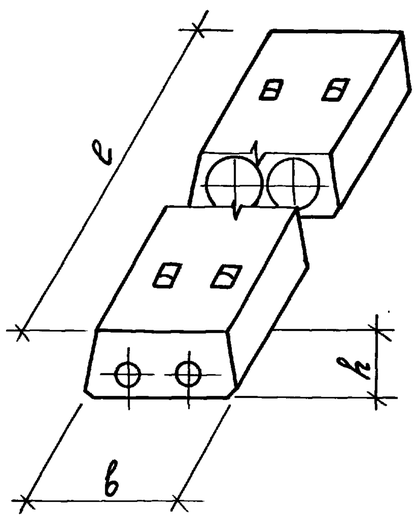

Расчетная нагрузка 1100 кг/м²

Бетон марки М300

Взам. инв N | Подпись и дата | Инв N подл

Гл.спец	Винер			1.141-КР-1.7.010000
Вед.инж	Хомич			Номенклатура двухпустотных панелей БПК8-27.5 ÷ БПК8-75.5
Провер	Хомич			Стад: Р; Лист: 1; Листов: 2
Разраб	Моренкова		81	Проектный институт ЛЕНЖИЛПРОЕКТ
Испол.	Моренкова		81	

Эскиз	Марка изделия	Размеры, мм			Объем изделия по внешн. размерам	Объём бетона $м^3$	Масса, кг.					Содержание стали в $м^3$ бетона	NN стр.
							Изделия кг.	Арматуры					
		l	в	h				AI	AIV	BI	Всего		
	БПК 8-53.5	5300	490	220	0.55	0.35	875	2.47	9.38	7.83	19.68	56	13÷15,29
	БПК 8-54.5	5400	490	220	0.56	0.35	875	2.47	9.56	7.92	19.95	57	13÷15,29
	БПК 8-55.5	5500	490	220	0.57	0.36	900	2.47	9.74	7.97	20.18	56	13÷15,30
	БПК 8-56.5	5600	490	220	0.58	0.37	925	2.47	13.48	8.07	24.02	65	13÷15,30
	БПК 8-57.5	5700	490	220	0.59	0.37	925	2.47	13.72	8.11	24.30	66	13÷15,31
	БПК 8-58.5	5800	490	220	0.60	0.38	950	2.47	13.96	8.21	24.64	65	13÷15,31
	БПК 8-59.5	5900	490	220	0.61	0.39	975	2.47	14.20	8.26	24.93	64	13÷15,32
	БПК 8-60.5	6000	490	220	0.62	0.39	975	2.47	14.44	8.35	25.26	65	13÷15,32
	БПК 8-61.5	6100	490	220	0.63	0.40	1000	2.47	14.68	8.72	25.87	64	13÷15,33
	БПК 8-62.5	6200	490	220	0.64	0.40	1000	2.47	14.94	8.81	26.22	66	13÷15,33
	БПК 8-63.5	6300	490	220	0.65	0.41	1025	2.47	15.18	8.86	26.51	65	13÷15,34
	БПК 8-64.5	6400	490	220	0.66	0.42	1050	2.47	20.14	8.96	31.57	75	13÷15,34
	БПК 8-65.5	6500	490	220	0.67	0.42	1050	2.47	20.46	9.01	31.94	76	13÷15,35
	БПК 8-66.5	6600	490	220	0.68	0.43	1075	2.47	20.76	9.10	32.33	75	13÷15,35
	БПК 8-67.5	6700	490	220	0.69	0.44	1100	2.47	21.08	9.14	32.69	74	13÷15,36
	БПК 8-68.5	6800	490	220	0.70	0.44	1100	2.47	27.10	9.24	38.81	88	13÷15,36
	БПК 8-69.5	6900	490	220	0.71	0.45	1125	2.47	27.50	9.61	39.58	88	13÷15,37
	БПК 8-70.5	7000	490	220	0.72	0.46	1150	2.47	27.90	9.70	40.07	87	13÷15,37
	БПК 8-71.5	7100	490	220	0.73	0.46	1150	2.47	28.30	9.75	40.52	88	13÷15,38
	БПК 8-72.5	7200	490	220	0.74	0.47	1175	2.47	28.70	9.85	41.02	87	13÷15,38
	БПК 8-73.5	7300	490	220	0.75	0.48	1200	2.47	35.90	9.90	48.27	100	13÷15,39
	БПК 8-74.5	7400	490	220	0.76	0.48	1200	2.47	36.40	9.99	48.86	102	13÷15,39
	БПК 8-75.5	7500	490	220	0.77	0.49	1225	2.47	36.90	10.04	49.41	101	13÷15,40

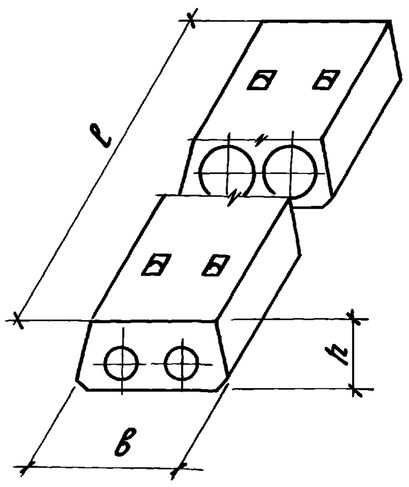

Расчетная нагрузка 1100 кг/м²

Бетон марки М300

Инв. N подл. | Подпись и дата | Взам. инв. N

1846

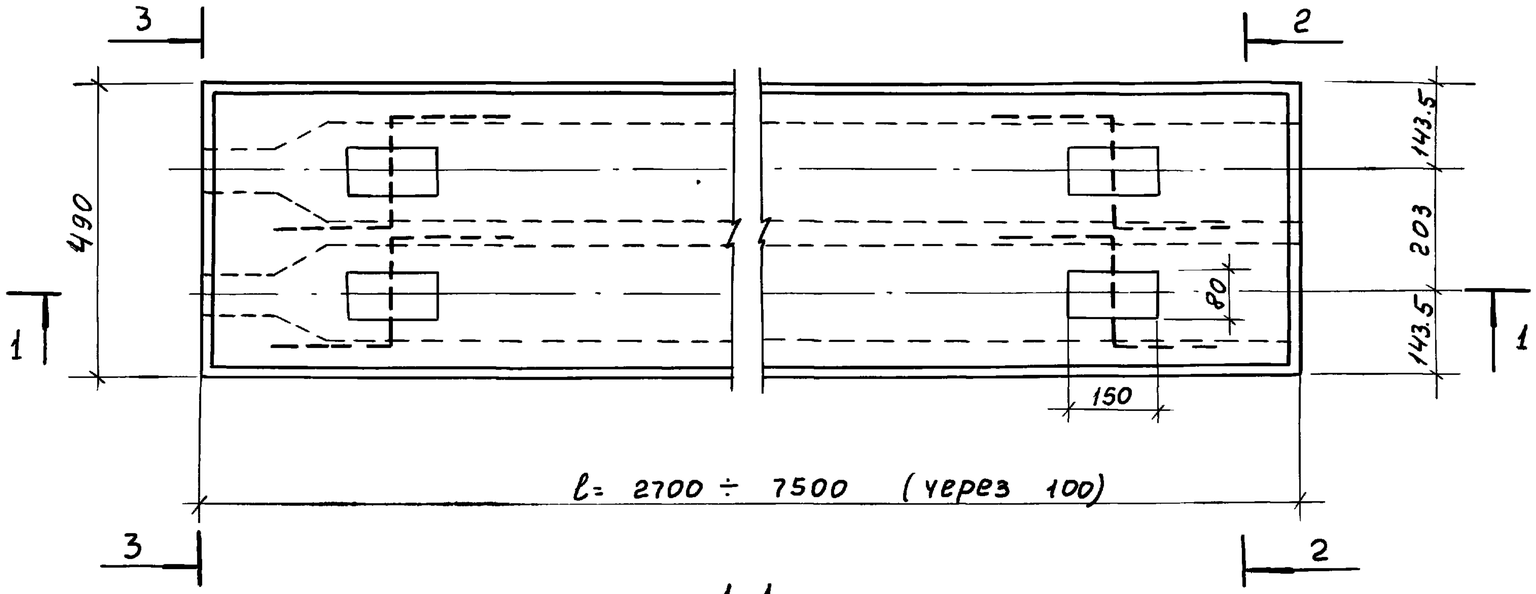

2-2

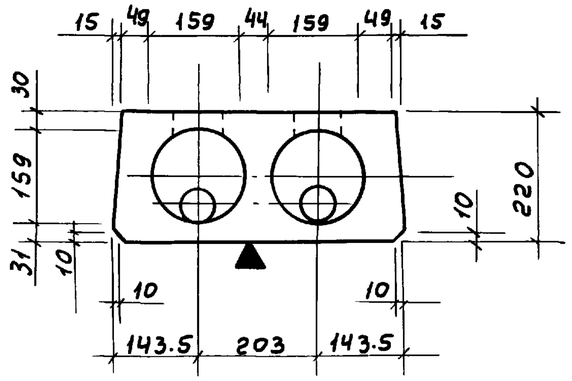

3-3

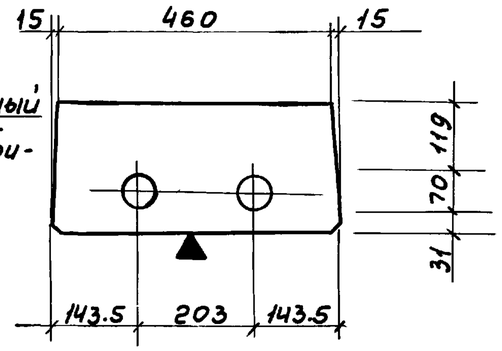

1-1

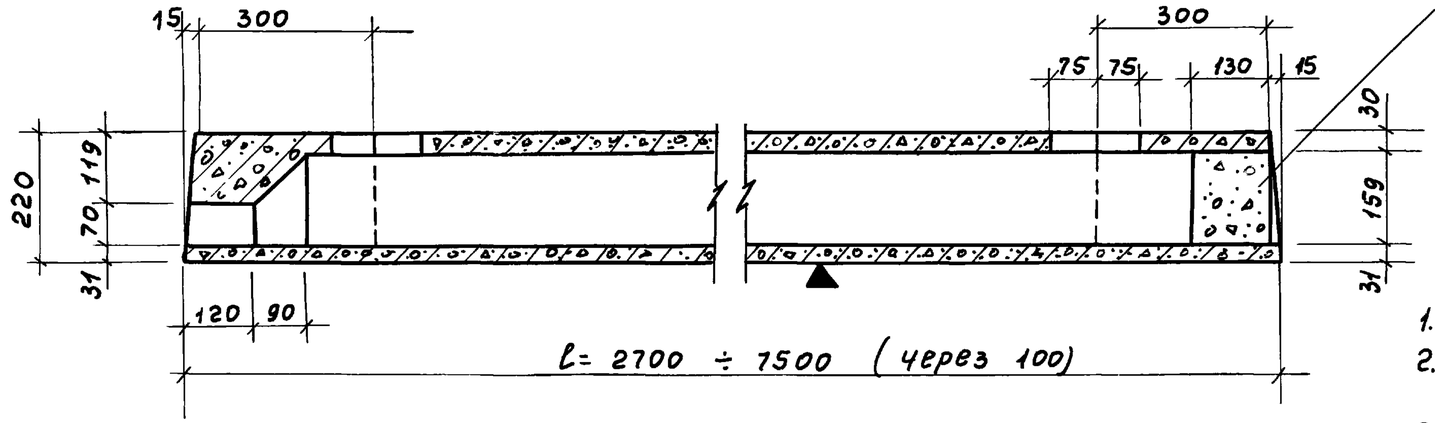

Вкладыш бетонный свежеотформованный и отвибрированный.

1. Армирование панелей см. черт. 1.141-кр-1.7.020000 СБ
2. Плоскость, отмеченная знаком ▼ должна быть гладкой.
3. Кубиковая прочность бетона при его обжатии не ниже 200 кг/см²

Расчетная схема

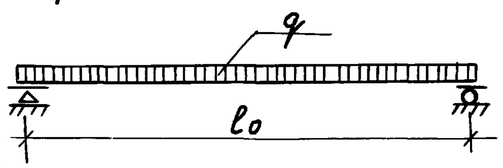

Нагрузки (включая собственный вес панели)

Расчетная нагрузка по несущей способности	- 1100 кг/м²
Нормативная нагрузка	- 970 кг/м²
Нормативная нагрузка при расчете прогиба	
Длительно действующая	- 820 кг/м²
Кратковременно действующая	- 150 кг/м²

Гл.спец.	Винер		
Вед.инж.	Хомич		
Провер.	Хомич		
Разраб.	Моренкова		
Исполн.	Моренкова		

1.141-кр-1.7.020000

Опалубочный чертеж двухпустотных панелей БПК 8-27.5 – БПК 8-75.5

Стад.	Масса	Масштаб
Р		1:10
Лист	Листов	

Проектный институт ЛЕНЖИЛПРОЕКТ

Инв.N подл. | Подпись и дата | Взам.инв.N

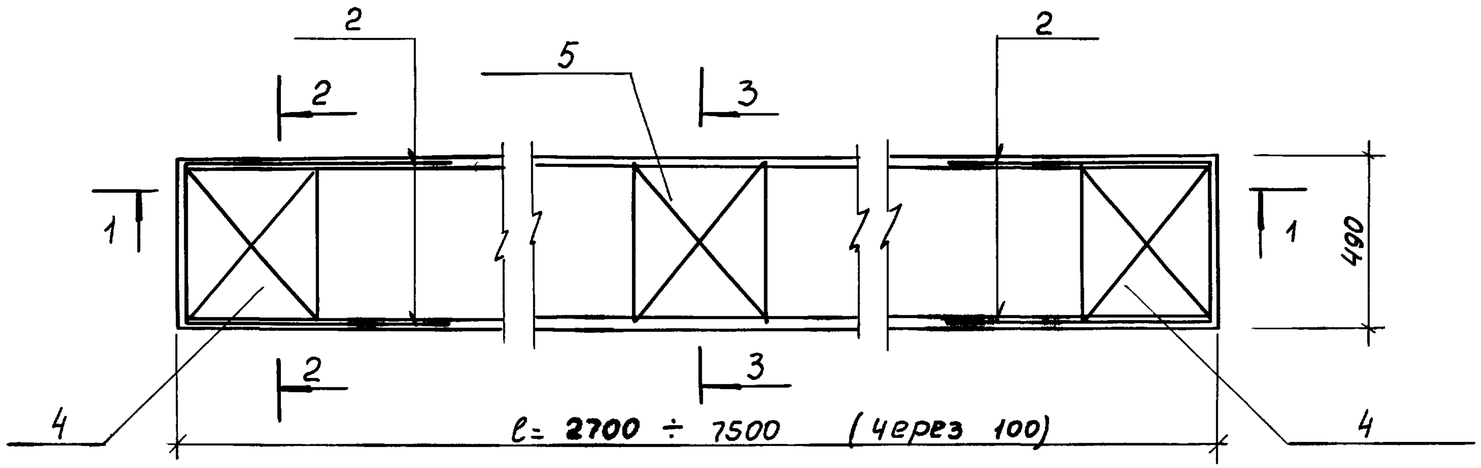

1-1

2-2

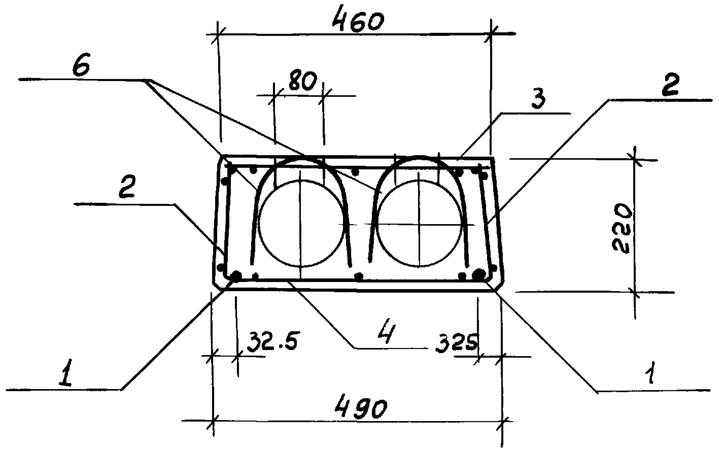

3 - 3

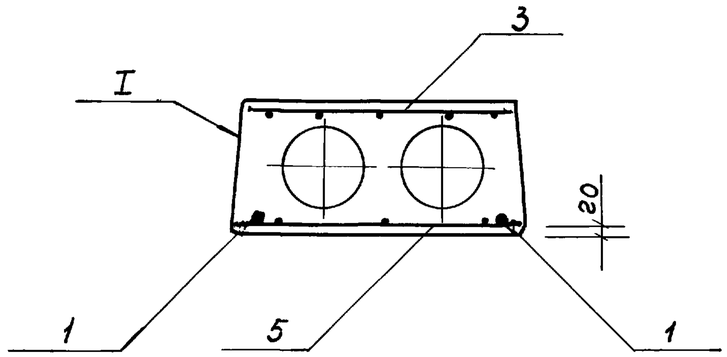

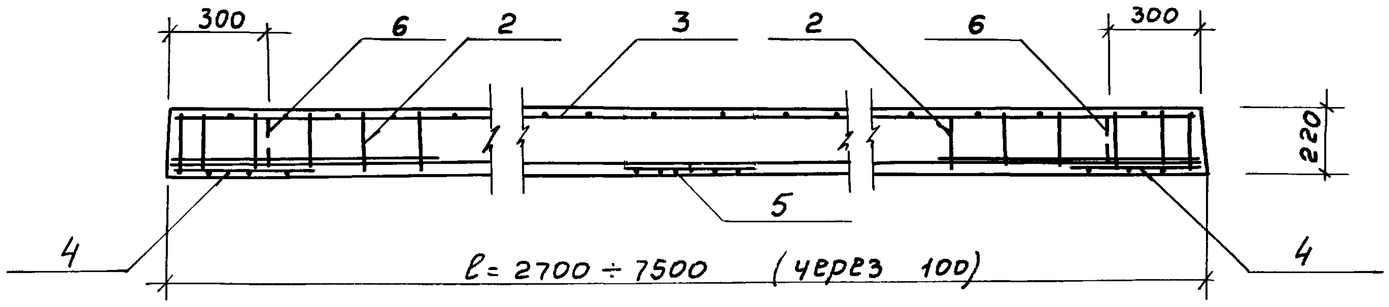

1. Способ натяжения - электротермический
2. Предварительное напряжение арматуры, контролируемое при напряжении σ_0= 5000 кг/см²

Гл.спец	Винер		
Вед инж	Хомич		
Провер	Хомич		
Разраб	Моренкова		
Испол.	Моренкова		

1.141- кр- 1.7.020000 СБ

Армирование двухпустотных панелей БПК 8-27.5 – БПК 8-75.0

Стад	Масса	Масштаб
Р		1:10 1:20
Лист 1	Листов 2	

Проектный институт ЛЕНЖИЛПРОЕКТ

Взам. инв N | Подпись и дата | Инв N подл.

I

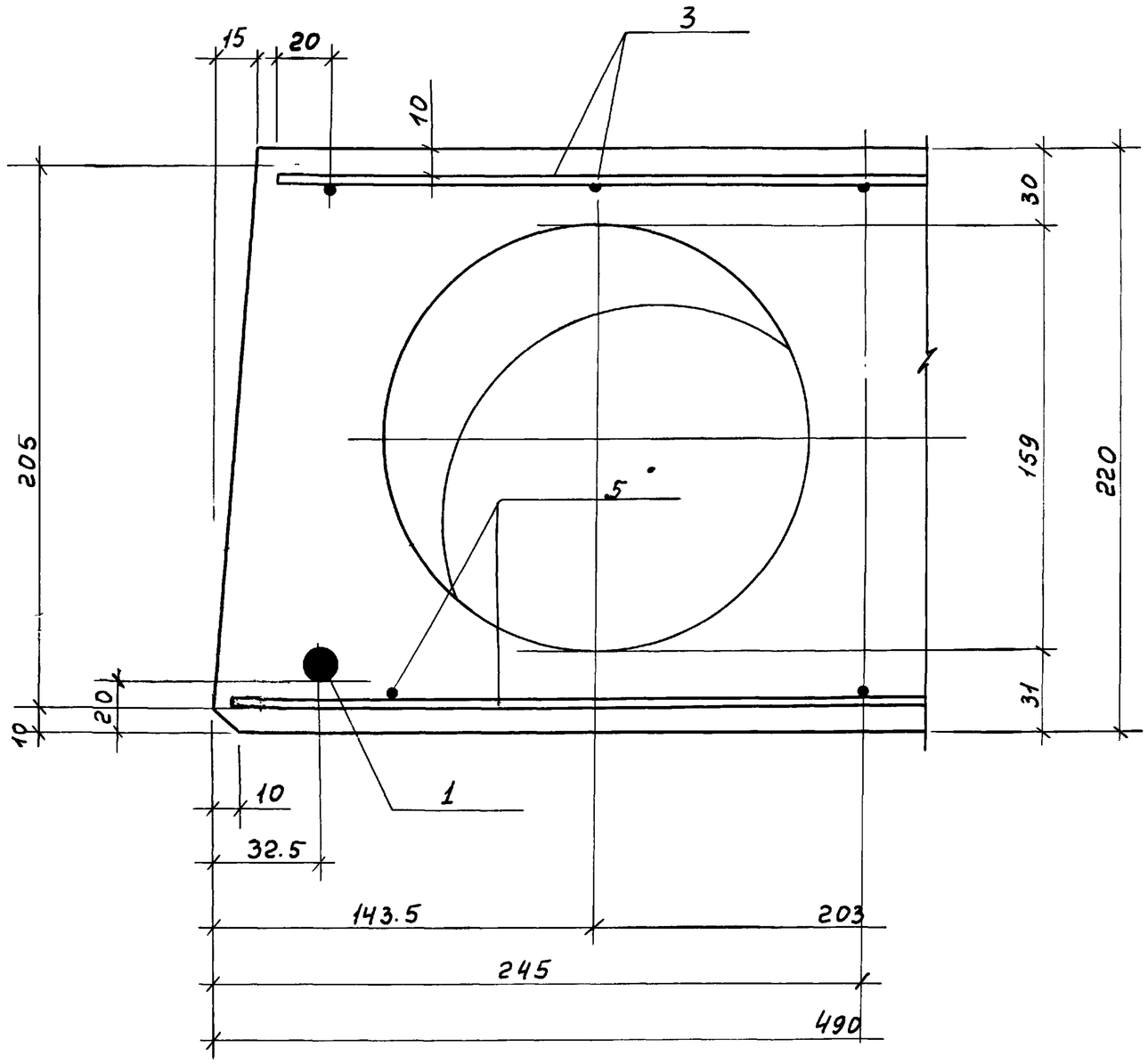

Взам.инв N	
Подпись и дата	
Инв N подл.	13646

1.141 - КР - 1.7.020000 СБ

Лист 2

Форм	Зона	Поз	Обозначение	Наименование	Кол	Примечание
				Документация		
			1.141-кр-1.7.000000 ТО	Техническое описание		
12			1.141-кр-1.7.010000	Номенклатура		
12			1.141-кр-1.7.000000 ВС	Выборка стали		
12			1.141-кр-1.7.020000	Опалубочный чертеж		
12			1.141-кр-1.7.020000 СБ	Сборочный чертеж		
			Сборочные единицы и детали			
12		1	1.141-кр-1.7.020001-01	Стержень Т1	2	
12		2	1.141-кр-1.7.020100-01	Каркас К-1	4	
12		3	1.141-кр-1.7.020200-01	Сетка С1-01	1	
11		4	1.141-кр-1.7.020300	Сетка С-2	2	
11		5	1.141-кр-1.7.020400	Сетка С-3	1	
11		6	1.141-кр-1.7.020002	Петля П-1	4	
				Материал		
				Бетон М 300 $м^3$	0.17	

Взам. инв.№ | Подпись и дата | Инв.№ подл. 1846

Гл.спец	Винер		
Вед.инж	Хомич		
Провер	Хомич		
Разраб	Моренкова		81

1.141-кр-1.7.030000

Панель перекрытия двухпустотная БПК 8-27.5
Спецификация

Стад	Лист	Листов
Р		

Проектный институт ЛЕНЖИЛПРОЕКТ

Форм	Зона	Поз	Обозначение	Наименование	Кол	Примечание
				Документация		
			1.141-кр-1.7.000000 ТО	Техническое описание		
12			1.141-кр-1.7.010000	Номенклатура		
12			1.141-кр-1.7.000000 ВС	Выборка стали		
12			1.141-кр-1.7.020000	Опалубочный чертеж		
12			1.141-кр-1.7.020000 СБ	Сборочный чертеж		
			Сборочные единицы и детали			
12		1	1.141-кр-1 1.7.020001-02	Стержень Т2	2	
12		2	1.141-кр-1 1.7.020100-01	Каркас К-1	4	
12		3	1.141-кр-1 1.7.020200-02	Сетка С1-02	1	
11		4	1.141-кр-1 1.7.020300	Сетка С-2	2	
11		5	1.141-кр-1 1.7.020400	Сетка С-3	1	
11		6	1.141-кр-1 1.7.020002	Петля П-1	4	
				Материал		
				Бетон М 300 $м^3$	0.18	

Взам. инв.№ | Подпись и дата | Инв.№ подл.

Гл.спец	Винер		
Вед.инж	Хомич		
Провер	Хомич		
Разраб	Моренкова		

1.141-кр-1.7.040000

Панель перекрытия двухпустотная БПК 8-28.5
Спецификация

Стад	Лист	Листов
Р		

Проектный институт ЛЕНЖИЛПРОЕКТ

Форма	Зона	Поз	Обозначение	Наименование	Кол	Примечание
				Документация		
			1.141-кр-1.7.000000 то	Техническое описание		
12			1.141-кр-1.7.010000	Номенклатура		
12			1.141-кр-1.7.000000 вс	Выборка стали		
12			1.141-кр-1.7.020000	Опалубочный чертеж		
12			1.141-кр-1.7.020000 сб	Сборочный чертеж		
			Сборочные	единицы и детали		
12		1	1.141-кр-1.7.020001-03	Стержень Т3	2	
12		2	1.141-кр-1.7.020100-01	Каркас К-1	4	
12		3	1.141-кр-1.7.020200-03	Сетка С1-03	1	
11		4	1.141-кр-1.7.020300	Сетка С-2	2	
11		5	1.141-кр-1.7.020400	Сетка С-3	1	
11		6	1.141-кр-1.7.020002	Петля П-1	4	
				Материал		
				Бетон М 300 м³	0.19	

Инв № подл | Подпись и дата | Взам инв №

1.141-кр 1.7.050000

Гл.спец	Винер		
Вед.инж	Хомич		
Провер	Хомич		
Разраб	Моренкова		81
Испол.	Моренкова		81

Панель перекрытия
Двухпустотная
БПК 8-29.5

Стадия	Лист	Листов
Р		

Проектный институт
ЛЕНЖИЛПРОЕКТ

Форм	Зона	Поз	Обозначение	Наименование	Кол.	Примечание
				Документация		
			1.141-кр-1.7.000000 то	Техническое описание		
12			1.141-кр-1.7.010000	Номенклатура		
12			1.141-кр-1.7.000000 вс	Выборка стали		
12			1.141-кр-1.7.020000	Опалубочный чертеж		
12			1.141-кр-1.7.020000 сб	Сборочный чертеж		
			Сборочные	единицы и детали		
12		1	1.141-кр-1.7.020001-04	Стержень Т4	2	
12		2	1.141-кр-1.7.020100-01	Каркас К-1	4	
12		3	1.141-кр-1.7.020200-04	Сетка С1-04	1	
11		4	1.141-кр-1.7.020300	Сетка С-2	2	
11		5	1.141-кр-1.7.020400	Сетка С-3	1	
11		6	1.141-кр-1.7.020002	Петля П-1	4	
				Материал		
				Бетон М 300 м³	0.19	

Инв № подл | Подпись и дата | Взам инв №

1.141-кр-1.7.060000

Гл.спец	Винер		
Вед.инж	Хомич		
Провер	Хомич		
Разраб	Моренкова		81
Испол	Моренкова		81

Панель перекрытия
Двухпустотная
БПК 8-30.5
Спецификация

Стад	Лист	Листов
Р		

Проектный институт
ЛЕНЖИЛПРОЕКТ

Форм	Зона	Поз	Обозначение	Наименование	Кол	Примечание
				Документация		
			1.141-кр-1.7.000000 то	Техническое описание		
12			1.141-кр-1.7.010000	Номенклатура		
12			1.141-кр-1.7.000000 вс	Выборка стали		
12			1.141-кр-1.7.020000	Опалубный чертеж		
12			1.141-кр-1.7.020002	Сборочный чертеж		
			Сборочные единицы и детали			
12		1	1.141-кр-1.7.020001-05	Стержень Т5	2	
12		2	1.141-кр-1.7.020100-01	Каркас К-1	4	
12		3	1.141-кр-1.7.020200-05	Сетка С1-05	1	
11		4	1.141-кр-1.7.020300	Сетка С-2	2	
11		5	1.141-кр-1.7.020400	Сетка С-3	1	
11		6	1.141-кр-1.7.020002	Петля П-1	4	
				Материал		
				Бетон М 300 $м^3$	0.20	

Взам. инв N | Подпись и дата | Инв N подл

Гл.спец	Винер		
Вед.инж	Хомич		
Провер	Хомич		
Разраб	Моренкова		81
Испол.	Моренкова		81

1.141-кр-1.7.070000

Панель перекрытия
Двухпустотная
БПК 8-31.5
Спецификация

Стад	Лист	Листов
Р		

Проектный институт
ЛЕНЖИЛПРОЕКТ

Форм	Зона	Поз	Обозначение	Наименование	Кол	Примечание
				Документация		
			1.141-кр-1.7.000000 то	Техническое описание		
12			1.141-кр-1.7.010000	Номенклатура		
12			1.141-кр-1.7.000000 вс	Выборка стали		
12			1.141-кр-1.7.020000	Опалубочный чертеж		
12			1.141-кр-1.7.020000 сб	Сборочный чертеж		
			Сборочные единицы и детали			
12		1	1.141-кр-1.7.020001-06	Стержень Т6	2	
12		2	1.141-кр-1.7.020100-01	Каркас К-1	4	
12		3	1.141-кр-1.7.020200-06	Сетка С1-06	1	
11		4	1.141-кр-1.7.020300	Сетка С-2	2	
11		5	1.141-кр-1.7.020400	Сетка С-3	1	
11		6	1.141-кр-1.7.020002	Петля П-1	4	
				Материал		
				Бетон М 300 $м^3$	0.21	

Взам. инв N | Подпись и дата | Инв N подл

Гл.спец	Винер		
Вед.инж	Хомич		
Провер.	Хомич		
Разраб	Моренкова		81
Испол.	Моренкова		81

1.141-кр-1.7.080000

Панель перекрытия
Двухпустотная
БПК 8-32.5
Спецификация

Стад	Лист	Листов
Р		

Проектный институт
ЛЕНЖИЛПРОЕКТ

форм	зона	поз	Обозначение	Наименование	кол	Примечание
				Документация		
			1.141-кр-1.7.000000 то	Техническое описание		
12			1.141-кр-1.7.010000	Номенклатура		
12			1.141-кр-1.7.000000 вс	Выборка стали		
12			1.141-кр-1.7.020000	Опалубочный чертеж		
12			1.141-кр-1.7.020000 сб	Сборочный чертеж		
			Сборочные	единицы и детали		
12		1	1.141-кр-1.7.020001-07	Стержень Т 7	2	
12		2	1.141-кр 1.7.020100-01	Каркас К-1	4	
12		3	1.141-кр 1.7.020200-07	Сетка С1-07	1	
11		4	1.141-кр 1.7.020300	Сетка С-2	2	
11		5	1.141-кр 1.7.020400	Сетка С-3	1	
11		6	1.141-кр 1.7.020002	Петля П-1	4	
				Материал		
				Бетон М 300 $м^3$	0.21	

Подпись и дата | Взам инв N | Инв N подл

Гл. спец	Винер		
Вед инж	Хомич		
Провер.	Хомич		
Разраб	Моренкова		
Испол	Моренкова		

1.141-кр-1.7.090000

Панель перекрытия Двухпустотная БПК 8-33.5 Спецификация

Стад	Лист	Листов
Р		

Проектный институт ЛЕНЖИЛПРОЕКТ

форм	зона	поз	Обозначение	Наименование	кол	Примечание
				Документация		
			1.141-кр-1.7.000000 то	Техническое описание		
12			1.141-кр 1.7.010000	Номенклатура		
12			1.141-кр 1.7.000000 вс	Выборка стали		
12			1.141-кр-1.7.020000	Опалубочный чертеж		
12			1.141-кр-1.7.020000 сб	Сборочный чертеж		
			Сборочные	единицы и детали		
12		1	1.141-кр-1.7.020001-08	Стержень Т 8	2	
12		2	1.141-кр 1.7.020100-01	Каркас К-1	4	
12		3	1.141-кр 1.7.020200-08	Сетка С1-08	1	
11		4	1.141-кр 1.7.020300	Сетка С-2	2	
11		5	1.141-кр 1.7.020400	Сетка С-3	1	
11		6	1.141-кр 1.7.020002	Петля П-1	4	
				Материал		
				Бетон М 300 $м^3$	0.22	

Подпись и дата | Взам.инв N | Инв N подл

Гл.спец	Винер		
Вед инж	Хомич		
Провер	Хомич		
Разраб	Моренкова		81
Испол	Моренкова		81

1.141-кр-1.7.100000

Панель перекрытия Двухпустотная БПК 8-34.5 Спецификация

Стад	Лист	Листов
Р		

Проектный институт ЛЕНЖИЛПРОЕКТ

форм	зона	поз	Обозначение	Наименование	кол	Примечание
				Документация		
			1.141 - кр - 1.7.000000 ТО	Техническое описание		
12			1.141 - кр - 1.7.010000	Номенклатура		
12			1.141 - кр - 1.7.000000 ВС	Выборка стали		
12			1.141 - кр - 1.7.020000	Опалубочный чертеж		
12			1.141 - кр - 1.7.020000 СБ	Сборочный чертеж		
			Сборочные	единицы и детали		
12		1	1.141 - кр - 1.7.020001 - 09	Стержень Т 9	2	
12		2	1.141 - кр - 1.7.020100 - 01	Каркас К-1	4	
12		3	1.141 - кр - 1.7.020200 - 09	Сетка С1 - 09	1	
11		4	1.141 - кр - 1.7.020300	Сетка С-2	2	
11		5	1.141 - кр - 1.7.020400	Сетка С-3	1	
11		6	1.141 - кр - 1.7.020002	Петля П-1	4	
				Материал		
				Бетон М 300 $м^3$	0.23	

Взам инв N | Подпись и дата | Инв N подл

Гл.спец	Винер		
Вед инж	Хомич		
Провер	Хомич		
Разраб	Моренкова		81
Испол	Моренкова		81

1.141 - кр - 1.7.110000

Панель перекрытия двухпустотная БПКВ - 35.5 Спецификация

Стад	Лист	Листов
Р		

Проектный институт ЛЕНЖИЛПРОЕКТ

форм	зона	поз	Обозначение	Наименование	кол.	Примечание
				Документация		
			1.141 - кр - 1.7.000000 ТО	Техническое описание		
12			1.141 - кр - 1.7.010000	Номенклатура		
12			1.141 - кр - 1.7.000000 ВС	Выборка стали		
12			1.141 - кр - 1.7.020000	Опалубочный чертеж		
12			1.141 - кр - 1.7.020000 СБ	Сборочный чертеж		
			Сборочные	единицы и детали		
12		1	1.141 - кр - 1.7.020001 - 10	Стержень Т 10	2	
12		2	1.141 - кр - 1.7.020100 - 01	Каркас К-1	4	
12		3	1.141 - кр - 1.7.020200 - 10	Сетка С1 - 10	1	
11		4	1.141 - кр - 1.7.020300	Сетка С-2	2	
11		5	1.141 - кр - 1.7.020400	Сетка С-3	1	
11		6	1.141 - кр - 1.7.020001	Петля П-1	4	
				Материал		
				Бетон М 300 $м^3$	0.23	

Взам инв N | Подпись и дата | Инв N подл

Гл спец	Винер		
Вед инж	Хомич		
Провер	Хомич		
Разраб	Моренкова		81
Испол.	Моренкова		81

1.141 - кр - 1.7.120000

Панель перекрытия двухпустотная БПК 8 - 36.5 Спецификация

Стад	Лист	Листов
Р		

Проектный институт ЛЕНЖИЛПРОЕКТ

форм	зона	поз	Обозначение	Наименование	кол	Примечание
				Документация		
			1.141 - кр - 1.7.000000 то	Техническое описание		
12			1.141 - кр - 1.7.010000	Номенклатура		
12			1.141 - кр - 1.7.000000 вс	Выборка стали		
12			1.141 - кр - 1.7.020000	Опалубочный чертеж		
12			1.141 - кр - 1.7.020000 сб	Сборочный чертеж		
			Сборочные	единицы и детали		
12		1	1.141 - кр - 1.7.020001 - 11	Стержень Т 11	2	
12		2	1.141 - кр - 1.7.020100 - 01	Каркас К-1	4	
12		3	1.141 - кр - 1.7.020200 - 11	Сетка С1 - 11	1	
11		4	1.141 - кр - 1.7.020300	Сетка С-2	2	
11		5	1-141 - кр - 17.020400	Сетка С-3	1	
11		6	1-141 - кр - 1.7.020002	Петля П-1	4	
				Материал		
				Бетон М 300 $м^3$	0.24	

Подпись и дата | Взам. инв №

Гл. спец	Винер			1.141 - кр - 1.7.130000
Вед. инж	Хомич			Панель перекрытия двухпустотная БПК 8 - 37.5 Спецификация
Провер	Хомич			Стад: Р; Лист; Листов
Разраб	Моренкова		81	Проектный институт ЛЕНЖИЛПРОЕКТ
Испол	Моренкова		81	

Инв № подл

форм	зона	поз	Обозначение	Наименование	кол	Примечание
				Документация		
			1.141 - кр - 1.7.000000 то	Техническое описание		
12			1.141 - кр - 1.7.010000	Номенклатура		
12			1.141 - кр - 1.7.000000 вс	Выборка стали		
12			1.141 - кр - 1.7.020000	Опалубочный чертеж		
12			1.141 - кр - 1.7.020000 сб	Сборочный чертеж		
			Сборочные	единицы и детали		
12		1	1.141 - кр - 1.7.020001 - 12	Стержень Т 12	2	
12		2	1.141 - кр - 1.7.020100 - 01	Каркас К-1	4	
12		3	1.141 - кр - 1.7.020200 - 12	Сетка С1 - 12	1	
11		4	1.141 - кр - 1.7.020300	Сетка С-2	2	
11		5	1.141 - кр - 1.7.020400	Сетка С-3	1	
11		6	1.141 - кр - 1.7.020002	Петля П-1	4	
				Материал		
				Бетон М 300 $м^3$	0.25	

Подпись и дата | Взам. инв №

Гл. спец	Винер			1.141 - кр - 1.7.140000
Вед. инж	Хомич			Панель перекрытия двухпустотная БПК 8 - 38.5 Спецификация
Провер	Хомич			Стад: Р; Лист; Листов
Разраб	Моренкова		81	Проектный институт ЛЕНЖИЛПРОЕКТ
Испол	Моренкова		81	

Инв № подл

Форм	Зона	Поз	Обозначение	Наименование	Кол	Примечание
				Документация		
			1.141-кр-1.7.000000 то	Техническое описание		
12			1.141-кр-1.7.010000	Номенклатура		
12			1.141-кр-1.7.000000 вс	Выборка стали		
12			1.141-кр-1.7.020000	Опалубочный чертеж		
12			1.141-кр-1.7.020000 сб	Сборочный чертеж		
			Сборочные	единицы и детали		
12		1	1.141-кр-1.7.020001-13	Стержень Т 13	2	
12		2	1.141-кр-1.7.020100-01	Каркас К-1	4	
12		3	1.141-кр-1.7.020200-13	Сетка С1-13	1	
11		4	1.141-кр-1.7.020300	Сетка С-2	2	
11		5	1.141-кр 1.7.020400	Сетка С-3	1	
11		6	1.141-кр-1.7.020002	Петля П-1	4	
				Материал		
				Бетон М 300 $м^3$	0.25	

Инв.№ подл. | Подпись и дата | Взам.инв.№

Гл.спец	Винер			1.141-кр-1.7.150000
Вед.инж	Хомич			Панель перекрытия двухпустотная БПК В-39.5 Спецификация
Провер.	Хомич			Стад. Р / Лист / Листов
Разраб	Моренкова		81	Проектный институт ЛЕНЖИЛПРОЕКТ
Испол.	Моренкова		81	

Форм	Зона	Поз	Обозначение	Наименование	Кол.	Примечание
				Документация		
			1.141-кр-1.7.000000 то	Техническое описание		
12			1.141-Кр-1.7.010000	Номенклатура		
12			1.141-кр-1.7.000000 вс	Выборка стали		
12			1.141-кр-1.7.020000	Опалубочный чертеж		
12			1.141-кр-1.7.020000 сб	Сборочный чертеж		
			Сборочные	единицы и детали		
12		1	1.141-кр-1.7.020001-14	Стержень Т 14	2	
12		2	1.141-кр-1.7.020100-01	Каркас К-1	4	
12		3	1.141-кр-1.7.020200-14	Сетка С1-14	1	
11		4	1.141-кр-1.7.020300	Сетка С-2	2	
11		5	1.141-кр-1.7.020400	Сетка С-3	1	
11		6	1.141-кр-1.7.020002	Петля П-1	4	
				Материал		
				Бетон М 300 $м^3$	0.26	

Инв.№ подл. | Подпись и дата | Взам.инв.№

Гл.спец	Винер			1.141-кр-1.7.160000
Вед.инж	Хомич			Панель перекрытия двухпустотная БПК 8-40.5 Спецификация
Провер.	Хомич			Стад. Р / Лист / Листов
Разраб	Моренкова		81	Проектный институт ЛЕНЖИЛПРОЕКТ
Испол.	Моренкова		81	

форм	зона	поз	Обозначение	Наименование	кол	Примечание
				Документация		
			1.141 - кр - 1.7.000000 то	Техническое описание		
12			1.141 - кр - 1.7.010000	Номенклатура		
12			1.141 - кр - 1.7.000000 вс	Выборка стали		
12			1.141 - кр - 1.7.020000	Опалубочный чертеж		
12			1.141 - кр - 1.7.020000 сб	Сборочный чертеж		
			Сборочные	единицы и детали		
12		1	1.141 - кр - 1.7.020001 - 15	Стержень Т 15	2	
12		2	1.141 - кр - 1.7.020100 - 01	Каркас К-1	4	
12		3	1.141 - кр - 1.7.020200 - 15	Сетка С1-15	1	
11		4	1.141 - кр - 1.7.020300	Сетка С-2	2	
11		5	1.141 - кр - 17.020400	Сетка С-3	1	
11		6	1.141 - кр - 1.7.020002	Петля П-1	4	
				Материал		
				Бетон М300 $м^3$	0,27	

Инв N подл | Подпись и дата | Взам. инв N

Гл.спец	Винер		
Вед.инж	Хомич		
Провер	Хомич		
Разраб	Моренкова		81
Испол.	Моренкова		81

1.141 - кр - 1.7.170000

Панель перекрытия двухпустотная БПК 8-41.5 Спецификация

Стад	Лист	Листов
Р		

Проектный институт ЛЕНЖИЛПРОЕКТ

форм	зона	поз	Обозначение	Наименование	кол.	Примечание
				Документация		
			1.141 - кр - 1.7.000000 то	Техническое отопление		
12			1.141 - кр - 1.7.010000	Номенклатура		
12			1.141 - кр - 1.7.000000 вс	Выборка стали		
12			1.141 - кр - 1.7.020000	Опалубочный чертеж		
12			1.141 - кр - 1.7.020000 сб	Сборочный чертеж		
			Сборочные	единицы и детали		
12		1	1.141 - кр - 1.7.020001 - 16	Стержень Т 16	2	
12		2	1.141 - кр - 1.7.020100 - 01	Каркас К-1	4	
12		3	1.141 - кр - 1.7.020200 - 16	Сетка С1-16	1	
11		4	1.141 - кр - 1.7.020300	Сетка С-2	2	
11		5	1.141 - кр - 1.7.020400	Сетка С-3	1	
11		6	1.141 - кр - 1.7.020002	Петля П-1	4	
				Материал		
				Бетон М 300 $м^3$	0.27	

Инв N подл | Подпись и дата | Взам инв N

Гл.спец	Винер		
Вед.инж	Хомич		
Провер.	Хомич		
Разраб	Моренкова		81
Испол.	Моренкова		81

1.141 - кр - 1.7.180000

Панель перекрытия двухпустотная БПК 8-42.5 Спецификация

Стад.	Лист	Листов
Р		

Проектный институт ЛЕНЖИЛПРОЕКТ

форм	зона	поз	Обозначение	Наименование	кол.	Примечание
				Документация		
			1.141 - кр - 1.7.000000 ТО	Техническое описание		
12			1.141 - кр - 1.7.000000	Номенклатура		
12			1.141 - кр - 1.7.000000 ВС	Выборка стали		
12			1.141 - кр - 1.7.020000	Опалубочный чертеж		
12			1.141 - кр - 1.7.020000 СБ	Сборочный чертеж		
			Сборочные	единицы и детали		
12		1	1.141 - КР - 17.020001 - 17	Стержень Т 17	2	
12		2	1.141 - кр - 1.7.020100 - 01	Каркас К-1	4	
12		3	1.141 - КР - 1.7.020200 - 17	Сетка С1-17	1	
11		4	1.141 - кр - 1.7.020300	Сетка С-2	2	
11		5	1.141 - КР - 1.7.020400	Сетка С-3	1	
11		6	1.141 - кр - 1.7.020002	Петля П-1	4	
				Материал		
				Бетон М 300 $м^3$	0.28	

Инв № подл | Подпись и дата | Взам. инв №

Гл.спец	Винер		
Вед.инж	Хомич		
Провер	Хомич		
Разраб	Моренкова		81
Испол	Моренкова		81

1.141 - кр - 1.7.190000

Панель перекрытия Двухпустотная БПК 8 - 43.5 Спецификация

Стад	Лист	Листов
Р		

Проектный институт ЛЕНЖИЛПРОЕКТ

форм	зона	поз	Обозначение	Наименование	кол.	Примечание
				Документация		
			1.141 - кр - 1.7.000000 ТС	Техническое описание		
12			1.141 - кр - 1.7.010000	Номенклатура		
12			1.141 - кр - 1.7.000000 ВС	Выборка стали		
12			1.141 - кр - 1.7.020000	Опалубочный чертеж		
12			1.141 - кр - 1.7.020000 СБ	Сборочный чертеж		
			Сборочные	единицы и детали		
12		1	1.141 - кр - 1.7.020001 - 18	Стержень Т 18	2	
12		2	1.141 - кр - 1.7.020100 - 01	Каркас К-1	4	
12		3	1.141 - кр - 1.7.020200 - 18	Сетка С1 - 18	1	
11		4	1.141 - кр - 1.7.020300	Сетка С - 2	2	
11		5	1.141 - кр - 1.7.020400	Сетка С - 3	1	
11		6	1.141 - кр - 1.7.020002	Петля П-1	4	
				Материал		
				Бетон М 300 $м^2$	0.29	

Инв № подл | Подпись и дата | Взам. инв №

Гл.спец	Винер		
Вед.инж	Хомич		
Провер	Хомич		
Разраб	Моренкова		81
Испол	Моренкова		81

1.141 - кр - 1.7.200000

Панель перекрытия Двухпустотная БПК 8 - 44.5 Спецификация

Стад	Лист	Листов
Р		

Проектный институт ЛЕНЖИЛПРОЕКТ

Форм	Зона	Поз	Обозначение	Наименование	Кол	Примечание
				Документация		
			1.141 - кр-1.7.000000 то	Техническое описание		
12			1.141 - кр-1.7.010000	Номенклатура		
12			1.141 - кр-1.7.000000 вс	Выборка стали		
12			1.141 - кр-1.7.020000	Опалубочный чертеж		
12			1.141 - кр-1.7.020000 сб	Сборочный чертеж		
			Сборочные	единицы и детали		
12		1	1.141 - кр-1.7.020001-19	Стержень Т 19	2	
12		2	1.141 - кр-1.7.020100-01	Каркас К-1	4	
12		3	1.141 - кр-1.7.020200-19	Сетка С1-19	1	
11		4	1.141 - кр-1.7.020300	Сетка С-2	2	
11		5	1.141 - кр-1.7.020400	Сетка С-3	1	
11		6	1.141 - кр-1.7.020002	Петля П-1	4	
				Материал		
				Бетон М 300 $м^3$	0.29	

Взам инв N | Подпись и дата | Инв N подл

1.141 - кр-1.7.210000

Гл.спец	Винер		
Ведущ	Хомич		
Провер	Хомич		
Разраб	Моренкова		81
Испол.	Моренкова		81

Панель перекрытия двухпустотная БПК 8-45.5 Спецификация

Стад	Лист	Листов
Р		

Проектный институт ЛЕННИЛПРОЕКТ

Форм	Зона	Поз	Обозначение	Наименование	Кол.	Примечание
				Документация		
			1.141 - кр-1.7.000000 то	Техническое описание		
12			1.141 - кр-1.7.010000	Номенклатура		
12			1.141 - кр-1.7.000000 вс	Выборка стали		
12			1.141 - кр-1.7.020000	Опалубочный чертеж		
12			1.141 - кр-1.7.020000 сб	Сборочный чертеж		
			Сборочные	единицы и детали		
12		1	1.141 - кр-1.7.020001-20	Стержень Т 20	2	
12		2	1.141 - кр-1.7.020100-01	Каркас К-1	4	
12		3	1.141 - кр-1.7.020200-20	Сетка С1-20	1	
11		4	1.141 - кр-1.7.020300	Сетка С-2	2	
11		5	1.141 - кр-1.7.020400	Сетка С-3	1	
11		6	1.141 - кр-1.7.020002	Петля П-1	4	
				Материал		
				Бетон М 300 $м^3$	0.30	

Взам инв N | Подпись и дата | Инв N подл

1.141 - кр-1.7.220000

Гл.спец	Винер		
Ведущ	Хомич		
Провер	Хомич		
Разраб	Моренкова		81
Испол	Моренкова		81

Панель перекрытия двухпустотная БПК 8-46.5 Спецификация

Стад	Лист	Листов
Р		

Проектный институт ЛЕННИЛПРОЕКТ

Форм	Зона	Поз	Обозначение	Наименование	Кол	Примечание
				Документация		
			1.141-кр 1.7.000000 ТО	Техническое описание		
12			1.141-кр 1.7.010000	Номенклатура		
12			1.141-кр 1.7.000000 ВС	Выборка стали		
12			1.141-кр 1.7.020000	Опалубочный чертеж		
12			1.141-кр 1.7.020000 СБ	Сборочный чертеж		
			Сборочные	единицы и детали		
12		1	1.141-кр-17.020001-21	Стержень Т 21	2	
12		2	1.141-кр-1.7.020100-01	Каркас К-1	4	
12		3	1.141-кр-1.7.020200-21	Сетка С1-21	1	
11		4	1.141-кр-1.7.020300	Сетка С-2	2	
11		5	1.141-кр-1.7.020400	Сетка С-3	1	
11		6	1.141-кр-1.7.020002	Петля П-1	4	
				Материал		
				Бетон М 300 $м^3$	0.31	

Взам инв N | Подпись и дата | Инв N подл

Гл.спец	Винер		
Вед.инж	Хомич		
Провер	Хомич		
Разраб	Моренкова		81
Испол	Моренкова		81

1.141-кр-1.7.230000

Панель перекрытия двухпустотная БПК 8-47.5
Спецификация

Стад	Лист	Листов
Р		

Проектный институт ЛЕНЖИЛПРОЕКТ

Форм	Зона	Поз	Обозначение	Наименование	Кол	Примечание
				Документация		
			1.141-кр-1.7.000000 ТО	Техническое описание		
12			1.141-кр-1.7.010000	Номенклатура		
12			1.141-кр-1.7.000000 ВС	Выборка стали		
12			1.141-кр-1.7.020000	Опалубочный чертеж		
12			1.141-кр-1.7.020000 СБ	Сборочный чертеж		
			Сборочные	единицы и детали		
12		1	1.141-кр-1.7.020001-22	Стержень Т 22	2	
12		2	1.141-кр-1.7.020100-01	Каркас К-1	4	
12		3	1.141-кр-1.7.020200-22	Сетка С1-22	1	
11		4	1.141-кр-1.7.020300	Сетка С-2	2	
11		5	1.141-кр-1.7.020400	Сетка С-3	1	
11		6	1.141-кр-1.7.020001	Петля П-1	4	
				Материал		
				Бетон М 300 $м^3$	0.31	

Взам инв N | Подпись и дата | Инв N подл

Гл.спец	Винер		
Вед.инж	Хомич		
Провер	Хомич		
Разраб	Моренкова		81

1.141-кр-1.7.240000

Панель перекрытия двухпустотная БПК 8-48.5

Стад	Лист	Листов
Р		

Проектный институт

Форм	Зона	Поз	Обозначение	Наименование	Кол	Примечание
				Документация		
			1.141 - кр - 1.7.000000 то	Техническое описание		
12			1.141 - кр - 1.7.010000	Номенклатура		
12			1.141 - кр - 1.7.000000 вс	Выборка стали		
12				Опалубочный чертеж		
12				Сборочный чертеж		
			Сборочные	единицы и детали		
12		1	1.141 - кр - 1.7.020001-23	Стержень Т 23	2	
12		2	1.141 - кр - 1.7.020100-02	Каркас К-2	4	
12		3	1.141 - кр - 1.7.020200-23	Сетка С1-23	1	
11		4	1.141 - кр - 1.7.020300	Сетка С-2	2	
11		5	1.141 - кр - 1.7.020400	Сетка С-3	1	
11		6	1.141 - кр - 1.7.020002	Петля П-1	4	
				Материал		
				Бетон М 300 $м^3$	0.32	

Взам инв N | Подпись и дата | Инв N подл

1.141 - кр - 17250000

Гл.спец	Винер		
Вед.инж	Хомич		
Провер.	Хомич		
Разраб	Моренкова		81

Панель перекрытия двухпустотная БПК 8-49.5 Спецификация

Стад	Лист	Листов
Р		

Проектный институт ЛЕНЖИЛПРОЕКТ

Форм	Зона	Поз	Обозначение	Наименование	Кол	Примечание
				Документация		
			1.141 - кр - 1.7.000000 то	Техническое описание		
12			1.141 - кр - 1.7.010000	Номенклатура		
12			1.141 - кр - 1.7.000000 вс	Выборка стали		
12			1.141 - кр - 1.7.020000	Опалубочный чертеж		
12			1.141 - кр - 17.020000 сб	Сборочный чертеж		
			Сборочные	единицы и детали		
12		1	1.141 - кр - 1.7.020001 - 24	Стержень Т 24	2	
12		2	1.141 - кр - 1.7.020100 - 02	Каркас К-2	4	
12		3	1.141 - кр - 1.7.020200 - 24	Сетка С1 - 24	1	
11		4	1.141 - кр - 1.7.020300	Сетка С-2	2	
11		5	1.141 - кр - 1.7.020400	Сетка С-3	1	
11		6	1.141 - кр - 1.7.020002	Петля П-1	4	
				Материал		
				Бетон М 300 $м^3$	0.32	

Взам инв N | Подпись и дата | Инв N подл

1.141 - кр - 1.7.260000

Гл.спец	Винер		
Вед инж	Хомич		
Провер	Хомич		
Разраб	Моренкова		81
Испр	Моренкова		81

Панель перекрытия двухпустотная БПК 8 - 50.5 Спецификация

Стад	Лист	Листов
Р		

Проектный институт ЛЕНЖИЛПРОЕКТ

форм	зона	поз	Обозначение	Наименование	кол	Примечание
				Документация		
			1.141 - кр - 1.7.000000 то	Техническое описание		
12			1.141 - кр - 1.7.010000	Номенклатура		
12			1.141 - кр - 1.7.000000 вс	Выборка стали		
12			1.141 - кр - 1.7.020000	Опалубочный чертеж		
12			1.141 - кр - 1.7.020000 сб	Сборочный чертеж		
			Сборочные	единицы и детали		
12		1	1.141 - кр - 1.7.020001 - 25	Стержень Т 25	2	
12		2	1.141 - кр - 1.7.020100 - 02	Каркас К-2	4	
12		3	1.141 - кр - 1.7.020200 - 25	Сетка С1-25	1	
11		4	1.141 - кр - 1.7.020300	Сетка С-2	2	
11		5	1.141 - кр - 1.7.020400	Сетка С-3	1	
11		6	1.141 - кр - 1.7.020002	Петля П-1	4	
				Материал		
				Бетон М 300 $м^3$	0.33	

Инв N подл | Подпись и дата | Взам инв N

Гл.спец	Винер		
Вед.инж	Хомич		
Провер	Хомич		
Разраб	Моренкова		81
Испол.	Моренкова		81

1.141 - кр - 1.7.270000

Панель перекрытия двухпустотная БПК 8-51.5
Спецификация

Стад	Лист	Листов
Р		

Проектный институт ЛЕНЖИЛПРОЕКТ

форм	зона	поз	Обозначение	Наименование	кол	Примечание
				Документация		
			1.141 - кр - 1.7.000000 то	Техническое описание		
12			1.141 - кр - 1.7.010000	Номенклатура		
12			1.141 - кр - 1.7.000000 вс	Выборка стали		
12			1.141 - кр - 1.7.020000	Опалубочный чертеж		
12			1.141 - кр - 1.7.020000 сб	Сборочный чертеж		
			Сборочные	единицы и детали		
12		1	1.141 - кр - 1.7.020001 - 26	Стержень Т 26	2	
12		2	1.141 - кр - 1.7.020100 - 02	Каркас К-2	4	
12		3	1.141 - кр - 1.7.020200 - 26	Сетка С1-26	1	
11		4	1.141 - кр - 1.7.020300	Сетка С-2	2	
11		5	1.141 - кр - 1.7.020400	Сетка С-3	1	
11		6	1.141 - кр - 1.7.020002	Петля П-1	4	
				Материал		
				Бетон М 300 $м^3$	0.34	

Инв N подл | Подпись и дата | Взам. инв N

Гл.спец	Винер		
Вед.инж	Хомич		
Провер	Хомич		
Разраб	Моренкова		81
Испол.	Моренкова		81

1.141 - кр - 1.7.280000

Панель перекрытия двухпустотная БПК 8-52.5
Спецификация

Стад	Лист	Листов
Р		

Проектный институт ЛЕНЖИЛПРОЕКТ

форм	зона	поз	Обозначение	Наименование	кол	Примечание
				Документация		
			1.141-кр-1.7.000000 то	Техническое описание		
12			1.141-кр-1.7.010000	Номенклатура		
12			1.141-кр-1.7.000000 вс	Выборка стали		
12			1.141-кр-1.7.020000	Опалубочный чертеж		
12			1.141-кр-1.7.020000 сб	Сборочный чертеж		
			Сборочные	единицы и детали		
12		1	1.141-кр-1.7.020001-27	Стержень Т 27	2	
12		2	1.141-кр-1.7.020100-02	Каркас К-2	4	
12		3	1.141-кр-1.7.020200-27	Сетка С1-27	1	
11		4	1.141-кр-1.7.020300	Сетка С-2	2	
11		5	1.141-кр-1.7.020400	Сетка С-3	1	
11		6	1.141-кр-1.7.020002	Петля П-1	4	
				Материал		
				Бетон М 300 $м^3$	0.35	

Подпись и дата | Взам инв №

Инв № подл | Подпись и дата

Гл.спец	Винер		
Вед.инж	Хомич		
Провер	Хомич		
Разраб	Моренкова		81
Испол.	Моренкова		81

1.141-кр-1.7.290000

Панель перекрытия двухпустотная БПК 8-53.5 Спецификация

Стад	Лист	Листов
Р		

Проектный институт ЛЕНЖИЛПРОЕКТ

форм	зона	поз	Обозначение	Наименование	кол	Примечание
				Документация		
			1.141-кр-1.7.000000 то	Техническое описание		
12			1.141-кр-1.7.010000	Номенклатура		
12			1.141-кр-1.7.000000 вс	Выборка стали		
12			1.141-кр-1.7.020000	Опалубочный чертеж		
12			1.141-кр-1.7.020000 сб	Сборочный чертеж		
			Сборочные	единицы и детали		
12			1.141-кр-1.7.020001-28	Стержень Т 28	2	
12			1.141-кр-1.7.020100-02	Каркас К-2	4	
12			1.141-кр-1.7.020200-28	Сетка С1-28	1	
11			1.141-кр-1.7.020300	Сетка С-2	2	
11			1.141-кр-1.7.020400	Сетка С-3	1	
11			1.141-кр-1.7.020002	Петля П-1	4	
				Материал		
				Бетон М 300 $м^3$	0.35	

Подпись и дата | Взам инв №

Инв № подл | Подпись и дата

Гл.спец	Винер		
Вед.инж	Хомич		
Провер	Хомич		
Разраб	Моренкова		81
Испол.	Моренкова		81

1.141-кр-1.7.300000

Панель перекрытия двухпустотная БПК 8-54.5 Спецификация

Стад	Лист	Листов
Р		

Проектный институт ЛЕНЖИЛПРОЕКТ

Форм	Зона	Поз	Обозначение	Наименование	Кол	Примечание
				Документация		
			1.141 - кр - 1.7.000000 ТО	Техническое описание		
12			1.141 - кр - 1.7.010000	Номенклатура		
12			1.141 - кр - 1.7.000000 ВС	Выборка стали		
12			1.141 - кр - 1.7.020000	Опалубочный чертеж		
12			1.141 - кр - 1.7.020000 СБ	Сборочный чертеж		
				Сборочные единицы и детали		
12		1	1.141 - кр - 1.7.020001 - 29	Стержень Т 29	2	
12		2	1.141 - кр - 1.7.020100 - 02	Каркас К-2	4	
12		3	1.141 - кр - 1.7.020200 - 29	Сетка С1-29	1	
11		4	1.141 - кр - 1.7.020300	Сетка С-2	2	
11		5	1.141 - кр - 1.7.020400	Сетка С-3	1	
11		6	1.141 - кр - 1.7.020002	Петля П-1	4	
				Материал		
				Бетон М 300 $м^3$	0.36	

Инв. N подл. | Подпись и дата | Взам. инв. N

Гл.спец	Винер			1.141-кр-1.7.310000
Вед.инж	Хомич			Панель перекрытия двухпустотная БПК 8-55.0 Спецификация
Провер	Хомич			Стад: Р; Лист; Листов
Разраб	Моренкова		81	Проектный институт ЛЕНЖИЛПРОЕКТ
Испол	Моренкова		81	

Форм	Зона	Поз	Обозначение	Наименование	Кол.	Примечание
				Документация		
			1.141 - кр - 1.7.000000 ТО	Техническое описание		
12			1.141 - кр 17.010000	Номенклатура		
12			1.141 - кр 1.7.000000 ВС	Выборка стали		
12			1.141 - кр - 17.020000	Опалубочный чертеж		
12			1.141 - кр - 1.7.020000 СБ	Сборочный чертеж		
				Сборочные единицы и детали		
12		1	1.141 - кр - 1.7.020001 - 30	Стержень Т 30	2	
12		2	1.141 - кр - 1.7.020100 - 02	Каркас К-2	4	
12		3	1.141 - кр - 1.7.020200 - 30	Сетка С1-30	1	
11		4	1.141 - кр - 1.7.020300	Сетка С-2	2	
11		5	1.141 - кр - 1.7.020400	Сетка С-3	1	
11		6	1.141 - кр - 1.7.020002	Петля П-1	4	
				Материал		
				Бетон М 300 $м^3$	0.37	

Инв. N подл. | Подпись и дата | Взам. инв. N

Гл.спец	Винер			1.141-кр-1.7.320000
Вед.инж	Хомич			Панель перекрытия двухпустотная БПК 8-56.5 Спецификация
Провер	Хомич			Стад: Р; Лист; Листов
Разраб	Моренкова		81	Проектный институт ЛЕНЖИЛПРОЕКТ
Испол.	Моренкова		81	

Форм	Зона	Поз	Обозначение	Наименование	Кол.	Примечание
				Документация		
			1.141 – кр – 1.7.000000 ТО	Техническое описание		
12			1.141 – кр – 1.7.010000	Номенклатура		
12			1.141 – кр – 1.7.000000 ВС	Выборка стали		
12			1.141 – кр – 1.7.020000	Опалубочный чертеж		
12			1.141 – кр – 1.7.020000 СБ	Сборочный чертеж		
			Сборочные	единицы и детали		
12		1	1.141 – кр – 1.7.020001 – 31	Стержень Т 31	2	
12		2	1.141 – кр – 1.7.020100 – 02	Каркас К-2	4	
12		3	1.141 – кр – 1.7.020200 – 32	Сетка С1 – 31	1	
11		4	1.141 – кр – 1.7.020300	Сетка С-2	2	
11		5	1.141 – кр – 1.7.020400	Сетка С-3	1	
11		6	1.141 – кр – 1.7.020002	Петля П-1	4	
				Материал		
				Бетон М 300 $м^3$	0.32	

Инв N подл | Подпись и дата | Взам. инв N

Гл.спец	Винер		
Вед.инж	Хомич		
Провер	Хомич		
Разраб	Моренкова		81
Испол.	Моренкова		81

1.141 – кр – 1.7.330000

Панель перекрытия двухпустотная БПК 8 – 57.5 Спецификация

Стад	Лист	Листов
Р		

Проектный институт ЛЕНЖИЛПРОЕКТ

Форм	Зона	Поз	Обозначение	Наименование	Кол	Примечание
				Документация		
			1.141 – кр – 1.7.000000 ТО	Техническое описание		
12			1.141 – кр – 1.7.010000	Номенклатура		
12			1.141 – кр – 1.7.000000 ВС	Выборка стали		
12			1.141 – кр – 1.7.020000	Опалубочный чертеж		
12			1.141 – кр – 1.7.020000 СБ	Сборочный чертеж		
			Сборочные	единицы и детали		
12		1	1.141 – кр – 1.7.020001 – 32	Стержень Т 32	2	
12		2	1.141 – кр – 1.7.020100 – 02	Каркас К-2	4	
12		3	1.141 – кр – 1.7.020200 – 32	Сетка С1 – 32	1	
11		4	1.141 – кр – 1.7.020300	Сетка С-2	2	
11		5	1.141 – кр – 1.7.020400	Сетка С-3	1	
11		6	1.141 – кр – 1.7.020002	Петля П-1	4	
				Материал		
				Бетон М 300 $м^3$	0.38	

Инв N подл | Подпись и дата | Взам. инв N

Гл.спец	Винер		
Вед.инж	Хомич		
Провер	Хомич		
Разраб	Морекова		81
Испол.	Морекова		81

1.141 – кр – 1.7.340000

Панель перекрытия двухпустотная БПК 8 – 58.5 Спецификация

Стад	Лист	Листов
Р		

Проектный институт ЛЕНЖИЛПРОЕКТ

форм	зона	поз	Обозначение	Наименование	кол	Примечание
				Документация		
			1.141 - кр - 1.7.000000 то	Техническое описание		
12			1.141 - кр - 1.7.010000	Номенклатура		
12			1.141 - кр - 1.7.000000 вс	Выборка стали		
12			1.141 - кр - 1.7.020000	Опалубочный чертеж		
12			1.141 - кр - 1.7.020000 сб	Сборочный чертеж		
			Сборочные	единицы и детали		
12		1	1.141 - кр - 1.7.020001 - 33	Стержень Т 33	2	
12		2	1.141 - кр - 1.7.020100 - 02	Каркас К-2	4	
12		3	1.141 - кр - 1.7.020200 - 33	Сетка С1-33	1	
11		4	1.141 - кр - 1.7.020300	Сетка С-2	2	
11		5	1.141 - кр - 1.7.020400	Сетка С-3	1	
11		6	1.141 - кр - 1.7.020002	Петля П-1	4	
				Материал		
				Бетон М 300 $м^3$	0.39	

Взам инв N | Подпись и дата | Инв N подл

Гл.спец	Винер		
Ведущ инж	Хомич		
Провер	Хомич		
Разраб	Моренкова		81
Испол	Моренкова		81

1.141 - кр - 1.7.350000

Панель перекрытия двухпустотная БПК 8-59.5 Спецификация

Стад	Лист	Листов
Р		

Проектный институт ЛЕНЖИЛПРОЕКТ

форм	зона	поз	Обозначение	Наименование	кол.	Примечание
				Документация		
			1.141 - кр - 1.7.000000 то	Техническое описание		
12			1.141 - кр - 1.7.010000	Номенклатура		
12			1.141 - кр - 1.7.000000 вс	Выборка стали		
12			1.141 - кр - 1.7.020000	Опалубочный чертеж		
12			1.141 - кр - 1.7.020000 сб	Сборочный чертеж		
			Сборочные	единицы и детали		
12		1	1.141 - кр - 1.7.020001 - 34	Стержень Т 34	2	
12		2	1.141 - кр - 1.7.020100 - 02	Каркас К-2	4	
12		3	1.141 - кр - 1.7.020200 - 34	Сетка С1-34	1	
11		4	1.141 - кр - 1.7.020300	Сетка С-2	2	
11		5	1.141 - кр - 1.7.020400	Сетка С-3	1	
11		6	1.141 - кр - 1.7.020002	Петля П-1	4	
				Материал		
				Бетон М 300 $м^3$	0.39	

Взам инв N | Подпись и дата | Инв N подл

Гл.спец	Винер		
Ведущ инж	Хомич		
Провер	Хомич		
Разраб	Моренкова		81
Испол.	Моренкова		81

1.141 - кр - 1.7.360000

Панель перекрытия двухпустотная БПК 8-60.5 Спецификация

Стад	Лист	Листов
Р		

Проектный институт ЛЕНЖИЛПРОЕКТ

Форм	Зона	Поз	Обозначение	Наименование	Кол	Примечание
				Документация		
			1.141-кр-1.7.000000 ТО	Техническое описание		
12			1.141-кр-1.7.010000	Номенклатура		
12			1.141-кр-1.7.000000 ВС	Выборка стали		
12			1.141-кр-1.7.020000	Опалубочный чертеж		
12			1.141-кр-1.7.020000	Сборочный чертеж		
				Сборочные единицы и детали		
12		1	1.141-кр-1.7.020001-35	Стержень Т 35	2	
12		2	1.141-кр-1.7.020100-03	Каркас К-3	4	
12		3	1.141-кр-1.7.020200-35	Сетка С1-35	1	
11		4	1.141-кр-1.7.020300	Сетка С-2	2	
11		5	1.141-кр-1.7.020400	Сетка С-3	1	
11		6	1.141-кр-1.7.020002	Петля П-1	4	
				Материал		
				Бетон М300 $м^3$	0.40	

Инв N подл | Подпись и дата | Взам инв N

Гл.спец	Винер		
Вед инж	Хомич		
Провер	Хомич		
Разраб	Моренкова		81
Испол.	Моренкова		81

1.141-кр-1.7.370000

Панель перекрытия двухпустотная БПК 8-61.5 Спецификация

Стад	Лист	Листов
Р		

Проектный институт ЛЕНЖИЛПРОЕКТ

Форм	Зона	Поз	Обозначение	Наименование	Кол	Примечание
				Документация		
			1.141-кр-1.7.000000 ТС	Техническое описание		
12			1.141-кр-1.7.010000	Номенклатура		
12			1.141-кр-1.7.000000 ВС	Выборка стали		
12			1.141-кр-1.7.020000	Опалубочный чертеж		
12			1.141-кр-1.7.020000 СБ	Сборочный чертеж		
				Сборочные единицы и детали		
12		1	1.141-кр-1.7.020001-36	Стержень Т 36	2	
12		2	1.141-кр-1.7.020100-03	Каркас К-3	4	
12		3	1.141-кр-1.7.020200-36	Сетка С1-36	1	
11		4	1.141-кр-1.7.020300	Сетка С-2	2	
11		5	1.141-кр-1.7.020400	Сетка С-3	1	
11		6	1.141-кр-1.7.020002	Петля П-1	4	
				Материал		
				Бетон М300 $м^3$	0.40	

Инв N подл | Подпись и дата | Взам. инв N

Гл.спец	Винер		
Вед инж	Хомич		
Провер	Хомич		
Разраб	Моренкова		81
Исполн	Моренкова		81

1.141-кр-1.7.380000

Панель перекрытия двухпустотная БПК 8-62.5 Спецификация

Стад	Лист	Листов
Р		

Проектный институт ЛЕНЖИЛПРОЕКТ

Форм	Зона	Поз	Обозначение	Наименование	Кол.	Примечание
				Документация		
			1.141-кр-1.7.000000 ТО	Техническое описание		
12			1.141-кр-1.7.010000	Номенклатура		
12			1.141-кр-1.7.000000 ВС	Выборка стали		
12			1.141-кр-1.7.020000	Опалубочный чертеж		
12			1.141-кр-1.7.020000 СБ	Сборочный чертеж		
				Сборочные единицы и детали		
12		1	1.141-кр-1.7.020001-37	Стержень Т 37	2	
12		2	1.141-кр-1.7.020100-03	Каркас К-3	4	
12		3	1.141-кр-1.7.020200-37	Сетка С1-37	1	
11		4	1.141-кр-1.7.020300	Сетка С-2	2	
11		5	1.141-кр-1.7.020400	Сетка С-3	1	
11		6	1.141-кр-1.7.020002	Петля П-1	4	
				Материал		
				Бетон М 300 · м³	0.41	

Подпись и дата | Взам. инв №

Гл.спец	Винер		
Вед инж	Хомич		
Провер	Хомич		
Разраб	Моренкова		81

1.141-кр-1.7.390000

Панель перекрытия двухпустотная БПК 8-63.5 Спецификация

Стад	Лист	Листов
Р		

Проектный институт ЛЕНЖИЛПРОЕКТ

Форм	Зона	Поз	Обозначение	Наименование	Кол	Примечание
				Документация		
			1.141-кр-17.000000 ТО	Техническое описание		
12			1.141-кр-1.7.010000	Номенклатура		
12			1.141-кр-1.7.000000 Вс	Выборка стали		
12			1.141-кр-1.7.020000	Опалубочный чертеж.		
12			1.141-кр-1.7.020000 СБ	Сборочный чертеж		
				Сборочные единицы и детали		
12		1	1.141-кр-1.7.020001-38	Стержень Т 38	2	
12		2	1.141-кр-1.7.020100-03	Каркас К-3	4	
12		3	1.41-кр-1.7.020200-38	Сетка С1-38	1	
11		4	1.141-кр-1.7.020300	Сетка С-2	2	
11		5	1.141-кр-1.7.020400	Сетка С-3	1	
11		6	1.141-кр-1.7.020002	Петля П-1	4	
				Материал		
				Бетон М 300	0.42	

Подпись и дата | Взам. инв №

Гл.спец	Винер		
Вед инж	Хомич		
Провер	Хомич		
Разраб	Моренкова		81

1.141-кр-1.7.400000

Панель перекрытия двухпустотная БПК 8-64.5 Спецификация

Стад	Лист	Листов
Р		

Проектный институт ЛЕНЖИЛПРОЕКТ

Форм	Зона	Поз	Обозначение	Наименование	Кол	Примечание
				Документация		
			1.141-кр-1.7.000000 то	Техническое описание		
12			1.141-кр-1.7.010000	Номенклатура		
12			1.141-кр-1.7.000000 вс	Выборка стали		
12			1.141-кр-1.7.020000	Опалубочный чертеж		
12			1.141-кр-1.7.020000 сб	Сборочный чертеж		
			Сборочные	единицы и детали		
12		1	1.141-кр-1.7.020001-39	Стержень Т 39	2	
12		2	1.141-кр-1.7.020100-03	Каркас К-3	4	
12		3	1.141-кр-1.7.020200-39	Сетка С1-39	1	
11		4	1.141-кр-1.7.020300	Сетка С-2	2	
11		5	1.141-кр-1.7.020400	Сетка С-3	1	
11		6	1.141-кр-1.7.020002	Петля П-1	4	
				Материал		
				Бетон М300 м³	0.42	

Подпись и дата | Взам. инв.

Инв. № подл. 8811

Гл.спец	Винер		
Ведущ.	Хомич		
Провер	Хомич		
Разраб	Моренкова		81
Испол	Моренкова		81

1.141-кр-1.7.410000

Панель перекрытия двухпустотная БПК 8-65.5 Спецификация

Стад	Лист	Листов
Р		

Проектный институт ЛЕНЖИЛПРОЕКТ

Форм	Зона	Поз	Обозначение	Наименование	Кол.	Примечание
				Документация		
			1.141-кр-1.7.000000 то	Техническое описание		
12			1.141-кр-1.7.010000	Номенклатура		
12			1.141-кр-1.7.000000 вс	Выборка стали		
12			1.141-кр-1.7.020000	Опалубочный чертеж		
12			1.141-кр-1.7.020000 сб	Сборочный чертеж		
			Сборочные	единицы и детали		
12		1	1.141-кр-1.7.020001	Стержень Т 40	2	
12		2	1.141-кр-1.7.020100	Каркас К-3	4	
12		3	1.141-кр-1.7.020200	Сетка С1-40	1	
11		4	1.141-кр-1.7.020300	Сетка С-2	2	
11		5	1.141-кр-1.7.020400	Сетка С-3	1	
11		6	1.141-кр-1.7.020002	Петля П-1	4	
				Материал		
				Бетон М300 м³	0.43	

Подпись и дата | Взам. инв.

Инв. № подл. 1

Гл.спец	Винер		
Ведущ.	Хомич		
Провер	Хомич		
Разраб	Моренкова		81
Испол	Моренкова		81

1.141-кр-1.7.420000

Панель перекрытия двухпустотная БПК 8-66.5 Спецификация

Стад	Лист	Листов
Р		

Проектный институт ЛЕНЖИЛПРОЕКТ

Форм	Зона	Поз	Обозначение	Наименование	Кол.	Примечание
				Документация		
			1.141-кр-1.7.000000 то	Техническое описание		
12			1.141-кр-1.7.010000	Номенклатура		
12			1.141-кр-1.7.000000 вс	Выборка стали		
12			1.141-кр-1.7.020000	Опалубочный чертеж		
12			1.141-кр-1.7.020000 сб	Сборочный чертеж		
			Сборочные	единицы и детали		
12		1	1.141-кр-1.7.020001-41	Стержень Т 41	2	
12		2	1.141-кр-1.7.020100-03	Каркас К-3	4	
12		3	1.141-кр-1.7.020200-41	Сетка С1-41	1	
11		4	1.141-кр-1.7.020300	Сетка С-2	2	
11		5	1.141-кр-1.7.020400	Сетка С-3	1	
11		6	1.141-кр-1.7.020002	Петля П-1	4	
				Материал		
				Бетон М 300 $м^3$	0.44	

Инв N подл. | Подпись и дата | Взам инв N

Гл.спец	Винер		1.141-кр-1.7.430000	
Ведущ	Хомич		Панель перекрытия двухпустотная БПК 8-67.5 Спецификация	Стад Р / Лист / Листов
Провер	Хомич			Проектный институт ЛЕНЖИЛПРОЕКТ
Разраб	Моренкова	81		
Испол.	Моренкова	81		

Форм	Зона	Поз	Обозначение	Наименование	Кол.	Примечание
				Документация		
			1.141-кр-1.7.000000 то	Техническое описание		
12			1.141-кр-1.7.010000	Номенклатура		
12			1.141-кр-1.7.000000 вс	Выборка стали		
12			1.141-кр-1.7.020000	Опалубочный чертеж		
12			1.141-кр-1.7.020000 сб	Сборочный чертеж		
			Сборочные	единицы и детали		
12		1	1.141-кр-1.7.020001-42	Стержень Т 42	2	
12		2	1.141-кр-1.7.020100-03	Каркас К-3	4	
12		3	1.141-кр-1.7.020200-42	Сетка С1-42	1	
11		4	1.141-кр-1.7.020300	Сетка С-2	2	
11		5	1.141-кр-1.7.020400	Сетка С-3	1	
11		6	1.141-кр-1.7.020002	Петля П-1	4	
				Материал		
				Бетон М 300 $м^3$	0.44	

Инв N подл. | Подпись и дата | Взам инв N

Гл.спец	Винер		1.141-кр-1.7.440000	
Ведущ	Хомич		Панель перекрытия двухпустотная БПК 8-68.5 Спецификация	Стад Р / Лист / Листов
Провер	Хомич			Проектный институт ЛЕНЖИЛПРОЕКТ
Разраб	Моренкова	81		
Испол	Моренкова	81		

форм	зона	поз	Обозначение	Наименование	кол.	Примечание
				Документация		
			1.141 - кр - 1.7.000000 то	Техническое описание		
12			1.141 - кр - 1.7.010000	Номенклатура		
12			1.141 - кр - 1.7.000000 вс	Выборка стали		
12			1.141 - кр - 1.7.020000	Опалубочный чертеж		
12			1.141 - кр - 1.7.020000 сб	Сборочный чертеж		
				Сборочные единицы и детали		
12		1	1.141 - кр - 1.7.020001 - 43	Стержень Т 43	2	
12		2	1.141 - кр - 1.7.020100 - 04	Каркас К-4	4	
12		3	1.141 - кр - 1.7.020200 - 43	Сетка С1-43	1	
11		4	1.141 - кр - 1.7.020300	Сетка С-2	2	
11		5	1.141 - кр - 1.7.020400	Сетка С-3	1	
11		6	1.141 - кр - 1.7.020002	Петля П-1	4	
				Материал		
				Бетон М 300 $м^3$	0.45	

Инв N подл | Подпись и дата | Взам. инв N

Гл.спец	Винер		
Вед инж	Хомич		
Провер	Хомич		
Разраб	Моренкова		81
Исполн	Моренкова		81

1.141-кр-1.7.450000

Панель перекрытия двухпустотная БПК 8-69.5 Спецификация

Стад	Лист	Листов
Р		

Проектный институт ЛЕНЖИЛПРОЕКТ

форм	зона	поз	Обозначение	Наименование	кол.	Примечание
				Документация		
			1.141 - кр - 1.7.000000 то	Техническое описание		
12			1.141 - кр 1.7.010000	Номенклатура		
12			1.141 - кр - 1.7.000000 вс	Выборка стали		
12			1.141 - кр - 1.7.020000	Опалубочный чертеж		
12			1.141 - кр - 1.7.020000 сб	Сборочный чертеж		
				Сборочные единицы и детали		
12		1	1.141 - кр - 1.7.020001 - 44	Стержень Т 44	2	
12		2	1.141 - кр - 1.7.020100 - 04	Каркас К-4	4	
12		3	1.141 - кр - 1.7.020200 - 44	Сетка С1-44	1	
11		4	1.141 - кр - 1.7.020300	Сетка С-2	2	
11		5	1.141 - кр - 1.7.020400	Сетка С-3	1	
11		6	1.141 - кр - 1.7.020002	Петля П-1	4	
				Материал		
				Бетон М 300 $м^3$	0.46	

Инв N подл | Подпись и дата | Взам. инв N

Гл.спец	Винер		
Вед. инж	Хомич		
Провер	Хомич		
Разраб	Моренкова		81
Испол.	Моренкова		81

1.141-кр-1.7.460000

Панель перекрытия двухпустотная БПК 8-70.5 Спецификация

Стад	Лист	Листов
Р		

Проектный институт ЛЕНЖИЛПРОЕКТ

Форм	Зона	Поз	Обозначение	Наименование	Кол.	Примечание
				Документация		
			1.141 - кр - 17.000000 то	Техническое описание		
12			1.141 - кр - 1.7.010000	Номенклатура		
12			1.141 - кр - 1.7.000000 вс	Выборка стали		
12			1.141 - кр - 1.7.020000	Опалубочный чертеж		
12			1.141 - кр - 1.7.020000 сб	Сборочный чертеж		
			Сборочные	единицы и детали		
12		1	1.141 - кр - 1.7.020001-45	Стержень Т 45	2	
12		2	1.141 - кр - 1.7.020100-04	Каркас К-4	4	
12		3	1.141 - кр - 1.7.020200-45	Сетка С1-45	1	
11		4	1.141 - кр - 1.7.020300	Сетка С-2	2	
11		5	1.141 - кр - 1.7.020400	Сетка С-3	1	
11		6	1.141 - кр - 1.7.020002	Петля П-1	4	
				Материал		
				Бетон М 300 $м^3$	0.46	

Инв N подл. | Подпись и дата | Взам. инв N

Гл.спец	Винер		
Вед.инж	Хомич		
Провер	Хомич		
Разраб	Моренкова		81
Испол	Моренкова		81

1.141- кр - 1.7.470000

Панель перекрытия двухпустотная БПК 8 - 71.5 Спецификация

Стад	Лист	Листов
Р		

Проектный институт ЛЕНЖИЛПРОЕКТ

Форм	Зона	Поз	Обозначение	Наименование	Кол.	Примечание
				Документация		
			1.141 - кр - 1.7.000000 то	Техническое описание		
12			1.141 - кр - 1.7.010000	Номенклатура		
12			1.141 - кр - 1.7.000000 вс	Выборка стали		
12			1.141 - кр - 1.7.020000	Опалубочный чертеж		
12			1.141 - кр - 1.7.020000 сб	Сборочный чертеж		
			Сборочные	единицы и детали		
12		1	1.141 - кр - 1.7.020001-46	Стержень Т 46	2	
12		2	1.141 - кр - 1.7.020100-04	Каркас К-4	4	
12		3	1.141 - кр - 1.7.020200-46	Сетка С1-46	1	
11		4	1.141 - кр - 1.7.020300	Сетка С-2	2	
11		5	1.141 - кр - 1.7.020400	Сетка С-3	1	
11		6	1.141 - кр - 1.7.020002	Петля П-1	4	
				Материал		
				Бетон М 300 $м^3$	0.47	

Инв N подл. | Подпись и дата | Взам. инв N

Гл.спец	Винер		
Вед.инж	Хомич		
Провер	Хомич		
Разраб	Моренкова		81
Испол	Моренкова		81

1.141 - кр - 1.7.480000

Панель перекрытия двухпустотная БПК 8 - 72.5 Спецификация

Стад	Лист	Листов
Р		

Проектный институт ЛЕНЖИЛПРОЕКТ

Форм	Зона	Поз	Обозначение	Наименование	Кол	Примечание
				Документация		
			1.141-кр-1.7.000000 то	Техническое описание		
12			1.141-кр-1.7.010000	Номенклатура		
12			1.141-кр-1.7.000000 вс	Выборка стали		
12			1.141-кр-1.7.020000	Опалубочный чертеж		
12			1.141-кр-1.7.020000 сб	Сборочный чертеж		
			Сборочные	единицы и детали		
12		1	1.141-кр-1.7.020001-47	Стержень Т 47	2	
12		2	1.141-кр-1.7.020100-04	Каркас К-4	4	
12		3	1.141-кр-1.7.020200-47	Сетка С1-47	1	
11		4	1.141-кр-1.7.020300	Сетка С-2	2	
11		5	1.141-кр-1.7.020400	Сетка С-3	1	
11		6	1.141-кр-1.7.020002	Петля П-1	4	
				Материалы		
				Бетон М 300 $м^3$	0.48	

Инв № подл | Подпись и дата | Взам инв №

Гл.спец	Винер		
Ведущ	Хомич		
Провер	Хомич		
Разраб	Моренкова		81
Исполн	Моренкова		81

1.141-кр-1.7.490000

Панель перекрытия двухпустотная БПК 8-73.5 Спецификация

Стад	Лист	Листов
Р		

Проектный институт ЛЕНЖИЛПРОЕКТ

Форм	Зона	Поз	Обозначе	Наименование	Кол.	Примечание
				Документация		
			1.141-кр-1.7.000000 то	Техническое описание		
12			1.141-кр-1.7.010000	Номенклатура		
12			1.141-кр-1.7.000000 вс	Выборка стали		
12			1.141-кр-1.7.020000	Опалубочный чертеж		
12			1.141-кр-1.7.020000 сб	Сборочный чертеж		
			Сборочные единицы и детали			
12		1	1.141-кр-1.7.020001-48	Стержень Т 48	2	
12		2	1.141-кр-1.7.020100-04	Каркас К-4	4	
12		3	1.141-кр-1.7.020200-48	Сетка С1-48	1	
11		4	1.141-кр-1.7.020300	Сетка С-2	2	
11		5	1.141-кр-1.7.020400	Сетка С-3	1	
11		6	1.141-кр-1.7.020002	Петля П-1	4	
				Материал		
				Бетон М300 $м^3$	0.48	

Инв № подл | Подпись и дата | Взам. инв №

Гл.спец	Винер		
Ведущ	Хомич		
Провер	Хомич		
Разраб	Моренкова		81
Исполн.	Моренкова		81

1.141-кр-1.7.500000

Панель перекрытия двухпустотная БПК 8-74.5 Спецификация

Стад	Лист	Листов
Р		

Проектный институт ЛЕНЖИЛПРОЕКТ

Форм	Зона	Поз	Обозначение	Наименование	Кол.	Примечание
				Документация		
			1.141 - кр - 1.7.000000 то	Техническое описание		
12			1.141 - кр - 1.7.010000	Номенклатура		
12			1.141 - кр - 1.7.000000 вс	Выборка стали		
12			1.141 - кр - 1.7.020000	Опалубочный чертеж		
12			1.141 - кр - 1.7.020000 сб	Сборочный чертеж		
				Сборочные единицы и детали		
12		1	1.141 - кр - 1.7.020001 - 49	Стержень Т 49	2	
12		2	1.141 - кр - 1.7.020100 - 04	Каркас К-4	4	
12		3	1.141 - кр - 1.7.020200 - 49	Сетка С1- 49	1	
11		4	1.141 - кр - 1.7.020300	Сетка С-2	2	
11		5	1.141 - кр - 1.7.020400	Сетка С-3	1	
11		6	1.141 - кр - 1.7.020002	Петля П-1	4	
				Материал		
				Бетон М 300 $м^3$	0.49	

Взам. инв N | Подпись и дата | Инв N подл

Гл. спец	Винер		
Ведущ	Хомич		
Провер	Хомич		
Разраб	Моренкова		81
Испол.	Моренкова		81

1.141 - кр - 1.7.510000

Панель перекрытия двухпустотная БПК 8- 75.5
Спецификация

Стад	Лист	Листов
Р		

Проектный институт ЛЕНЖИЛПРОЕКТ

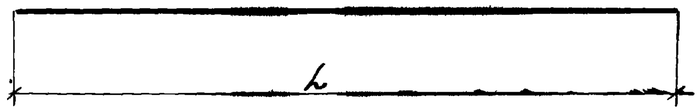

Обозначение	Марка	Ф, класс стали, мм	L, мм	Масса кг	Примечание
1	2	3	4	5	6
1.141-КР-1.7.020001-01	Т-1	Ф10А IV	2700	1.65	ГОСТ 5781-75
1.141-КР-1.7.020001-02	Т-2	Ф10А IV	2800	1.72	ГОСТ 5781-75
1.141-КР-1.7.02001-03	Т-3	Ф10А IV	2900	1.78	ГОСТ 5781-75
1.141-КР-1.7.02001-04	Т-4	Ф10А IV	3000	1.84	ГОСТ 5781-75
1.141-КР-1.7.020001-05	Т-5	Ф10А IV	3100	1.90	ГОСТ 5781-75
1.141-КР-1.7.020001-06	Т-6	Ф10А IV	3200	1.96	ГОСТ 5781-75
1.141-КР-1.7.020001-07	Т-7	Ф10А IV	3300	2.02	ГОСТ 5781-75
1.141-КР-1.7.020001-08	Т-8	Ф10А IV	3400	2.09	ГОСТ 5781-75
1.141-КР-1.7.020001-09	Т-9	Ф10А IV	3500	2.15	ГОСТ 5781-75
1.141-КР-1.7.020001-10	Т-10	Ф10А IV	3600	2.21	ГОСТ 5781-75
1.141-КР-1.7.020001-11	Т-11	Ф10А IV	3700	2.27	ГОСТ 5781-75
1.141-КР-1.7.020001-12	Т-12	Ф10А IV	3800	2.33	ГОСТ 5781-75
1.141-КР-1.7.020001-13	Т-13	Ф10А IV	3900	2.39	ГОСТ 5781-75
1.141-КР-1.7.020001-14	Т-14	Ф10А IV	4000	2.46	ГОСТ 5781-75
1.141-КР-1.7.020001-15	Т-15	Ф10А IV	4100	2.52	ГОСТ 5781-75
1.141-КР-1.7.020001-16	Т-16	Ф10А IV	4200	2.58	ГОСТ 5781-75
1.141-КР-1.7.020001-17	Т-17	Ф10А IV	4300	2.64	ГОСТ 5781-75
1.141-КР-1.7.020001-18	Т-18	Ф10А IV	4400	2.70	ГОСТ 5781-75
1.141-КР-1.7.020001-19	Т-19	Ф10А IV	4500	2.76	ГОСТ 5781-75
1.141-КР-1.7.020001-20	Т-20	Ф10А IV	4600	2.83	ГОСТ 5781-75
1.141-КР-1.7.020001-21	Т-21	Ф12А IV	4700	4.16	ГОСТ 5781-75
1.141-КР-1.7.020001-22	Т-22	Ф12А IV	4800	4.24	ГОСТ 5781-75
1.141-КР-1.7.020001-23	Т-23	Ф12А IV	4900	4.33	ГОСТ 5781-75
1.141-КР-1.7.020001-24	Т-24	Ф12А IV	5000	4.42	ГОСТ 5781-75
1.141-КР-1.7.020001-25	Т-25	Ф12А IV	5100	4.51	ГОСТ 5781-75
1.141-КР-1.7.020001-26	Т-26	Ф12А IV	5200	4.60	ГОСТ 5781-75
1.141-КР-1.7.020001-27	Т-27	Ф12А IV	5300	4.69	ГОСТ 5781-75
1.141-КР-1.7.020001-28	Т-28	Ф12А IV	5400	4.78	ГОСТ 5781-75
1.141-КР-1.7.020001-29	Т-29	Ф12А IV	5500	4.87	ГОСТ 5781-75
1.141-КР-1.7.020001-30	Т-30	Ф14А IV	5600	6.14	ГОСТ 5781-75
1.141-КР-1.7.020001-31	Т-31	Ф14А IV	5700	6.86	ГОСТ 5781-75
1.141-КР-1.7.020001-32	Т-32	Ф14А IV	5800	6.98	ГОСТ 5781-75
1.141-КР-1.7.020001-33	Т-33	Ф14А IV	5900	7.10	ГОСТ 5781-75
1.141-КР-1.7.020001-34	Т-34	Ф14А IV	6000	7.22	ГОСТ 5781-75
1.141-КР-1.7.020001-35	Т-35	Ф14А IV	6100	7.34	ГОСТ 5781-75
1.141-КР-1.7.020001-36	Т-36	Ф14А IV	6200	7.47	ГОСТ 5781-75
1.141-КР-1.7.020001-37	Т-37	Ф14А IV	6300	7.59	ГОСТ 5781-75
1.141-КР-1.7.020001-38	Т-38	Ф16А IV	6400	10.07	ГОСТ 5781-75
1.141-КР-1.7.020001-39	Т-39	Ф16А IV	6500	10.23	ГОСТ 5781-75
1.141-КР-1.7.020001-40	Т-40	Ф16А IV	6600	10.38	ГОСТ 5781-75
1.141-КР-1.7.020001-41	Т-41	Ф16А IV	6700	10.54	ГОСТ 5781-75
1.141-КР-1.7.020001-42	Т-42	Ф18А IV	6800	13.55	ГОСТ 5781-75
1.141-КР-1.7.020001-43	Т-43	Ф18А IV	6970	13.75	ГОСТ 5781-75
1.141-КР-1.7.02001-44	Т-44	Ф18А IV	7000	13.95	ГОСТ 5781-75
1.141-КР-1.7.020001-45	Т-45	Ф18А IV	7100	14.15	ГОСТ 5781-75
1.141-КР-1.7.020001-46	Т-46	Ф18А IV	7200	14.35	ГОСТ 5781-75
1.141-КР-1.7.020001-47	Т-47	Ф20А IV	7300	17.95	ГОСТ 5781-75
1.141-КР-1.7.020001-48	Т-48	Ф20А IV	7400	18.20	ГОСТ 5781-75
1.141-КР-1.7.020001-49	Т-49	Ф20А IV	7500	18.45	ГОСТ 5781-75

Инв.№ подл. | Подпись и дата | Взам. инв.№

Гл. спец.	Винер		
Вед. инж.	Хомич		
Провер.	Хомич		
Разраб.	Моренкова		
Испол.	Моренкова		

1.141-КР-1.7.020001

Стержни напрягаемые Т1 ÷ Т49

Стад.	Масса	Масшт.
Р		
Лист	Листов	

Проектный институт ЛЕННИИПРОЕКТ

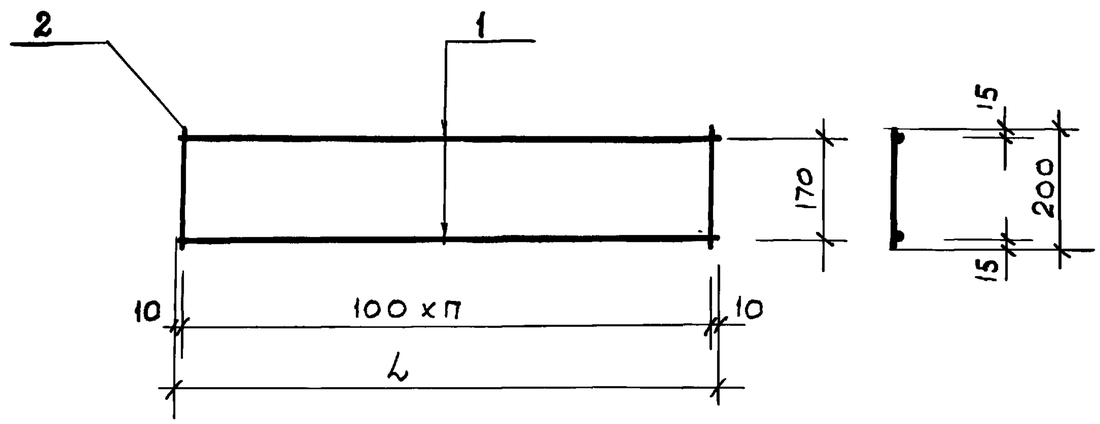

Каркасы изготовлять при помощи контактной точечной электросварки в соответствии с требованиями ГОСТ 14098-68 и СН 393-78

Обозначение	Марка	L мм	n	Масса кг
1.141-КР-1.7.020100-01	К-1	1220	12	0.28
1.141-КР-1.7.020100-02	К-2	1520	15	0.62
1.141-КР-1.7.020100-03	К-3	1720	17	0.70
1.141-КР-1.7.020100-04	К-4	1920	19	0.78

Форм	Зона	Поз	Обозначение	Наименование	Кол.	Примечание
						Для
12			1.141-КР-1.7.020100-01	К-1		БПКС-27.5÷БПКВ-48.5
		1	1.141-КР-1.7.020101	⌀3ВI ГОСТ 6727-53* L=1220	2	
		2	1.141-КР-1.7.020102	⌀3ВI ГОСТ 6727-53* l=200	13	
						Для
12			1.141-КР-1.7.020100-02	К-2		БПКВ-49.5÷БПКВ-60.5
		1.	1.141-КР-1.7.020103	⌀4ВТ ГОСТ 6727-53* L=1520	2	
		2	1.141-КР-1.7.020104	⌀4ВТ ГОСТ 6727-53* l=200	16	
						Для
12			1.141-КР-1.7.020100-03	К-3		БПКВ-61.5÷БПКВ-68.5
		1	1.141-КР-1.7.020105	⌀4ВI ГОСТ 6727-53* L=1720	2	
		2	1.141-КР-1.7.020104	⌀4ВI ГОСТ 6727-53* l=200	18	
						Для
			1.141-КР-1.7.020100-04	К-4		БПКВ-69.5÷БПКВ-75.5
		1.	1.141-КР-1.7.020106	⌀4ВI ГОСТ 6727-53* L=1920	2	
		2	1.141-КР-1.7.020104	⌀4ВI ГОСТ 6727-53* l=200	20	

ГлСпец	Винер		
Вединж	Хомич		
Провер	Хомич		
Разраб	Моренкова		81
Испол	Моренкова		81

1.141-КР-1.7.020100

Каркасы, К-1÷К-4
Сборочный чертеж

Стад	Масса	Масштаб
Р		
Лист	Листов	

Проектный институт ЛЕНЖИЛПРОЕКТ

Взам инв N | Подпись и дата | Инв N подл

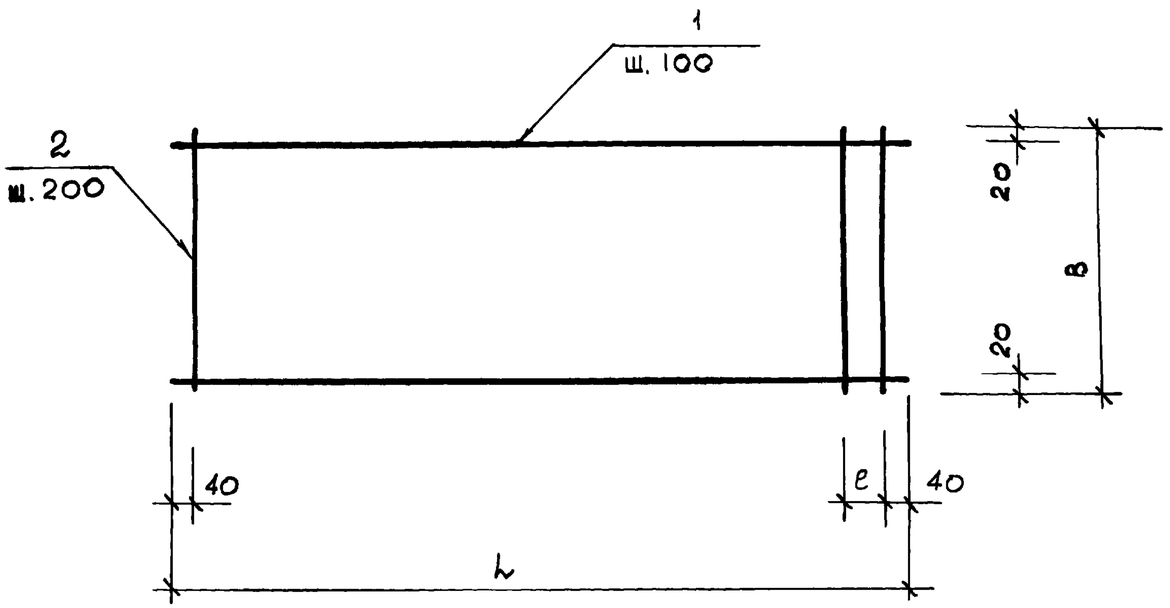

Сетки изготовлять при помощи контактной точечной электросварки в соответствии с требованиями ГОСТ 14098-68 и СН 393-78

Обозначение	Марка	Марка элемента	L, мм	e, мм	B, мм	Масса кг
1.141-КР-1.7.020200-01	С1-01	БПК8-27.5	2680		440	1.94
1.141-КР-1.7.020200-02	С1-02	БПК8-28.5	2780	100	440	2.03
1.141-КР-1.7.020200-03	С1-03	БПК8-29.5	2880		440	2.08
1.141-КР-1.7.020200-04	С1-04	БПК8-30.5	2980	100	440	2.17
1.141-КР-1.7.020200-05	С1-05	БПК8-31.5	3080		440	2.22
1.141-КР-1.7.020200-06	С1-06	БПК8-32.5	3180	100	440	2.31
1.141-КР-1.7.020200-07	С1-07	БПК8-33.5	3280		440	2.36
1.141-КР-1.7.020200-08	С1-08	БПК8-34.5	3380	100	440	2.46
1.141-КР-1.7.020200-09	С1-09	БПК8-35.5	3480		440	2.51

Форм	Зона	Поз.	Обозначение	Наименование	К-во	Примечание
				Детали		
			1.141-КР-1.7.020200-01	С1-01		
12		1	1.141-КР-1.7.020201	⌀4 ВI ГОСТ 6727-53* L=2680	5	
		2	1.141-КР-1.7.020202	⌀4 ВI ГОСТ 6727-53* B=440	14	
			1.141-КР-1.7.020200-02	С1-02		
12		1	1.141-КР-1.7.020203	⌀4 ВI ГОСТ 6727-53* L=2780	5	
		2	1.141-КР-1.7.020202	⌀4 ВI ГОСТ 6727-53* B=440	15	
			1.141-КР-1.7.020200-03	С1-03		
12		1	1.141-КР-1.7.020204	⌀4 ВI ГОСТ 6727-53* L=2880	5	
		2	1.141-КР-1.7.020202	⌀4 ВI ГОСТ 6727-53* B=440	15	
			1.141-КР-1.7.020200-04	С1-04		
12		1	1.141-КР-1.7.020205	⌀4 ВI ГОСТ 6727-53* L=2980	5	
		2	1.141-КР-1.7.020202	⌀4 ВI ГОСТ 6727-53* B=440	16	
			1.141-КР-1.7.020200-05	С1-05		
12		1	1.141-КР-1.7.020206	⌀4 ВI ГОСТ 6727-53* L=3080	5	
		2	1.141-КР-1.7.020202	⌀4 ВI ГОСТ 6727-53* B=440	16	
			1.141-КР-1.7.020200-06	С1-06		
12		1	1.141-КР-1.7.020207	⌀4 ВI ГОСТ 6727-53* L=3180	5	
		2	1.141-КР-1.7.020202	⌀4 ВI ГОСТ 6727-53* B=440	17	
			1.141-КР-1.7.020200-07	С1-07		
12		1	1.141-КР-1.7.020208	⌀4 ВI ГОСТ 6727-53* L=3280	5	
		2	1.141-КР-1.7.020202	⌀4 ВI ГОСТ 6727-53* B=440	17	
			1.141-КР-1.7.020200-08	С1-08		
12		1	1.141-КР-1.7.020209	⌀4 ВI ГОСТ 6727-53* L=3380	5	
		2	1.141-КР-1.7.020202	⌀4 ВI ГОСТ 6727-53* B=440	18	
			1.141-КР-1.7.020200-09	С1-09		
12		1	1.141-КР-1.7.020210	⌀4 ВI ГОСТ 6727-53* L=3480	5	
		2	1.141-КР-1.7.020202	⌀4 ВI ГОСТ 6727-53* B=440	18	

Гл. спец.	Винер		
Вед. инж.	Хомич		
Провер.	Хомич		
Разраб.	Моренкова		81
Испол.	Моренкова		81

1.141-КР-1.7.020200

Сетки С1-01÷С1-49

Стад.	Масса	Масштаб
Р		1:10
Лист 1	Листов 5	

Проектный институт ЛЕННИИПРОЕКТ

Инв. № подл. | Подпись и дата | Взам. инв. №

Обозначение	Марка	Марка элемента	L, мм	e, мм	B, мм	Масса кг.
1.141- КР-1.7.020200-10	С1- 10	БПК8-36.5	358.0	100	440	2.60
1.141- КР-1.7.020200-11	С1- 11	БПК8-37.5	368.0	—	440	2.65
1.141-КР-1.7.020200-12	С1- 12	БПК8-38.5	378.0	100	440	2.74
1.141-КР-1.7.020200-13	С1- 13	БПК8-39.5	388.0	—	440	2.79
1.141- КР-1.7.020200-14	С1-14	БПК8-40.5	398.0	100	440	2.88
1.141-КР-1.7.020200-15	С1- 15	БПК8-41.5	4080	—	440	2.93
1.141- КР-1.7.020200-16	С1-16	БПК8-42.5	4180	100	440	3.03
1.141-КР-1.7.020200-17	С1-17	БПК8-43.5	4280	—	440	3.08
1.141-КР-1.7.020200-18	С1-18	БПК8-44.5	4380	100	440	3.17
1.141- КР-1.7.020200-19	С1-19	БПК8-45.5	4480	—	440	3.22

			Обозначение	Наименование	К.во	Примечание
				Детали		
			1.141-КР-1.7.020200-10	С1-10		
12		1	1.141-КР-1.7.020211	ф4 ВI ГОСТ 6727-53* L=3580	5	
		2	1.141-КР-1.7.020202	ф4 ВI ГОСТ 6727-53* В=440	19	
			1.141-КР-1.7.020200-11	С1-11		
12		1	1.141-КР-1.7.020212	ф4 ВI ГОСТ 6727-53* L=3680	5	
		2	1.141-КР-1.7.020202	ф4 ВI ГОСТ 6727-53* В=440	19	
			1.141-КР-1.7.020200-12	С1-12		
12		1	1.141-КР-1.7.020213	ф 4 ВI ГОСТ 6727-53* L=3780	5	
		2	1.141-КР-1.7.020202	ф 4 ВI ГОСТ 6727-53* В=440	20	
			1.141-КР-1.7.020200-13	С1-13		
12		1.	1.141-КР-1.7.020214	ф4 ВI ГОСТ 6727-53* L=3880	5	
		2	1.141-КР-1.7.020202	ф4 ВI ГОСТ 6727-53* В=440	20	
			1.141-КР-1.7.020200-14	С1-14		
12		1	1.141-КР-1.7.020215	ф4 ВI ГОСТ 6727-53* L=3980	5	
		2	1.141-КР-1.7.020202	ф4 ВI ГОСТ 6727-53* В=440	21	
			1.141-КР-1.7.020200-15	С1-15		
12		1	1.141-КР-1.7.020216	ф4 ВI ГОСТ 6727-53* L=4080	5	
		2	1.141-КР-1.7.020202	ф 4 ВI ГОСТ 6727-53* В=440	21	
			1.141-КР-1.7.020200-16	С1-16		
12		1	1.141-КР-1.7.020217	ф4 ВI ГОСТ 6727-53* L=4180	5	
		2	1.141-КР-1.7.020202	ф4 ВI ГОСТ 6727-53* В=440	22	
			1.141-КР-1.7.020200-17	С1-17		
12		1	1.141-КР-1.7.020218	ф 4 ВI ГОСТ 6727-53* L=4280	5	
		2	1.141-КР-1.7.020202	ф4 ВI ГОСТ 6727-53* В=440	22	
			1.141-КР-1.7.020200-18	С1-18		
12		1	1.141-КР-1.7.020219	ф4 ВI ГОСТ 6727-53* L=4380	5	
		2	1.141-КР-1.7.020202	ф 4 ВI ГОСТ 6727-53* В=440	23	
			1.141-КР-1.7.020200-19	С1-19		
12		1	1.141-КР-1.7.020220	ф 4 ВI ГОСТ 6727-53* L=4480	5	
		2	1.141-КР-17.020202	ф4 ВI ГОСТ 6727-53* В=440	23	

Инв N подл. | Подпись и дата | Взам. инв. N

Обозначение	Марка	Марка элемента	L, мм	l, мм	B, мм	Масса кг
1.141-КР-1.7.020200-20	С1-20	БПК8-46.5	4580	100	440	3.31
1.141-КР-1.7.020200-21	С1-21	БПК8-47.5	4680	—	440	3.36
1.141-КР-1.7.020200-22	С1-22	БПК8-48.5	4780	100	440	3.46
1.141-КР-1.7.020200-23	С1-23	БПК8-49.5	4880	—	440	3.50
1.141-КР-1.7.020200-24	С1-24	БПК8-50.5	4980	100	440	3.60
1.141-КР-1.7.020200-25	С1-25	БПК8-51.5	5080	—	440	3.65
1.141-КР-1.7.020200-26	С1-26	БПК8-52.5	5180	100	440	3.74
1.141-КР-1.7.020200-27	С1-27	БПК8-53.5	5280	—	440	3.79
1.141-КР-1.7.020200-28	С1-28	БПК8-54.5	5380	100	440	3.88
1.141-КР-1.7.020200-29	С1-29	БПК8-55.5	5480	—	440	3.93

Форм.	Зона	Поз.	Обозначение	Наименование	К-во	Примечание
				Детали		
			1.141-КР-1.7.020200-20	С1-20		
12		1	1.141-КР-1.7.020221	ф4 ВI ГОСТ 6727-53* L=4580	5	
		2	1.141-КР-1.7.02.0202	ф4 ВI ГОСТ 6727-53* В=440	24	
			1.141-КР-1.7.020200-21	С1-21		
12		1	1.141-КР-1.7.020222	ф4 ВI ГОСТ 6727-53* L=4680	5	
		2	1.141-КР-1.7.020202	ф4 ВI ГОСТ 6727-53* В=440	24	
			1.141-КР-1.7.020200-22	С1-22		
12		1	1.141-КР-1.7.020223	ф4 ВI ГОСТ 6727-53* L=4780	5	
		2	1.141-КР-1.7.020202	ф4 ВI ГОСТ 6727-53* В=440	25	
			1.141-КР-1.7.020200-23	С1-23		
12		1	1.141-КР-1.7.02.0224	ф4 ВI ГОСТ 6727-53* L=4880	5	
		2	1.141-КР-1.7.020202	ф4 ВI ГОСТ 6727-53* В=440	25	
			1.141-КР-1.7.020200-24	С1-24		
12		1	1.141-КР-1.7.020225	ф4 ВI ГОСТ 6727-53* L=4980	5	
		2	1.141-КР-1.7.020202	ф4 ВI ГОСТ 6727-53* В=440	26	
			1.141-КР-1.7.020200-25	С1-25		
12		1	1.141-КР-1.7.020226	ф4 ВI ГОСТ 6727-53* L=5080	5	
		2	1.141-КР-1.7.020202	ф4 ВI ГОСТ 6727-53* В=440	26	
			1.141-КР-1.7.020200-26	С1-26		
12		1	1.141-КР-1.7.020227	ф4 ВI ГОСТ 6727-53* L=5180	5	
		2	1.141-КР-1.7.020202	ф4 ВI ГОСТ 6727-53* В=440	27	
			1.141-КР-1.7.020200-27	С1-27		
12		1	1.141-КР-1.7.020228	ф4 ВI ГОСТ 6727-53* L=5280	5	
		2	1.141 КР-1.7.02.0202	ф4 ВI ГОСТ 6727-53* В=440	27	
			1.141-КР-1.7.020200-28	С1-28		
12		1	1.141-КР-1.7.020229	ф4 ВI ГОСТ 6727-53* L=5380	5	
		2	1.141-КР-1.7.020202	ф4 ВI ГОСТ 6727-53* В=440	28	
			1.141-КР-1.7.020200-29	С1-29		
12		1	1.141-КР-1.7.020230	ф4 ВI ГОСТ 6727-53* L=5480	5	
		2	1.141-КР-1.7.020202	ф4 ВI ГОСТ 6727-53* В=440	28	

Инв.№ подл. | Подпись и дата | Взам. инв.№

Обозначение	Марка	Марка элемента	L1 мм	l1 мм	B1 м	Масса кг
1.141-кр-1.7.020200-30	С1-30	БПКУ-56.5	5580	100	440	4.03
1.141-кр-1.7.020200-31	С1-31	БПКУ-57.5	5680	—	440	4.07
1.141-кр-1.7.020200-32	С1-32	БПКУ-585	5780	100	440	4.17
1.141-кр-1.7.020200-33	С1-33	БПКУ-59.5	5880	—	440	4.22
1.141-кр-1.7.020200-34	С1-34	БПКУ-60.5	5980	100	44.0	4.31
1.141-кр-1.7.020200-35	С1-35	БПКУ-61.5	6080	—	440	4.36
1.141-кр-1.7.020200-36	С1-36	БПКУ-62.5	6180	100	440	4.45
1.141-кр 1.7.020200-37	С1-37	БПКУ-63.5	6280	—	4.40	4.50
1.141-кр 1.7.020200-38	С1-38	БПКУ-64.5	6380	100	4.40	4.60
1.141-кр 1.7.020200-39	С1-39	БПКУ-65.5	6480	—	4.40	4.65

форм	зона	поз	Обозначение	Наименование	к-во	Примечание
				Детали		
			1.141-кр-1.7.020200-30	С1-30		
12		1	1.141-кр-1.7.020231	ф4 ВI ГОСТ 6727-53* L=5580	5	
		2	1.141-кр-1.7.020202	ф4 ВI ГОСТ 6727-53* В=440	29	
			1.141-кр 1.7.020200-31	С1-31		
12		1	1.141-кр-1.7.020232	ф4 ВI ГОСТ 6727-53* L=5680	5	
		2	1.141-кр-1.7.020202	ф4 ВI ГОСТ 6727-53* В=440	29	
			1.141-кр 1.7.020200-32	С1-32		
12		1	1.141-кр-1.7.020233	ф4 ВI ГОСТ 6727-53* L=5780	5	
		2	1.141-кр-1.7.020202	ф4 ВI ГОСТ 6727-53* В=440	30	
			1.141-кр-1.7.020200-33	С1-33		
12		1	1.141-кр-1.7.020234	ф4 ВI ГОСТ 6727-53* L=5880	5	
		2	1.141-кр-1.7.020202	ф4 ВI ГОСТ 6727-53* В=440	30	
			1.141-кр-1.7.020200-34	С1-34		
12		1	1.141-кр-1.7.020235	ф4 ВI ГОСТ 6727-53* L=5980	5	
		2	1.141-кр-1.7.020202	ф4 ВI ГОСТ 6727-53* В=440	31	
			1.141-кр-1.7.020200-35	С1-35		
12		1	1.141-кр-1.7.020236	ф4 ВI ГОСТ 6727-53* L=6080	5	
		2	1.141-кр-1.7.020202	ф4 ВI ГОСТ 6727-53* В=440	31	
			1.141-кр-1.7.020200-36	С1-36		
12		1	1.141-кр-1.7.020237	ф4 ВI ГОСТ 6727-53* L=6180	5	
		2	1.141-кр-1.7.020202	ф4 ВI ГОСТ 6727-53* В=440	32	
			1.141-кр-1.7.020200-37	С1-37		
12		1	1.141-кр-1.7.020238	ф4 ВI ГОСТ 6727-53* L=6280	5	
		2	1.141-кр-1.7.020202	ф4 ВI ГОСТ 6727-53* В=440	32	
			1.141-кр-1.7.020200-38	С1-38		
12		1	1.141-кр-1.7.020239	ф4 ВI ГОСТ 6727-53* L=6380	5	
		2	1.141-кр-1.7.020202	ф4 ВI ГОСТ 6727-53* В=440	33	
			1.141-кр-1.7.020200-39	С1-39		
12		1	1.141-кр-1.7.020240	ф4 ВI ГОСТ 6727-53* L=6480	5	
		2	1.141-кр-1.7.020202	ф4 ВI ГОСТ 6727-53* В=440	33	

Инв.№ подл. | Подпись и дата | Взам.инв.№

Обозначение	Марка	Марка элемента	L_1 мм	e_1 мм	B, мм	Масса кг
1.141-кр-1.7.020200-40	С-1-40	БПКУ-66.5	6580	100	440	4.74
1.141-кр-1.7.020200-41	С1-41	БПКУ-67.5	6680	—	440	4.78
1.141-кр-1.7.020200-42	С1-42	БПКУ-68.5	6780	100	440	4.88
1.141-кр-1.7.020200-43	С1-43	БПКУ-69.5	6880	—	440	4.93
1.141-кр-1.7.020200-44	С1-44	БПКУ-70.5	6980	100	440	5.08
1.141-кр-1.7.020200-45	С1-45	БПКУ-71.5	7080	—	440	5.07
1.141-кр-1.7.020200-46	С1-46	БПКУ-72.5	7180	100	440	5.17
1.141-кр-1.7.020200-47	С1-47	БПКУ-73.5	7280	—	440	5.22
1.141-кр-1.7.020200-48	С1-48	БПКУ-74.5	7380	100	440	5.31
1.141-кр-1.7.020200-49	С1-49	БПКУ-75.5	7480	—	440	5.36

Форм	Зона	Поз.	Обозначение	Наименование	К-во	Примечание
				Детали		
			1.141-кр-1.7.020200-40	С1-40		
12		1	1.141-кр-1.7.020241	ф4 ВI ГОСТ 6727-53* L=6580	5	
		2	1.141-кр-1.7.020202	ф4 ВI ГОСТ 6727-58* B=440	34	
			1.141-кр-1.7.020200-41	С1-41		
12		1	1.141-кр-1.7020242	ф4 ВI ГОСТ 6727-53* L=6680	5	
		2	1.141-кр-1.7.020202	ф4 ВI ГОСТ 6727-53* B=440	34	
			1.141-кр-1.7.020200-42	С1-42		
12		1	1.141-кр-1.7.020243	ф4 ВI ГОСТ 6727-53* L=6780	5	
		2	1.141-кр-1.7.020202	ф4 ВI ГОСТ 6727-53* B=440	35	
			1.141-кр-1.7.020200-43	С1-43		
12		1	1.141-кр-1.7.020244	ф4 ВI ГОСТ 6727-53* L=6880	5	
		2	1.141-кр-1.7.020202	ф4 ВI ГОСТ 6727-53* B=440	35	
			1.141-кр-1.7.020200-44	С1-44		
12		1	1.141-кр-1.7.020245	ф4 ВI ГОСТ 6727-53* L=6780	5	
		2	1.141-кр-1.7.020202	ф4 ВI ГОСТ 6727-53* B=440	36	
			1.141-кр-1.7.020200-45	С1-45		
12		1	1.141-кр-1.7.020246	ф4 ВI ГОСТ 6727-53* L=7080	5	
		2	1.141-кр-1.7.020202	ф4 ВI ГОСТ 6727-53* B-440	36	
			1.141-кр-1.7.020200-46	С1-46		
12		1	1.141-кр-1.7.020247	ф4 ВI ГОСТ 6727-53* L=7180	5	
		2	1.141-кр-1.7.020202	ф4 ВI ГОСТ 6727-53* B=440	37	
			1.141-кр-1.7.020200-47	С1-47		
12		1	1.141-кр-1.7.020248	ф4 ВI ГОСТ 6727-53* L=7280	5	
		2	1.141-кр-1.7.020202	ф4 ВI ГОСТ 6727-53* B=440	37	
			1.141-кр-1.7.020200-48	С1-48		
12		1	1.141-кр-1.7.020249	ф4 ВI ГОСТ 6727-53* L=7380	5	
		2	1.141-кр-1.7.020202	ф4 ВI ГОСТ 6727-53* B=440	38	
			1.141-кр-1.7.020200-49	С1-40		
12		1	1.141-кр-1.7.020250	ф4 ВI ГОСТ 6727-53* L=7480	5	
		2	1.141-кр-1.7.020202	ф4 ВI ГОСТ 6727-53* B=440	38	

Взам инв N

Подпись и дата

Инв N подл

1.141-кр-1.7.020200

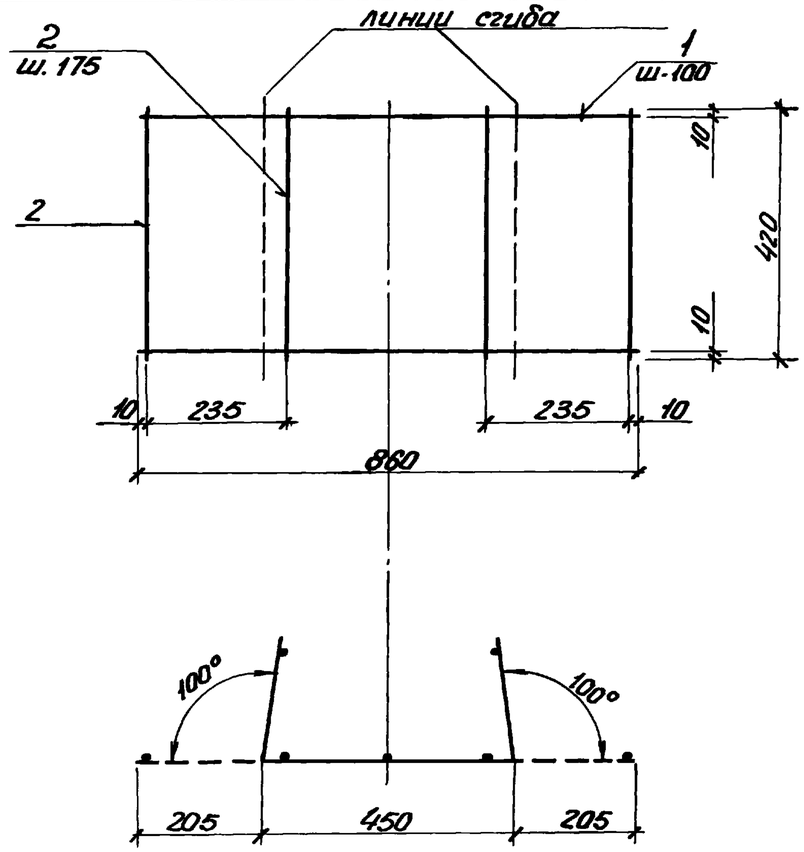

Форм.	Зона	Поз.	Обозначение	Наименование	К-во	Примечание
				Детали		
11		1	1.141-КР-1.7.020301	ф4ВI ГОСТ 6727-53* L: 860	5	0.42
11		2	1.141-КР-1.7.020302	ф4ВI ГОСТ 6727-53* B: 420	5	0.21
						0.63

Сетку изготовлять при помощи контактной точечной электросварки в соответствии с требованиями ГОСТ 14098-68 и СН 393-78.

Инв. N подл. | Подпись и дата | Взам. инв. N

Гл. спец.	Винер		
Вед. инж.	Хомич		
Провер.	Хомич		
Разраб.	Моренкова		
Испол.	Моренкова		

1.141-КР-1.7.020300

Сетка С-2

стад.	масса	масшт.
Р	0.63	1:10

лист | листов

Проектный институт ЛЕННИИЛПРОЕКТ

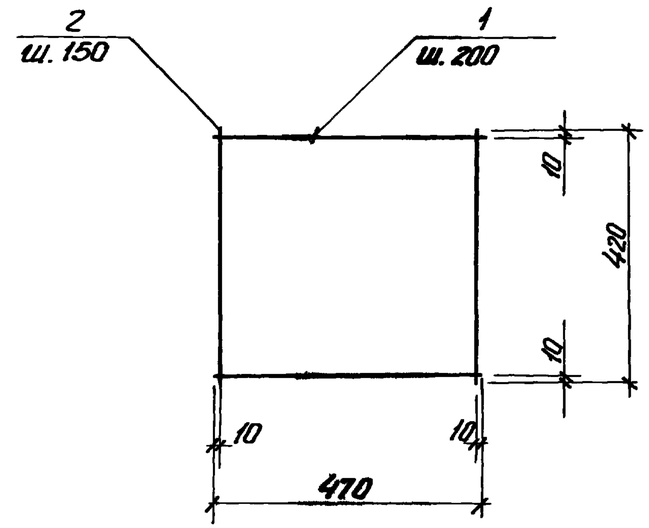

Форм.	Зона	Поз.	Обозначение	Наименование	К-во	Примечание
11		1	1.141-КР-1.7.020401	ф4ВI ГОСТ 6727-53* l: 470	3	0.13
11		2	1.141-КР-1.7.020402	ф4ВI ГОСТ 6727-53* l: 420	4	0.17
						0.30

Сетку изготовлять при помощи контактной точечной электросварки в соответствии с требованиями ГОСТ 14098-68 и СН 393-78.

Инв. N подл. | Подпись и дата | Взам. инв. N

Гл. спец.	Винер		
Вед. инж.	Хомич		
Провер.	Хомич		
Разраб.	Моренкова		
Испол.	Моренкова		

1.141-КР-1.7.020400

Сетка С-3

стад.	масса	масштаб
Р	0.30	1:10

лист | листов

Проектный институт ЛЕННИИЛПРОЕКТ

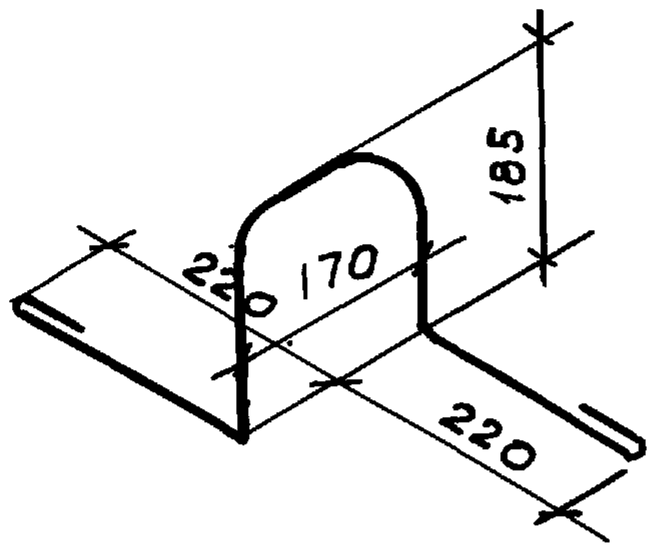

Форм.	Зона	Поз.	Обозначение	Наименование	Кол.	Примечание
II			1.141-КР-1.7.020002	⌀10АТ ГОСТ 5781-75 ℓ=1040	1	0.617

Взам. инв. N | Подпись и дата | Инв. N подл.

Гл.спец	Винер		
Вед.инж	Хомич		
Провер	Хомич		
Разраб	Моренкова		
Испол	Моренкова		

1.141-КР-1.7.020002

Петля П-1

Стад	Масса	Масштаб
Р	0.617	1:10
Лист	Листов	

проектный институт
ЛЕНЖИЛПРОЕКТ

Схема испытания

/по ГОСТ 8829-77/

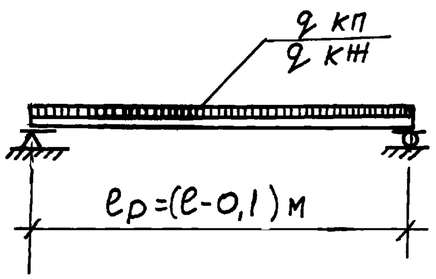

Контрольные нагрузки (дополнительные к собственному весу панели)

Контрольная разрушающая:

$q^{I}_{кп} = 1080 \frac{кг}{м^2}$ (С=1,4) $q^{II}_{кп} = 1230 \frac{кг}{м^2}$ (С=1.6)

Контрольная нагрузка по проверке жесткости (дополнительная к собственному весу панели)

$q_{кн} = 640 \frac{кг}{м^2}$

Таблица контрольных прогибов

Марка панели	Расчетный пролет см.	Контрольн прогиб, см.	1	2	3
1	2	3	БПК8 - 51.5	500	0.29
БПК8 - 27.5	260	0.02	БПК8 - 52.5	510	0.31
БПК8 - 28.5	270	0.02	БПК8 - 53.5	520	0.34
БПК8 - 29.5	280	0.03	БПК8 - 54.5	530	0.36
БПК8 - 30,5	290	0.03	БПК8 - 55.5	540	0.40
БПК8 - 31,5	300	0.04	БПК8 - 56.5	550	0.42
БПК8 - 32,5	310	0.04	БПК8 - 57.5	560	0.46
БПК8 - 33,5	320	0.05	БПК8 - 58.5	570	0.49
БПК8 - 34.5	330	0.06	БПК8 - 59.5	580	0.52
БПК8 - 35,5	340	0.06	БПК8 - 60.5	590	0.56
БПК8 - 36.5	350	0.07	БПК8 - 61.5	600	1.40
БПК8 - 37.5	360	0.08	БПК8 - 62.5	610	1.63
БПК8 - 38.5	370	0.09	БПК8 - 63.5	620	1.80
БПК8 - 39.5	380	0.10	БПК8 - 64.5	630	0.72
БПК8 - 40,5	390	0.11	БПК8 - 65.5	640	0.78
БПК8 - 41,5	400	0.12	БПК8 - 66.5	650	2.30
БПК8 - 42.5	410	0.13	БПК8 - 67.5	660	2.50
БПК8 - 43,5	420	0.14	БПК8 - 68.5	670	0.94
БПК8 - 44,5	430	0.16	БПК8 - 69.5	680	0.99
БПК8 - 45,5	440	0.17	БПК8 - 70.5	690	1.05
БПК8 - 46,5	450	0.19	БПК8 - 71.5	700	1.60
БПК8 - 47,5	460	0.21	БПК8 - 72.5	710	1.85
БПК8 - 48,5	470	0.22	БПК8 - 73.5	720	1.25
БПК8 - 49.5	480	0.24	БПК8 - 74.5	730	1.90
БПК8 - 50.5	490	0.27	БПК8 - 75.5	740	1.76

1.141-КР-1.7.000000 ДИ

Гл.спец	Винер		
Вед инж	Хомич		
Провер	Хомич		
Разраб.	Моренкова	Азаш 81	
Испол.	Моренкова	Азаш 81	

Данные для испытания

Стадия	Лист	Листов
Р		

Проектный институт ЛЕНГИПРОЕКТ

Инв.№ подл. | Подпись и дата | Взам.инв.№