ТИПОВЫЕ КОНСТРУКЦИИ, ИЗДЕЛИЯ И УЗЛЫ ЗДАНИЙ И СООРУЖЕНИЙ

СЕРИЯ 1.188-5

ЖЕЛЕЗОБЕТОННЫЕ КАБИНЫ САНИТАРНО-ТЕХНИЧЕСКИХ УЗЛОВ

ЖИЛЫХ ДОМОВ ДО 9 ЭТАЖЕЙ С ВЫСОТОЙ ЭТАЖА 2,8 м.

ВЫПУСК 12

СТРОИТЕЛЬНЫЕ ЧЕРТЕЖИ КАБИН ТИПА 2СК25, ОБЪЕДИНЕННЫХ С ВЕНТБЛОКОМ, ИЗ ТЯЖЕЛОГО ЦЕМЕНТНОГО БЕТОНА И КЕРАМЗИТОБЕТОНА ДЛЯ ЖИЛЫХ ЗДАНИЙ С ТЕПЛЫМ ЧЕРДАКОМ

РАБОЧИЕ ЧЕРТЕЖИ

ТИПОВЫЕ КОНСТРУКЦИИ, ИЗДЕЛИЯ И УЗЛЫ ЗДАНИЙ И СООРУЖЕНИЙ

СЕРИЯ 1.188-5

ЖЕЛЕЗОБЕТОННЫЕ КАБИНЫ САНИТАРНО-ТЕХНИЧЕСКИХ УЗЛОВ

ЖИЛЫХ ДОМОВ ДО 9 ЭТАЖЕЙ С ВЫСОТОЙ ЭТАЖА 2,8 м.

ВЫПУСК 12

СТРОИТЕЛЬНЫЕ ЧЕРТЕЖИ КАБИН ТИПА 2СК25, ОБЪЕДИНЕННЫХ С ВЕНТБЛОКОМ, ИЗ ТЯЖЕЛОГО ЦЕМЕНТНОГО БЕТОНА И КЕРАМЗИТОБЕТОНА ДЛЯ ЖИЛЫХ ЗДАНИЙ С ТЕПЛЫМ ЧЕРДАКОМ

РАБОЧИЕ ЧЕРТЕЖИ

РАЗРАБОТАНЫ ЦНИИЭП ЖИЛИЩА

Руководитель отделения проектных работ — В.М. ОСТРЕЦОВ
Начальник отдела N 24 — Н.Б РОСИНСКИЙ
Гл. инженер проекта — Д.Е ПАЛЬМАН

УТВЕРЖДЕНЫ И ВВЕДЕНЫ В ДЕЙСТВИЕ С 15.05.86г
ГОСГРАЖДАНСТРОЕМ
ПРИКАЗ № 152 ОТ 30.04.86г.

Согласованы: Гипростроммаш Минстройдормаша СССР
Гл. инж. института — В.М. БУЗИНОВ

Обозначение	Наименование	Стр.
1.188-5.12-00000ТО	Техническое описание	4
1.188-5.12-10000	Кабина санитарно-техническая 2СК25л	7
1.188-5.12-10000СБ	Кабина санитарно техническая 2СК25л	
	Сборочный чертеж	8
1.188-5.12-20000	Кабина санитарно-техническая 2СК25пр	9
1.188-5.12-20000СБ	Кабина санитарно-техническая 2СК25пр	
	Сборочный чертеж	10
1.188-5.12-00000Д1	Узлы А; Б	11
1.188-5.12-11000	Корпус К1(К1-Т; К1-П)	12
1.188-5.12-21000	Корпус К2(К2-Т; К2-П)	12
1.188-5.12-11000СБ	Корпус К1(К1-Т; К1-П). Сборочный чертеж	13
1.188-5.12-21000СБ	Корпус К2(К2-Т; К2-П). Сборочный чертеж	16
1.188-5.12-00000Д2	Узлы I...VI	19
1.188-5.12-12000	Днище Д1	21
1.188-5.12-22000	Днище Д2	21
1.188-5.12-12000СБ	Днище Д1. Сборочный чертеж	22
1.188-5.12-22000СБ	Днище Д2. Сборочный чертеж	23
1.188-5.12-00000Д3	Узлы 1...6	24
1.188-5.12-00000Д4	Узлы 7...12	25
1.188-5.12-11100	Каркас пространственный КПК1	26
1.188-5.12-21000	Каркас пространственный КПК2	26
1.188-5.12-11100СБ	Каркас пространственный КПК1	
	Сборочный чертеж	27
1.188-5.12-21100СБ	Каркас пространственный КПК2	
	Сборочный чертеж	28

Обозначение	Наименование	Стр.
1.188-5.12-02100	Каркас пространственный КПД (КПД1; КПД2)	29
1.188-5.12-02100СБ	Каркас пространственный КПД (КПД1; КПД2)	
	Сборочный чертеж	29
1.188-5.12-14000	Электрооборудование	30
1.188-5.12-15000	Дверь ДВ. (ДВ1; ДВ2)	31
1.188-5.12-16000	Крепление стояков	32
1.188-5.12-17000	Шкаф и ограждение	33
1.188-5.12-17000СБ	Шкаф и ограждение	
	Сборочный чертеж	33
1.188-5.12-17001	Уголок	34
1.188-5.12-17100	Шкаф	35
1.188-5.12-17100СБ	Шкаф. Сборочный чертеж	35
1.188-5.12-17110	Стенка боковая	38
1.188-5.12-17110СБ	Стенка боковая. Сборочный чертеж.	38
1.188-5.12-17120	Полка переставная.	39
1.188-5.12-17120СБ	Полка переставная. Сборочный чертеж	39
1.188-5.12-17130	Полка конструктивная	40
1.188-5.12-17130СБ	Полка конструктивная	
	Сборочный чертеж	40
1.188-5.12-17140	Дверка	41
1.188-5.12-17140СБ	Дверка. Сборочный чертеж.	41
1.188-5.12-17200	Ограждение	42
1.188-5.12-17200СБ	Ограждение. Сборочный чертеж.	42
1.188-5.12-17300	Ограждение.	43
1.188-5.12-17300СБ	Ограждение. Сборочный чертеж	43
1.188-5.12-18000	Экран ванны	44

Серия 1.188-5

Инв № подл. | Подпись и дата | Взам. инв №

Н. контр.	Гиберман		1.188-5.12-00000
Нач. отд. 24	Росинский		Содержание
Гл. конс. отд.	Пальман		Стадия: Р; Лист: 1; Листов: 2
ГИП	Пальман		ЦНИИЭП жилища
Рук. гр.	Волкова		

Формат А3

Обозначение	Наименование	Стр.
1.188-5.12-06001	Полоса	45
1.188-5.12-06002	Полоса	45
1.188-5.12-08001	Лист асбестоцементный	46
1.188-5.12-08002	Полоса	46
1.188-5.12-00010	Сетка С (С1...С7)	47
1.188-5.12-00010СБ	Сетка С (С1...С7). Сборочный чертеж	48
1.188-5.12-00020	Сетка С (С8; С9)	49
1.188-5.12-00030	Сетка С (С10; С11)	50
1.188-5.12-00040	Сетка С (С12; С13)	51
1.188-5.12-00050	Каркас КР (КР1; КР2)	52
1.188-5.12-00060	Каркас КР (КР3...КР6)	53
1.188-5.12-00070	Изделие закладное МН1	54
1.188-5.12-00080	Изделие закладное МН2	54
1.188-5.12-00090	Изделие закладное МН3	55
1.188-5.12-00001	Петля строповочная П (П1; П2) Стержень гнутый А1	55
1.188-5.12-00110	Изделие закладное МН4	56
1.188-5.12-00111	Полоса	56
1.188-5.12-11200	Рамка деревянная РД-1	57
1.188-5.12-11300	Рамка деревянная РД-2	57
1.188-5.12-00000РС	Ведомость расхода стали	58
1.188-5.12-00000РМ	Ведомость расхода материалов	59

Серия 1.188-5

Инв № подл. | Подпись и дата | Взам. инв. №

Инв № подл. | Подпись и дата | Взам. инв. №

1. Общие данные

Рабочие чертежи железобетонных санитарно-технических кабин типа 2СК25, объединенных с вентблоком, из тяжелого цементного бетона и керамзитобетона для жилых зданий с теплым чердаком разработаны в составе общесоюзного каталога типовых конструкций и изделий для всех видов строительства в соответствии с ГОСТ 18048-80 „Кабины санитарно-технические железобетонные. Технические условия"

В данном выпуске представлены строительные рабочие чертежи кабины типа 2СК 25 левого и правого варианта исполнения Сборочные и деталировочные чертежи санитарно-технического оборудования разработаны в выпуске 11 данной серии, применительно к кабине 2СК 24.

Кабины состоят из объемного блока типа „Колпак-корпуса, изготавливаемого из тяжелого бетона или бетона на пористых заполнителях (керамзитобетон), и ребристой плиты-днища изготавливаемой из тяжелого бетона.

В кабинах предусматривается вентиляция через отверстия в стенках, соединяющих помещения кабины с вентиляционными каналами. Отверстия закрываются вентиляционными решетками (ГОСТ 13448-82).

Марка кабины состоит из буквенно-цифровых групп, разделенных дефисом. В первой группе содержится обозначение типоразмера и варианта исполнения кабины, во второй-обозначение вида бетона: буквой „Т"-для кабины с корпусом и днищем из тяжелого бетона и буквой „П" для кабин с корпусом из керамзитобетона и днищем из тяжелого бетона.

Особенности конструкций кабин, обусловленные различной компановкой с кухонными мойками, вариантами исполнения узлов канализации и расположением в здании отражаются в третьей группе марки по данным номенклатуры санитарно-технического оборудования кабин, приведенной в выпуске 11 серии 1.188-5 применительно к кабине 2СК24

Пример расшифровки марки кабины 2СК25Л-Т-01В

2СК25Л - Кабина разобщенная высотой 2540мм левого варианта исполнения

Т - корпус и днище кабины из тяжелого цементного бетона

01В - для верхнего этажа с диаметром труб холодного и горячего водоснабжения d=25мм.

Предел огнестойкости кабины составляет 0,5 часа. Предел распространения огня равен нулю.

2. Технические требования

Тип кабины принят по ГОСТ 18048-80. Высота кабины принята из расчета высоты этажа 2,8 м при толщине перекрытий 120, 160 и 220 мм

Минимальная толщина стенок объемного блока кабины-40мм. Толщина перекрытия кабины-40мм, минимальная толщина днища-50мм.

Глухие стенки объемного блока (без дверных проемов) изготавливаются с технологическими уклонами за счет утолщения стен в верхнем сечении на 15мм. Отверстия в стенах и потолке выполняются сквозными или в виде ниш „вафель" глубиной 20мм, пробиваемых в необходимых местах.

Отклонения фактических размеров кабин от номинальных, указанных в рабочих чертежах, не должны превышать величин, приведенных в п.п. 2 и 9 ГОСТ 18048-80.

Качество наружных поверхностей и внешний вид кабин должны соответствовать перечисленным требованиям в табл.4 и п 2.10 ГОСТ 18048-80.

Внутренние и наружные поверхности стен и потолок кабин должны быть гладкими, подготовленными под отделку.

Характер отделки указывается в заказе заводу-изготовителю согласно ГОСТ 18048-80 п.1.2

Для облицовки пола используется керамическая плитка тип 11 (ГОСТ 6787-80)

При установке ванн для предохранения от затекания воды должна быть обеспечена герметичность примыкания бортов ванн к стенкам путем установки поливинилхлоридных нащельников или других мероприятий.

Кабины поставляются со смонтированными трубопроводами и электропроводкой, с установленным в них сантехоборудованием, электрооборудованием, хозяйственным шкафом, ограждением стояка канализации и дверным заполнением.

Серия 1.188-5

Н контр	Гиберман		1.188-5.12-00000ТО
Нач отд 24	Росинский		Техническое описание
Гл конст отд	Пальман		Стадия Р, Лист 1, Листов 4
ГИП	Пальман		ЦНИИЭП жилища
Рук гр	Волкова		

Инв № подл | Подпись и дата | Взам инв №

В САНИТАРНО-ТЕХНИЧЕСКИХ КАБИНАХ ПРИ ПРИМЕНЕНИИ В НИХ ПЛАСТМАССОВЫХ ТРУБОПРОВОДОВ НЕОБХОДИМО:

ШКАФ И ОГРАЖДЕНИЕ ТРУБОПРОВОДОВ НЕ УСТАНАВЛИВАТЬ;

МЕСТА ПРОХОДА СТОЯКОВ ЧЕРЕЗ ПЕРЕКРЫТИЕ ЗАДЕЛАТЬ ЦЕМЕНТНЫМ РАСТВОРОМ НА ВСЮ ТОЛЩИНУ ПЕРЕКРЫТИЯ; УЧАСТОК СТОЯКА ОТ ВЕРХА ПЕРЕКРЫТИЯ ДО НИЗА ОТВОДНОГО ПАТРУБКА ОБМАЗАТЬ ЦЕМЕНТНЫМ РАСТВОРОМ МАРКИ ПО ПРОЧНОСТИ НА СЖАТИЕ М150 СЛОЕМ 3СМ АРМИРОВАННОГО ВЯЗАЛЬНОЙ ПРОВОЛОКОЙ ф 1,8-2,0ММ РАСПОЛОЖЕННЫМИ С ЗАЗОРОМ 1,5СМ ОТ ПОВЕРХНОСТИ СТОЯКА;

ПЕРЕД ЗАДЕЛКОЙ СТОЯКА РАСТВОРОМ ТРУБУ ОБЕРНУТЬ РУЛОННЫМ ГИДРОИЗОЛЯЦИОННЫМ МАТЕРИАЛОМ БЕЗ ЗАЗОРА.

(ОСНОВАНИЕ - ПОСТАНОВЛЕНИЕ ГОССТРОЯ СССР ОТ 26 ИЮНЯ 1985г №99 ОБ ИЗМЕНЕНИЯХ В „ИНСТРУКЦИИ ПО ПРОЕКТИРОВАНИЮ И МОНТАЖУ СЕТЕЙ ВОДОСНАБЖЕНИЯ И КАНАЛИЗАЦИИ ИЗ ПЛАСТМАССОВЫХ ТРУБ." СН478-80).

3. УКАЗАНИЯ ПО ИЗГОТОВЛЕНИЮ

ЖЕЛЕЗОБЕТОННЫЕ ЭЛЕМЕНТЫ КАБИН РАЗРАБОТАНЫ ПО НОРМАМ СНиП II-21-75 „БЕТОННЫЕ И ЖЕЛЕЗОБЕТОННЫЕ КОНСТРУКЦИИ" С УЧЕТОМ ИЗМЕНЕНИЙ И ДОПОЛНЕНИЙ К НЕМУ.

ОБЬЕМНЫЙ БЛОК КОРПУСА КАБИНЫ ЗАПРОЕКТИРОВАН ИЗ УСЛОВИЯ ФОРМОВАНИЯ ЕГО В УСТАНОВКАХ С НЕПОДВИЖНЫМ СЕРДЕЧНИКОМ С ПРИМЕНЕНИЕМ ТЕХНОЛОГИИ МАЛОПОДВИЖНЫХ СМЕСЕЙ С ПРЕДЕЛЬНОЙ КРУПНОСТЬЮ ЗАПОЛНИТЕЛЯ 10ММ. ОБЪЕМНЫЙ БЛОК КОРПУСА ИЗГОТАВЛИВАЕТСЯ ИЗ ТЯЖЕЛОГО ЦЕМЕНТНОГО БЕТОНА С ПЛОТНОСТЬЮ γ=2400 КГ/М³ ИЛИ КЕРАМЗИТОБЕТОНА ПЛОТНОЙ СТРУКТУРЫ С ПЛОТНОСТЬЮ γ=1600 КГ/М³. МАРКА БЕТОНА ПО ПРОЧНОСТИ НА СЖАТИЕ М200.

ПЛИТА ДНИЩА ИЗГОТАВЛИВАЕТСЯ ИЗ ТЯЖЕЛОГО ЦЕМЕНТНОГО БЕТОНА МАРКИ ПО ПРОЧНОСТИ НА СЖАТИЕ М200 В ГОРИЗОНТАЛЬНЫХ ФОРМАХ РЕБРАМИ ВНИЗ С УКЛАДКОЙ НА ПОДДОН КЕРАМИЧЕСКОЙ ПЛИТКИ

ЖЕЛЕЗОБЕТОННЫЕ ЭЛЕМЕНТЫ КАБИН АРМИРУЮТСЯ ПРОСТРАНСТВЕННЫМИ КАРКАСАМИ. ПРОСТРАНСТВЕННЫЕ АРМАТУРНЫЕ КАРКАСЫ-ВЯЗАНЫЕ. СОБИРАЮТСЯ НА КОНДУКТОРАХ ИЗ ПЛОСКИХ СВАРНЫХ СЕТОК, ЗАКЛАДНЫХ ИЗДЕЛИЙ, СТРОПОВОЧНЫХ ПЕТЕЛЬ И КАРКАСОВ СО СТРОГИМ СОБЛЮДЕНИЕМ ПРОЕКТНЫХ РАЗМЕРОВ.

ПЛОСКИЕ АРМАТУРНЫЕ СЕТКИ И КАРКАСЫ ИЗГОТАВЛИВАЮТСЯ ИЗ ОБЫКНОВЕННОЙ АРМАТУРНОЙ ПРОВОЛОКИ КЛАССА Вр-I (ГОСТ 6727-80) И СТЕРЖНЕВОЙ ГОРЯЧЕКАТАНОЙ АРМАТУРНОЙ СТАЛИ КЛАССА А-III (ГОСТ5781-82). УГЛЕРОДИСТАЯ СТАЛЬ ДОЛЖНА УДОВЛЕТВОРЯТЬ ТРЕБОВАНИЯМ ГОСТ 380-71*. МАРКИ СТАЛЕЙ ДЛЯ ЗАКЛАДНЫХ И АРМАТУРНЫХ ИЗДЕЛИЙ ДОЛЖНЫ ПРИНИМАТЬСЯ В СООТВЕТСТВИИ С УКАЗАНИЯМИ СНиП II-21-75 В ЗАВИСИМОСТИ ОТ РАСЧЕТНЫХ ТЕМПЕРАТУР НАРУЖНОГО ВОЗДУХА В РАЙОНЕ СТРОИТЕЛЬСТВА (КАК ДЛЯ ЭЛЕМЕНТОВ РАБОТАЮЩИХ НА СТАТИЧЕСКУЮ НАГРУЗКУ)

ПОЛОСОВАЯ, СТЕРЖНЕВАЯ АРМАТУРНАЯ СТАЛЬ, АРМАТУРНАЯ ПРОВОЛОКА ДОЛЖНЫ ИМЕТЬ ГАРАНТИЮ СВАРИВАЕМОСТИ.

СВАРНЫЕ АРМАТУРНЫЕ ИЗДЕЛИЯ (СЕТКИ, КАРКАСЫ, ЗАКЛАДНЫЕ ИЗДЕЛИЯ) ИЗГОТАВЛИВАЮТСЯ В СООТВЕТСТВИИ С ТРЕБОВАНИЯМИ ГОСТ 10922-75, ГОСТ 14098-68, ГОСТ 19292-73

СТРОПОВОЧНЫЕ ПЕТЛИ ИЗГОТАВЛИВАЮТ ИЗ СТЕРЖНЕВОЙ ГОРЯЧЕКАТАНОЙ АРМАТУРЫ КЛАССА А-I МАРОК ВСТ3пс2 И ВСТ3сп2 И ИЗ СТАЛИ 10ГТ ПО ГОСТ5781-82. СТАЛЬ МАРКИ ВСТ3пс2 ДОПУСКАЕТСЯ ПРИМЕНЯТЬ ДЛЯ СТРОПОВОЧНЫХ ПЕТЕЛЬ, ПРЕДНАЗНАЧЕННЫХ ДЛЯ ПОДЪЕМА И МОНТАЖА КАБИН ПРИ ТЕМПЕРАТУРАХ НЕ НИЖЕ МИНУС 40°С. СТРОПОВОЧНЫЕ ПЕТЛИ ЗАПРОЕКТИРОВАНЫ С УЧЕТОМ ОБЯЗАТЕЛЬНОГО ПРИМЕНЕНИЯ ДЛЯ ПОДЪЕМА КАБИН СПЕЦИАЛЬНЫХ САМОБАЛАНСИРУЮЩИХ ТРАВЕРС С ВЕРТИКАЛЬНЫМИ СТРОПАМИ ПРИ ОБЯЗАТЕЛЬНОМ УСЛОВИИ ДОСТИЖЕНИЯ БЕТОНОМ 70% ПРОЧНОСТИ ОТ УКАЗАННОЙ В ПРОЕКТЕ.

ИЗГОТОВЛЕНИЕ КАБИН ПРЕДУСМАТРИВАЕТ ПРИМЕНЕНИЕ ТЕХНОЛОГИИ, РАЗРАБОТАННОЙ ИНСТИТУТОМ ГИПРОСТРОММАШ ДЛЯ САНТЕХКАБИН.

ПРОЕКТНОЕ ПОЛОЖЕНИЕ ПРОСТРАНСТВЕННОГО КАРКАСА В ПРОЦЕССЕ БЕТОНИРОВАНИЯ ОБЕСПЕЧИВАЕТСЯ ПЛАСТМАССОВЫМИ ФИКСАТОРАМИ

ОТКЛОНЕНИЕ ОТ ПРОЕКТНОЙ ТОЛЩИНЫ ЗАЩИТНОГО СЛОЯ БЕТОНА ДО АРМАТУРЫ НЕ ДОЛЖНО ПРЕВЫШАТЬ 3ММ.

ПОСТАВКА КАБИН ПОТРЕБИТЕЛЮ ПРОИЗВОДИТСЯ ПО ДОСТИЖЕНИИ БЕТОНОМ ОТПУСКНОЙ ПРОЧНОСТИ. ВЕЛИЧИНА ОТПУСКНОЙ ПРОЧНОСТИ БЕТОНА УСТАНАВЛИВАЕТСЯ ПО СОГЛАСОВАНИЮ МЕЖДУ ПРЕДПРИЯТИЕМ-ИЗГОТОВИТЕЛЕМ, ПОТРЕБИТЕЛЕМ И ПРОЕКТНОЙ ОРГАНИЗАЦИЕЙ В ЗАВИСИМОСТИ ОТ УСЛОВИЯ ТРАНСПОРТИРОВАНИЯ И МОНТАЖА КАБИН.

ПРИ ЭТОМ ОТПУСКНАЯ ПРОЧНОСТЬ БЕТОНА В КАБИНАХ ДОЛЖНА БЫТЬ НЕ МЕНЕЕ 70% ОТ ПРОЕКТНОЙ МАРКИ ПО ПРОЧНОСТИ НА СЖАТИЕ В ТЕПЛЫЙ ПЕРИОД ГОДА И 80% - В ХОЛОДНЫЙ ПЕРИОД ГОДА.

ОБЪЕМНЫЙ БЛОК КОРПУСА КАБИНЫ ПРИ СБОРКЕ УСТАНАВЛИВАЕТСЯ НА РЕБРА ПЛИТЫ ДНИЩА. ПЕРЕД СБОРКОЙ ПО ПЕРИМЕТРУ РЕБЕР ДНИЩА РАСКЛАДЫВАЕТСЯ СЛОЙ ЦЕМЕНТНОГО ИЛИ ПОЛИМЕРЦЕМЕНТНОГО РАСТВОРА МАРКИ М100 ДЛЯ ОБРАЗОВАНИЯ ЗАПОЛНЕННОГО ШВА ТОЛЩИНОЙ 5ММ. НЕОБХОДИМО ПОЛНОЕ И ТЩАТЕЛЬНОЕ ЗАПОЛНЕНИЕ ШВА РАСТВОРОМ.

СОЕДИНЕНИЕ КОРПУСА С ДНИЩЕМ ОСУЩЕСТВЛЯЕТСЯ ПРИВАРКОЙ К ЗАКЛАДНЫМ ИЗДЕЛИЯМ КОРПУСА И ДНИЩА СПЕЦИАЛЬНЫХ МОНТАЖНЫХ ДЕТАЛЕЙ.

ниши в местах соединения после сварки необходимо заделать цементным раствором марки М100

Крепление оборудования сантехкабин и дверных коробок осуществляется шурупами в дюбели из поливинилхлорида устанавливаемые в отверстия, просверленные электроперфораторами Даугавпилского завода электроинструментов. Возможно крепление унитаза на эпоксидном клее.

Конструкция шкафов и ограждений стояков-сборноразборная. Сборка изделий производится на шкантах и стяжках щитовые элементы шкафов изготовляются из ДСП толщиной 16мм и облицовываются строганным шпоном с последующим покрытием эмалями НЦ16Н, НЦ1МН или декоративным бумажно-слоистым пластиком двери шкафа навешиваются на 4х шарнирные фиксирующие петли.

Щитовые элементы шкафов и ограждений могут быть рамочной конструкции или из столярной плиты

Приемку кабин производить по указаниям ГОСТ 18048-80 раздел 4.

4. Методы контроля

Контроль прочности сантехкабин осуществляется по данным исходных материалов и результатам испытания контрольных образцов, изготавливаемых при формовании ее элементов.

Подлежат отдельной проверке надежность заделки строповочных петель и закладных изделий, используемых для соединения корпуса и днища.

5 Маркировка, хранение и транспортирование.

Маркировку кабин производить по указаниям ГОСТ 18048-80. Собирать и складировать кабины следует на выровненном горизонтальном основании с постановкой деревянных подкладок толщиной не менее 50мм.

Сборку кабин производить на 2-х прокладках, установленных вдоль (на всю длину) кабины

После достижения раствором шва между корпусом и днищем 70% проектной прочности кабины устанавливать на две прокладки, расположенные вдоль короткой стороны на расстоянии 20-30см от края кабины. Кабины складировать в один ярус. Остальные указания по хранению кабин и их транспортированию-по ГОСТ 18048-80:

6. Указания по применению

Марка санитарно-технической кабины и вариант ее исполнения определяются при разработке проекта конкретного здания или блок-секции в соответствии с планировочным решением и выбранным материалом элементов сантехкабин по выпуску 12, а также по указаниям в техническом описании выпуска 11.

Стык стенок вентблоков сантехкабин вышележащего и нижележащего этажа уплотнять постановкой специальной эластичной прокладки (в частности из долговечной пористой резины)

Прокладка должна повторять поперечное сечение стенок в верхней части вентблока и приклеиваться к нему

Толщина прокладки должна обеспечивать ее обжатие при монтаже минимум на 20%

Серия 1.188-5

Номенклатура кабин

Обозначение	Марка	Эскиз	Масса, кг.
1.188-5.12-100000	2СК25л-Т-01	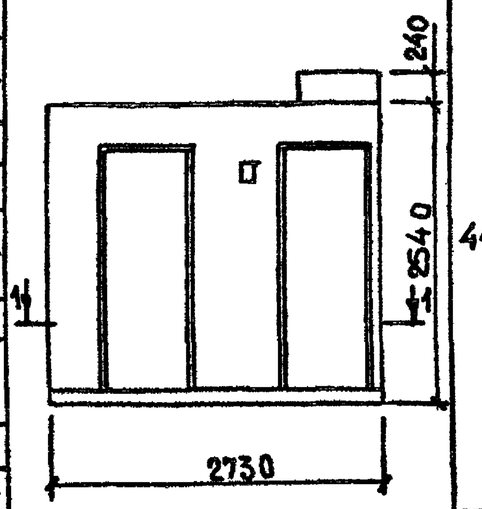 1-1	4470
-01	-01Р		
-02	-01В		
-03	-11		
-04	-11Р		
-05	-11В		
-06	-02		
-07	-02Р		
-08	-02В		
-09	-12		
-10	-12Р		
-11	-12В		
-20	2СК25л-П-01	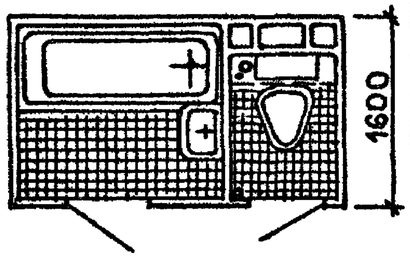	3560
-21	-01Р		
-22	-01В		
-23	-11		
-24	-11Р		
-25	-11В		
-26	-02		
-27	-02Р		
-28	-02В		
-29	-12		
-30	-12Р		
-31	-12В		

Обозначение	Марка	Эскиз	Масса, кг.
1.188-5.12-200000	2СК25пр-Т-01	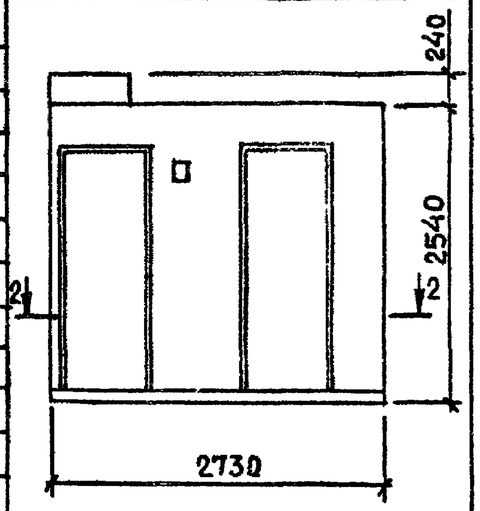 2-2	4470
-01	-01Р		
-02	-01В		
-03	-11		
-04	-11Р		
-05	-11В		
-06	-02		
-07	-02Р		
-08	-02В		
-09	12		
-10	12Р		
-11	12В		
-20	2СК25пр-П-01	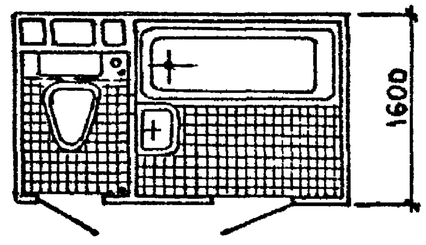	3560
-21	-01Р		
-22	-01В		
-23	-11		
-24	-11Р		
-25	-11В		
-26	-02		
-27	-02Р		
-28	-02В		
-29	-12		
-30	-12Р		
-31	-12В		

Масса сантехкабин определена для варианта канализации из чугунных труб, соединения стояков вставками, для промежуточного этажа с ревизией и трубами горячего и холодного водоснабжения Ф32мм. (максимально возможная масса сантехкабины).

Формат	Зона	Поз.	Обозначение	Наименование	Кол.	Примечание
				Документация		
А3			1.188-5.12-10000СБ	Сборочный чертеж		
А3			1.188-5.12-00000Д1	Узлы А, Б		
А3			1.188-5.12-00000ТО	Техническое описание		
А3			1.188-5.12-00000РС	Ведомость расхода стали		
				Сборочные единицы		
А3		2	1.188-5.12-12000	Днище Д1	1	
А3		4	1.188-5.12-14000	Электрооборудование	1	
А3		5	1.188-5.12-15000	Дверь ДВ1	1	
А3		6	1.188-5.12-15000-01	Дверь ДВ2	1	
А3		7	1.188-5.12-16000	Крепление стояков	1	
А3		8	1.188-5.12-17000	Шкаф и ограждение	1	
А3		9	1.188-5.12-18000	Экран ванны	1	
				Детали		
Б4		10	1.188-5.12-10001	Ф10АI ГОСТ 5781-82 ℓ=100	12	0,06 кг.
				Материалы		
		11		Нащельники для ванн		
				ТИП 2.11.1 ГОСТ 19111-77	3,2	м

Серия 1.188-5

Н. контр.	Гиберман		
Нач. отд. 24	Росинский		
Гл. конст. отд.	Пальман		
ГИП	Пальман		
Рук. гр.	Волкова		

1.188-5.12-10000

Кабина санитарно-техническая 2СК25А

Стадия	Лист	Листов
Р	1	2

ЦНИИЭП жилища

Инв. № подл. | Подпись и дата | Взам. инв. №

Формат	Зона	Для исполнения с порядковым номером[1]	Обозначение	Кол.	Примечание
		Переменные данные			
		Сборочные единицы			
		поз. 1	Корпус		
А3		от 00 до 11	1.188-5.12-11000	1	К1-Т
		от 20 до 31	-01	1	К1-П
		поз. 3	Сантехоборудование		
А3		00; 20	1.188-5.11-03.03.000	1	
		01; 21	-01	1	
		02; 22	-02	1	
		03; 23	-03	1	
		04; 24	-04	1	
		05; 25	-05	1	
		06; 26	-06	1	
		07; 27	-07	1	
		08; 28	-08	1	
		09; 29	-09	1	
		10; 30	-10	1	
		11; 31	-11	1	

[1] Основное исполнение, не имеющее порядкового номера, обозначено „00".

Инв. № подл. | Подпись и дата | Взам. инв. №

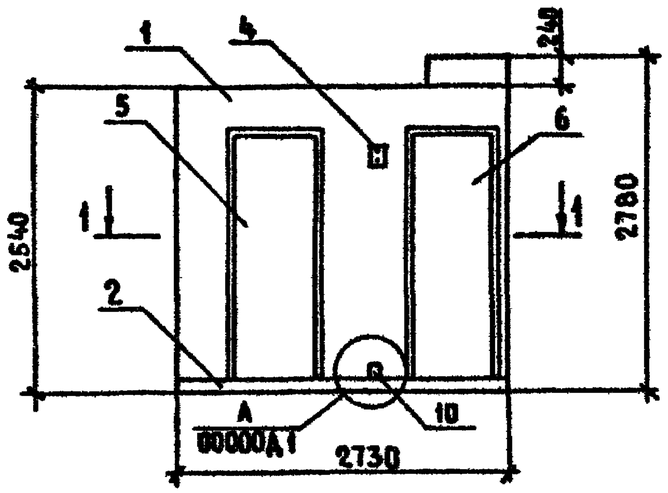

1-1

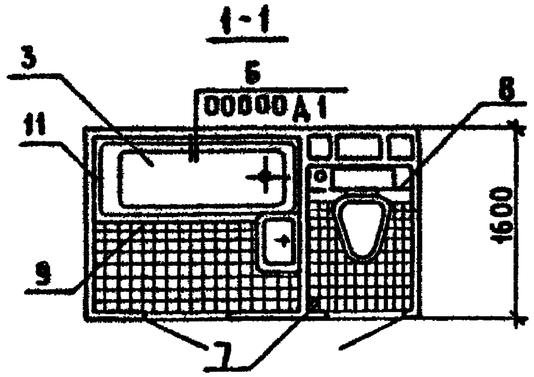

Обозначение	Марка	Масса, кг
1188-5.12-10000	2СК25А-Т-01	4470
-01	2СК25А-Т-01Р	
-02	2СК25А-Т-01В	
-03	2СК25А-Т-11	
-04	2СК25А-Т-11Р	
-05	2СК25А-Т-11В	
-06	2СК25А-Т-02	
-07	2СК25А-Т-02Р	
-08	2СК25А-Т-02В	
-09	2СК25А-Т-12	
-10	2СК25А-Т-12Р	
-11	2СК25А-Т-12В	
-20	2СК25А-П-01	3560
-21	2СК25А-П-01Р	
-22	2СК25А-П-08	
-23	2СК25А-П-11	
-24	2СК25А-П-11Р	
-25	2СК25А-П-11В	
-26	2СК25А-П-02	
-27	2СК25А-П-02Р	
-28	2СК25А-П-02В	
-29	2СК25А-П-12	
-30	2СК25А-П-12Р	
-31	2СК25А-П-12В	

Серия 1.188-5

Инв № подл. | Подпись и дата | Взам. инв. №

Н. контр.	Гиберман	
Нач. отд. 24	Росинский	
Гл. конс. отд.	Пальман	
ГИП	Пальман	
Рук. гр.	Волкова	

1188-5.12-10000 СБ

Кабина санитарно-техническая 2СК25А
Сборочный чертеж

Стадия	Масса	Масштаб
Р	см табл.	1:50
Лист	Листов 1	

ЦНИИЭП жилища

Формат	Зона	Поз	Обозначение	Наименование	Кол.	Примечание
				Документация		
А3			1.188-5.12-20000СБ	Сборочный чертеж		
А4			1.188-5.12-00000Д1	Узлы А, Б		
А3			1.188-5.12-00000ТО	Техническое описание		
А3			1.188-5.12-00000РС	Ведомость расхода стали		
				Сборочные единицы		
А3		2	1.188-5.12-22000	Днище Д2	1	
А3		4	1.188-5.12-14000-01	Электрооборудование	1	
А3		5	1.188-5.12-15000	Дверь ДВ1	1	
А3		6	1.188-5.12-15000-01	Дверь ДВ2	1	
А3		7	1.188-5.12-16000-01	Крепление стояков	1	
А3		8	1.188-5.12-17000-01	Шкаф и ограждение	1	
А3		9	1.188-5.12-18000	Экран ванны	1	
				Детали		
Б4		10	1.188-5.12-20001	ф10АI ГОСТ5781-82 ℓ=100	12	0,06 кг
				Материалы		
		11		Нащельники для ванн		
				Тип 2. 11.1 ГОСТ 19111-77	3,2	м

Серия 1.188-5

Формат	Зона	Для исполнения с порядковым номером[1]	Обозначение	Кол.	Примечание
		Переменные данные			
		Сборочные единицы			
		поз. 1	Корпус		
А3		от 00 до 11	1.188-5.12-21000	1	К2-Т
		от 20 до 31	-01	1	К2-П
		поз. 3	Сантехоборудование		
А3		00; 20	1.188-5.11-04.03.000	1	
		01; 21	-01	1	
		02; 22	-02	1	
		03; 23	-03	1	
		04; 24	-04	1	
		05; 25	-05	1	
		06; 26	-06	1	
		07; 27	-07	1	
		08; 28	-08	1	
		09; 29	-09	1	
		10; 30	-10	1	
		11; 31	-11	1	
		Основное исполнение, не имеющее порядкового номера, обозначено „00"			

Инв № подл | Подпись и дата | Взам инв №

Н контр	Гиберман		1.188-5.12-20000
Нач отд 24	Росинский		
Гл конст отд	Пальман		Кабина санитарно-техническая 2СК 25 пр
ГИП	Пальман		Стадия: Р; Лист: 1; Листов: 2
Рук гр.	Волкова		ЦНИИЭП жилища

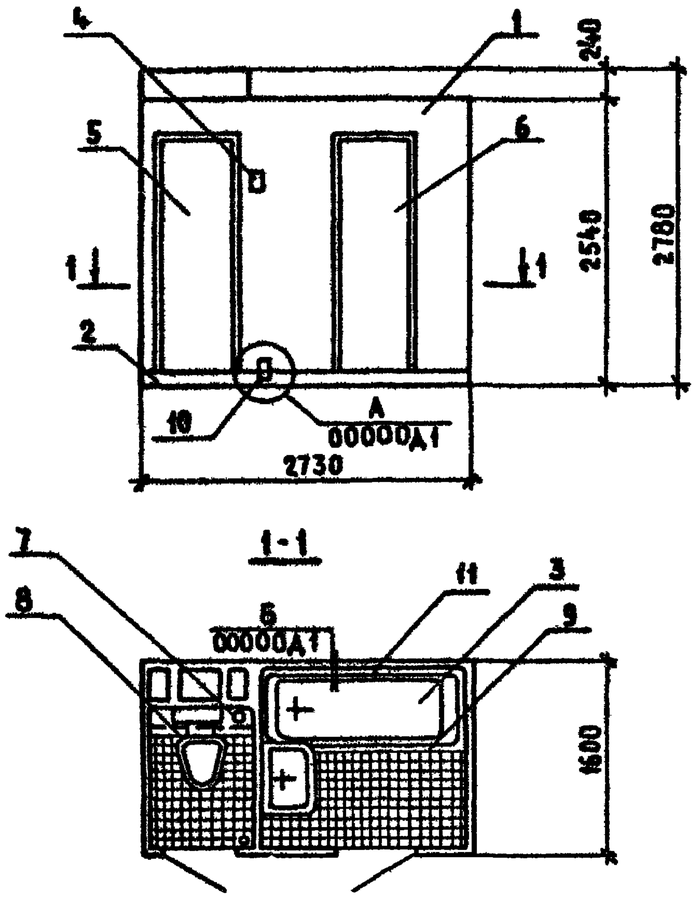

Обозначение	Марка	Масса, кг
1.188-5 12-20000	2СК25ПР-Т-01	4470
-01	2СК25ПР-Т-01Р	
-02	2СК25ПР-Т-01В	
-03	2СК25ПР-Т-11	
-04	2СК25ПР-Т-11Р	
-05	2СК25ПР-Т-11В	
-06	2СК25ПР-Т-02	
-07	2СК25ПР-Т-02Р	
-08	2СК25ПР-Т-02В	
-09	2СК25ПР-Т-12	
-10	2СК25ПР-Т-12Р	
-11	2СК25ПР-Т-12В	
-20	2СК25ПР-П-01	3560
-21	2СК25ПР-П-01Р	
-22	2СК25ПР-П-01В	
-23	2СК25ПР-П-11	
-24	2СК25ПР-П-11Р	
-25	2СК25ПР-П-11В	
-26	2СК25ПР-П-02	
-27	2СК25ПР-П-02Р	
-28	2СК25ПР-П-02В	
-29	2СК25ПР-П-12	
-30	2СК25ПР-П-12Р	
-31	2СК25ПР-П-12В	

Серия 1.188-5

Н. контр.	Гиберман	
Нач. отд. 24	Росинский	
Гл. конст. отд.	Пальман	
ГИП	Пальман	
Рук. гр.	Волкова	

1.188-5.12-20000СБ

Кабина санитарно-техническая 2СК25пр
Сборочный чертеж

Стадия	Масса	Масштаб
Р	СМ ТАБЛ	1:50
Лист	Листов 1	

ЦНИИЭП жилища

Инв. № подл. | Подпись и дата | Взам. инв. №

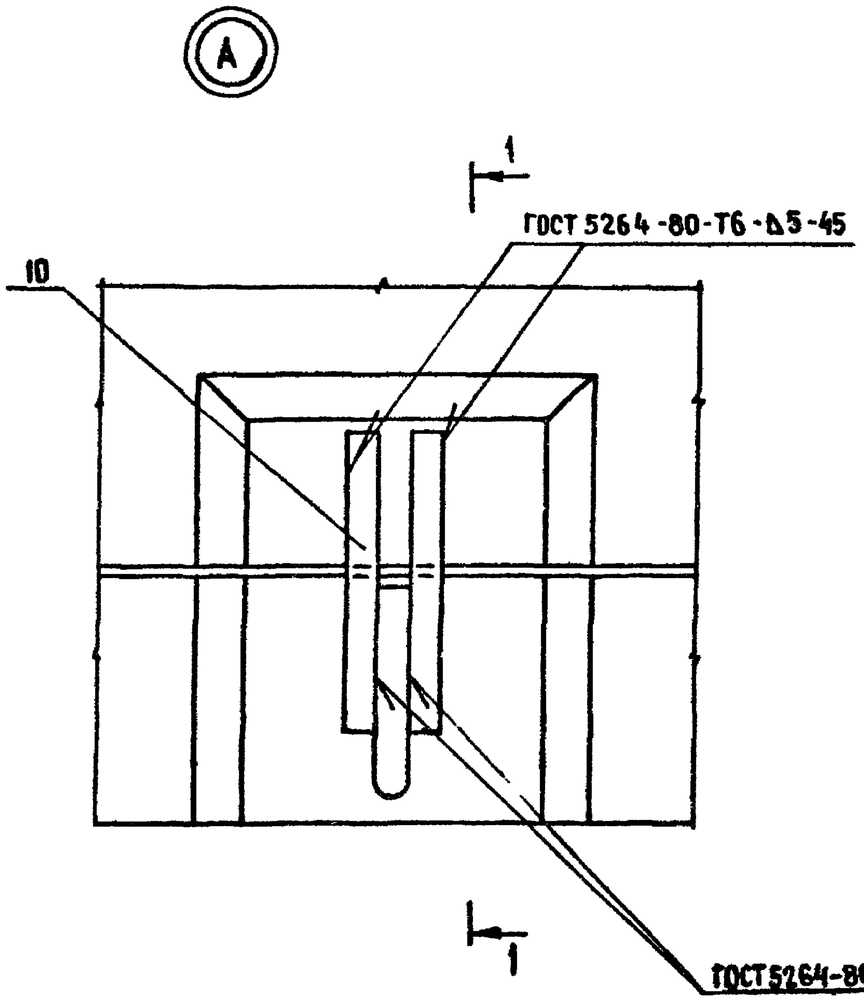

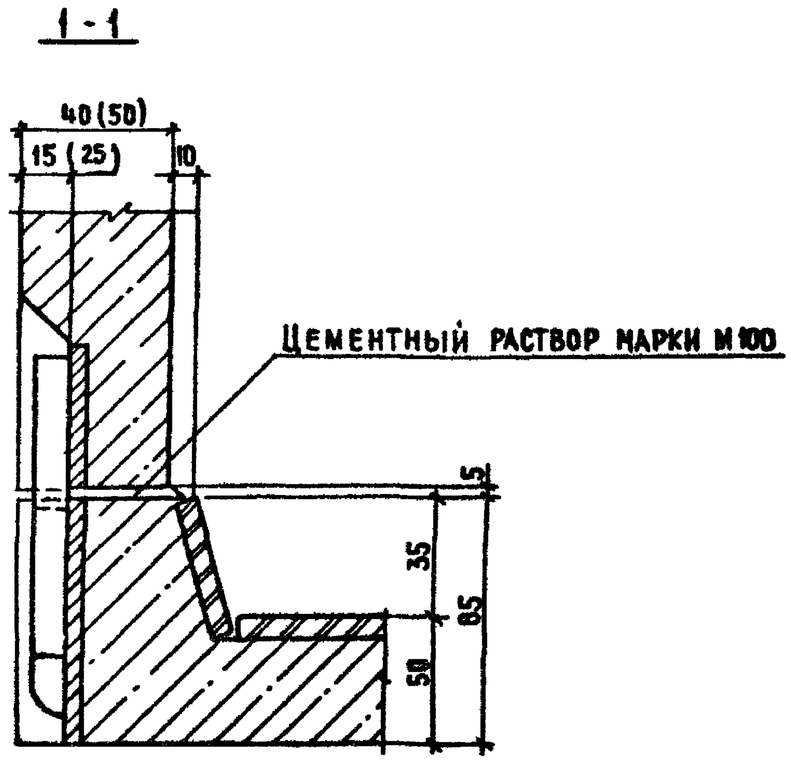

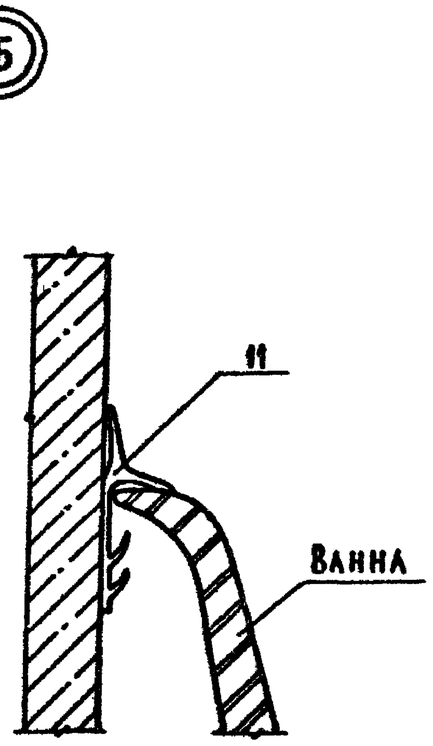

Серия 1.188-5

				1.188-5.12-00000Д1		
				Узлы А; Б	Стадия	Масса	Масштаб
Н контр	Гиберман				Р	—	1:20
Нач отд 24	Росинский				Лист	Листов 1
Гл конст отд	Пальман				ЦНИИЭП жилища	
ГИП	Пальман					
Рук гр	Волкова					

Инв № подл | Подпись и дата | Взам инв №

Формат	Зона	Поз	Обозначение	Наименование	Кол	Примечание
				Документация		
А3			1.188-5.12-11000СБ	Сборочный чертеж		
А3			1.188-5.12-00000Д2	Узлы I...VI		
А3			1.188-5.12-00000ТО	Техническое описание		
А3			1.188-5.12-00000РС	Ведомость расхода стали		
				Сборочные единицы		
А4		1	1.188-5.12-11100	Каркас пространств. КПК1	1	
А4		2	1.188-5.12-11200	Рамка деревянная РД-1	1	
А4		3	1.188-5.12-11300	Рамка деревянная РД-2	1	
				Материалы		
		4		Трубка винипластовая		
				25×2 ТУ6-05-1791-76	0,6	м
		5		Трубка винипластовая		
				18×2 ТУ6-05-1791-76	0,6	м
			Переменные данные для исполнении:			
				1.188-5.12-11000		К1-Т
				Материалы		
		6		Бетон тяжелый М150		
				γ=2400 кг/м^3	1,44	м^3
				1.188-5.12-11000-01		К1-П
				Материалы		
		6		Керамзитобетон М150		
				γ=1600 кг/м^3	1,44	м^3

Серия 1.188-5

Инв. № подл. | Подпись и дата | Взам. инв. №

Н. контр.	Гиберман	
Нач. отд. 24	Росинский	
Гл. конст. отд.	Пальман	
ГИП	Пальман	
Рук. гр.	Волкова	

1.188-5.12-11000

Корпус К1 (К1-Т; К1-П)

Стадия	Лист	Листов
Р		1

ЦНИИЭП жилища

Формат	Зона	Поз	Обозначение	Наименование	Кол	Примечание
				Документация		
А3			1.188-5.12-21000СБ	Сборочный чертеж		
А3			1.188-5.12-00000Д2	Узлы I...VI		
А3			1.188-5.12-00000ТО	Техническое описание		
А3			1.188-5.12-00000РС	Ведомость расхода стали		
				Сборочные единицы		
А4		1	1.188-5.12-21100	Каркас пространст. КПК2	1	
А4		2	1.188-5.12-11200	Рамка деревянная РД-1	1	
А4		3	1.188-5.12-11300	Рамка деревянная РД-2	1	
				Материалы		
		4		Трубка винипластовая		
				25×2 ТУ6-05-1791-76	0,6	м
		5		Трубка винипластовая		
				18×2 ТУ6-05-1791-76	0,6	м
			Переменные данные для исполнении:			
				1.188-5.12-21000		К2-Т
				Материалы		
		6		Бетон тяжелый М150		
				γ=2400 кг/м^3	1,44	м^3
				1.188-5.12-21000-01		К2-П
				Материалы		
		6		Керамзитобетон М150		
				γ=1600 кг/м^3	1,44	м^3

Инв. № подл. | Подпись и дата | Взам. инв. №

Н. контр.	Гиберман	
Нач. отд. 24	Росинский	
Гл. конст. отд.	Пальман	
ГИП	Пальман	
Рук. гр.	Волкова	

1.188-5.12-21000

Корпус К2 (К2-Т; К2-П)

Стадия	Лист	Листов
Р		1

ЦНИИЭП жилища

Серия 1.188-5

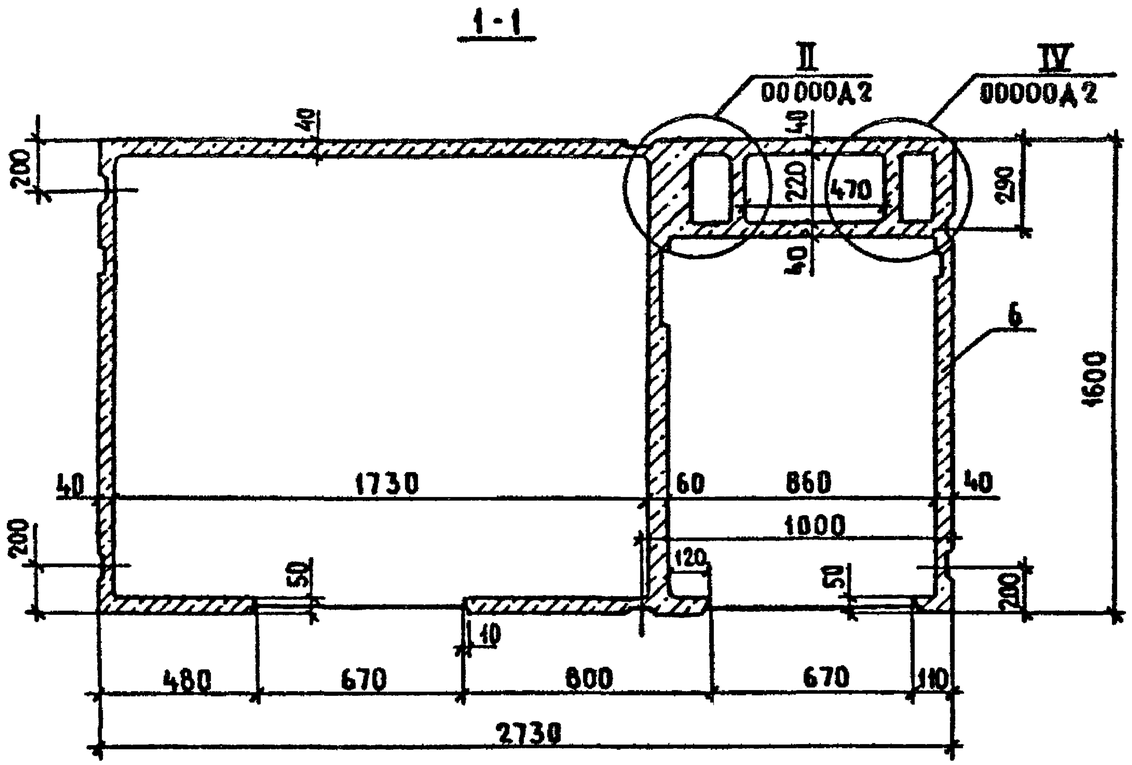

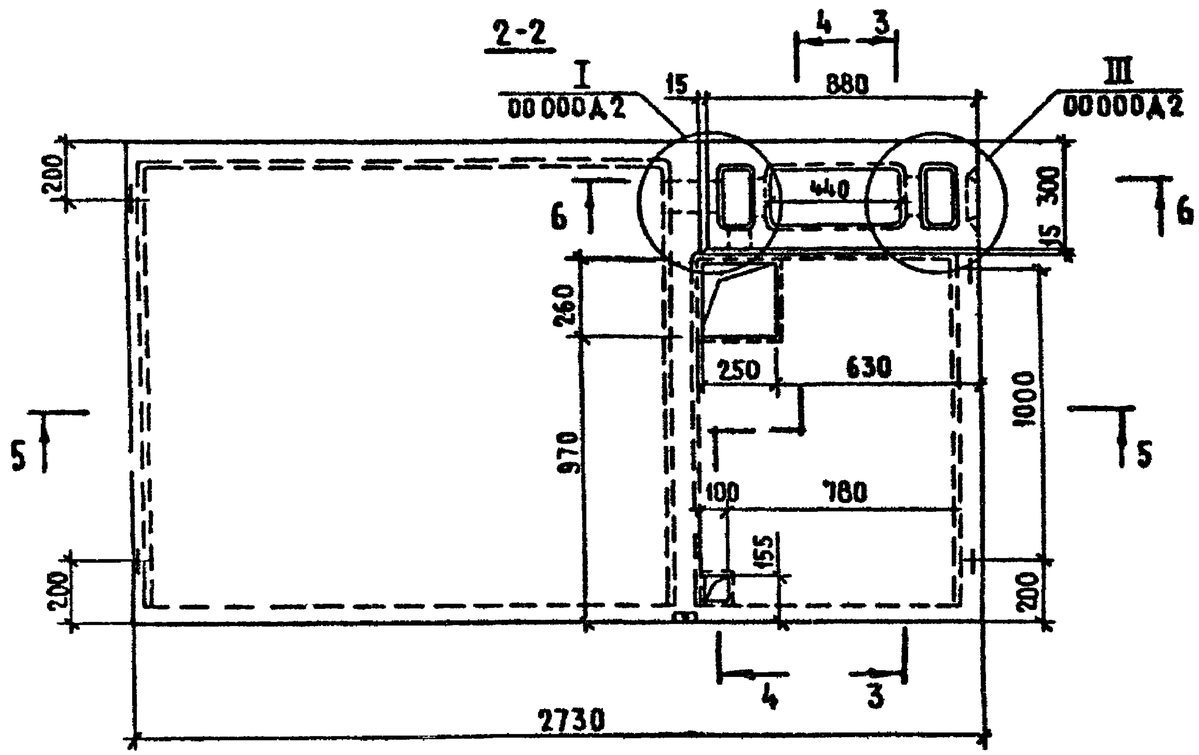

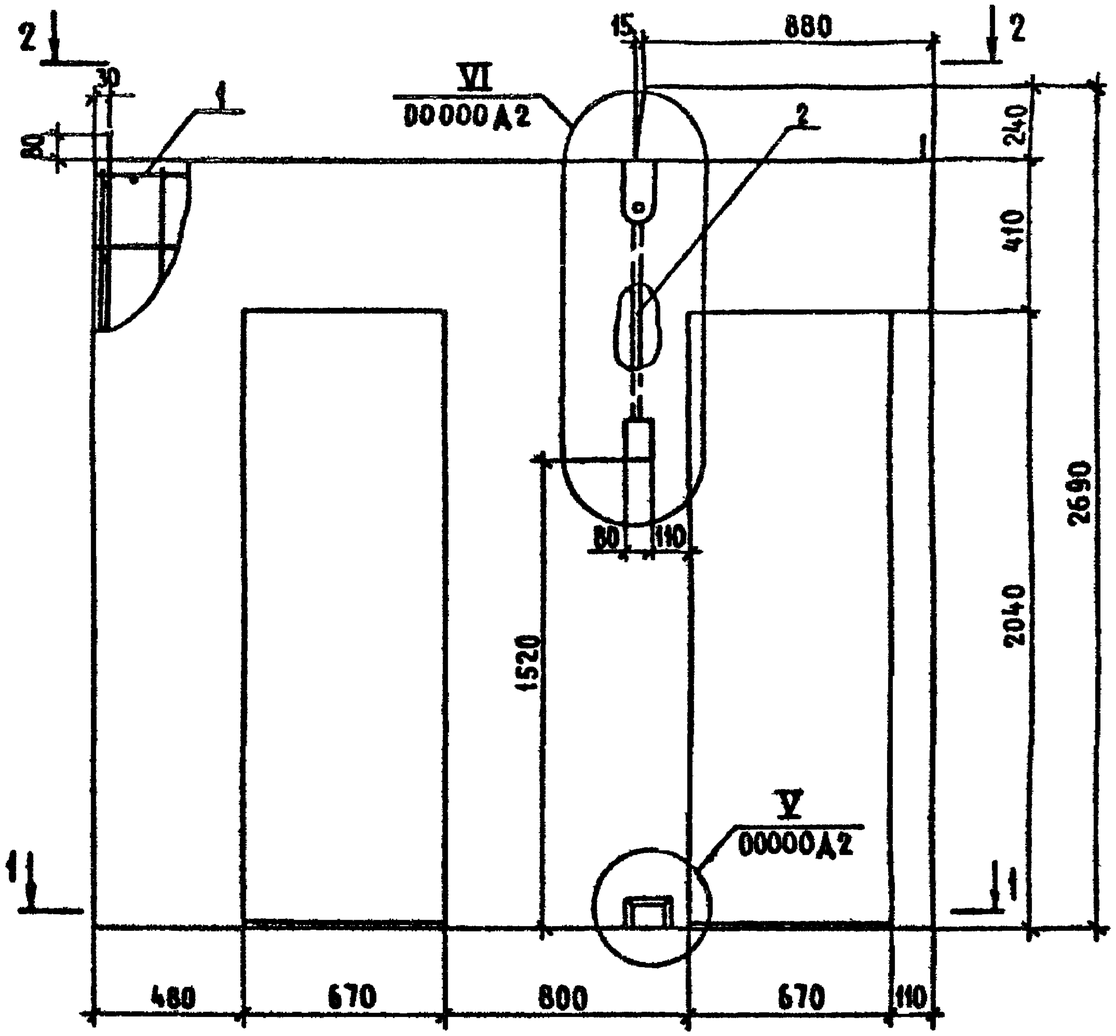

Обозначение	Марка	Масса кг.
1.188-5.12-11000	К1-Т	3500
-01	К1-П	2600

Н. конт.	Гиберман		
Нач. отд.	Росинский		
Гл. конс. отд.	Пальман		
ГИП	Пальман		
Рук. гр.	Волкова		

1.188-5.12-11000СБ

Корпус К1 (К1-Т; К1-П)
Сборочный чертеж

Стадия	Масса	Масштаб
Р	см. табл.	1:20

Лист 1 Листов 3

ЦНИИЭП жилища

Инв. № подл. | Подпись и дата | Взам. инв. №

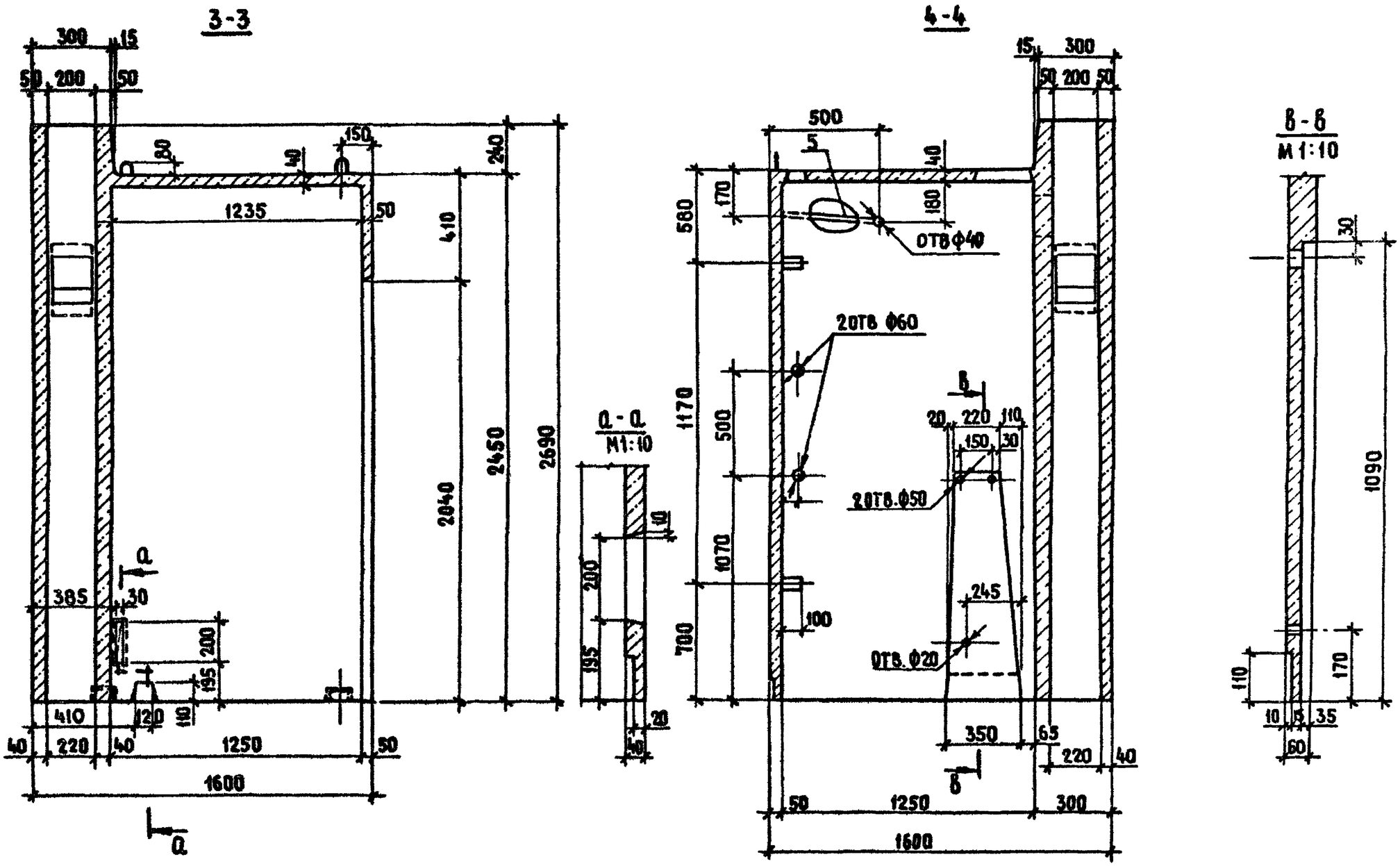

Серия 1.188-5

Инв. № подл.	Подпись и дата	Взам. инв. №

Серия 1.188-5

5-5

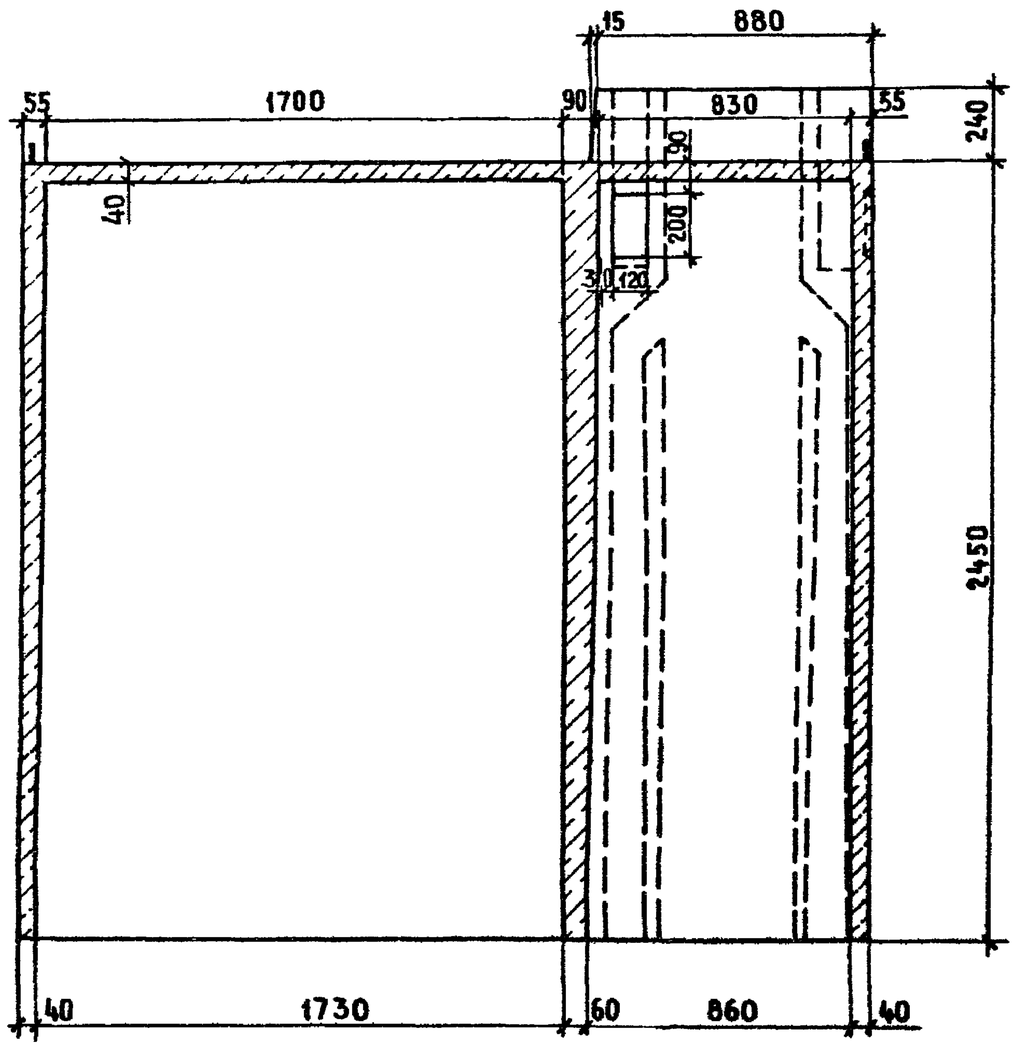

6-6

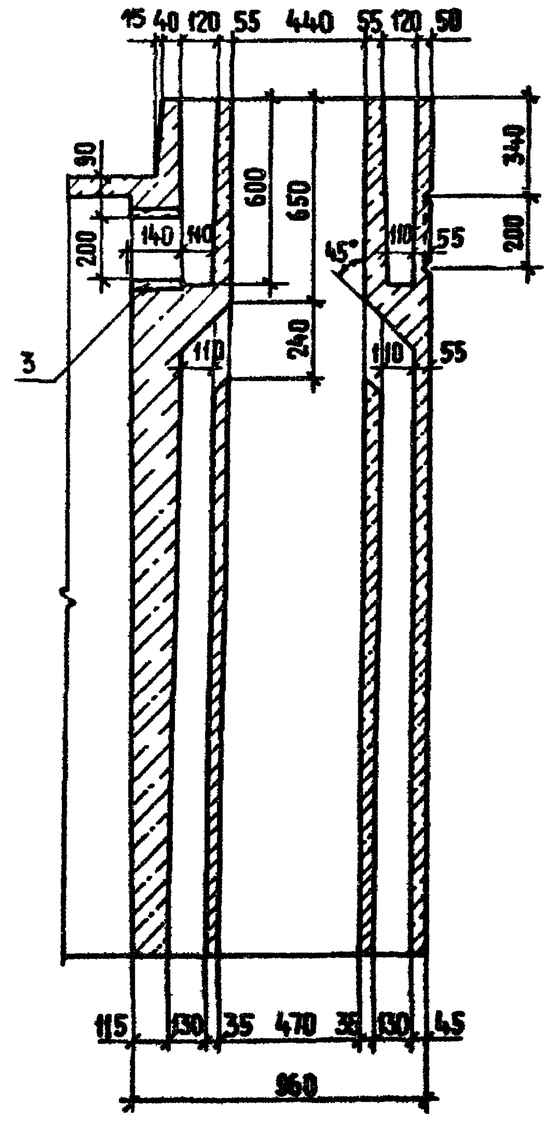

Инв № подл	Подпись и дата	Взам инв №

Серия 1 188-5

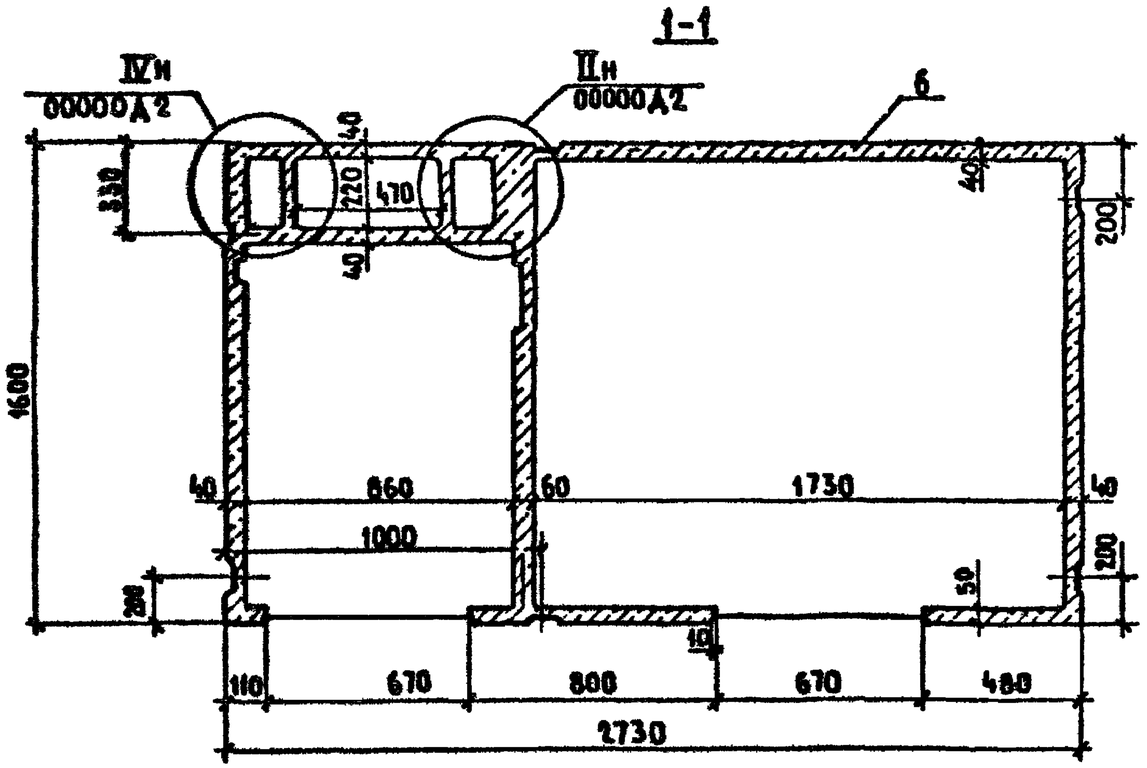

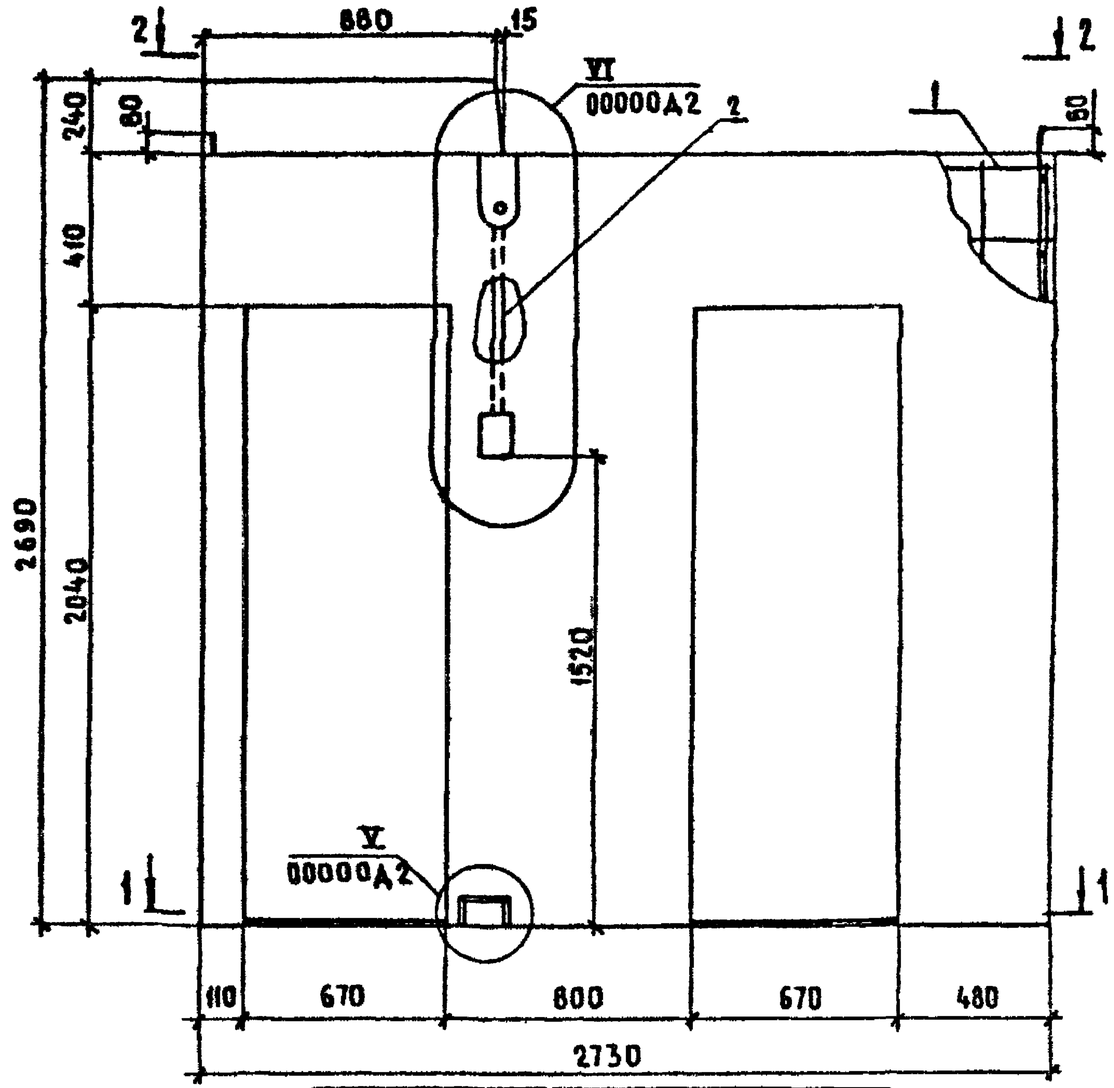

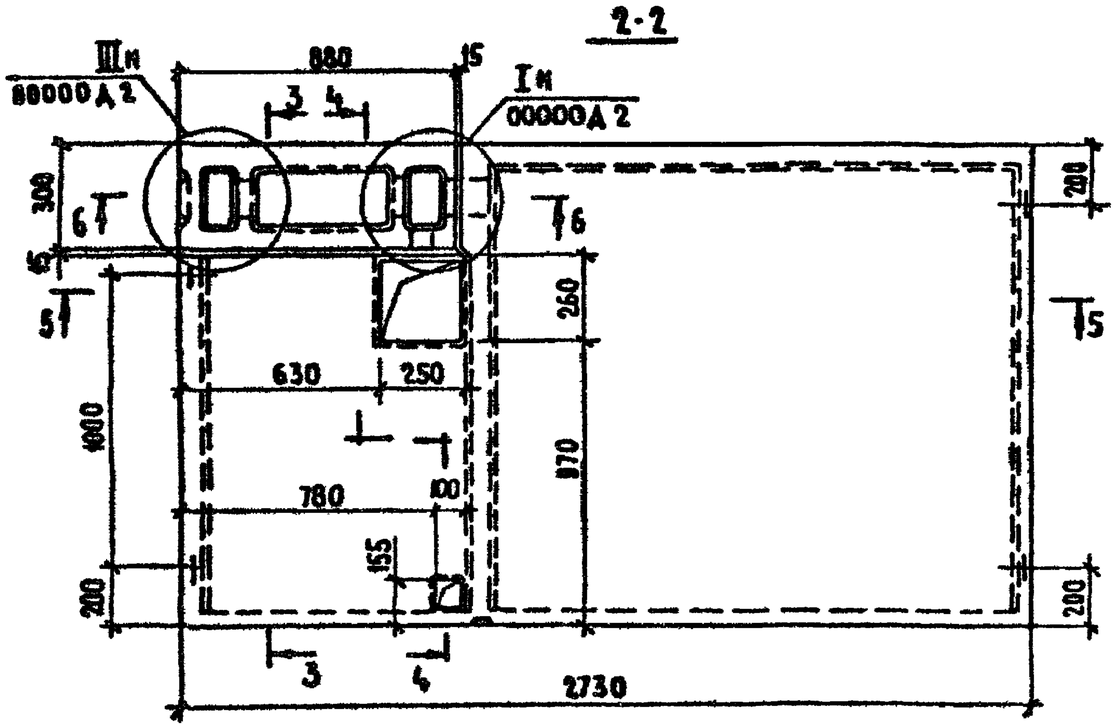

Обозначение	Марка	Масса кг
1 188-5 12-21000	К2-Т	3500
-01	К2-П	2600

Н. контр.	Гиберман	
Нач. отд.	Росинский	
Гл. конс. отд.	Пальман	
ГИП	Пальман	
Рук. гр.	Волкова	

1 188-5.12-21000 СБ

Корпус К2 (К2-Т, К2-П)
Сборочный чертеж

Стадия	Масса	Масштаб
Р	см таба	1:20 1:10
Лист 1	Листов 3	

ЦНИИЭП жилища

Инв. № подл. | Подпись и дата | Взам. инв. №

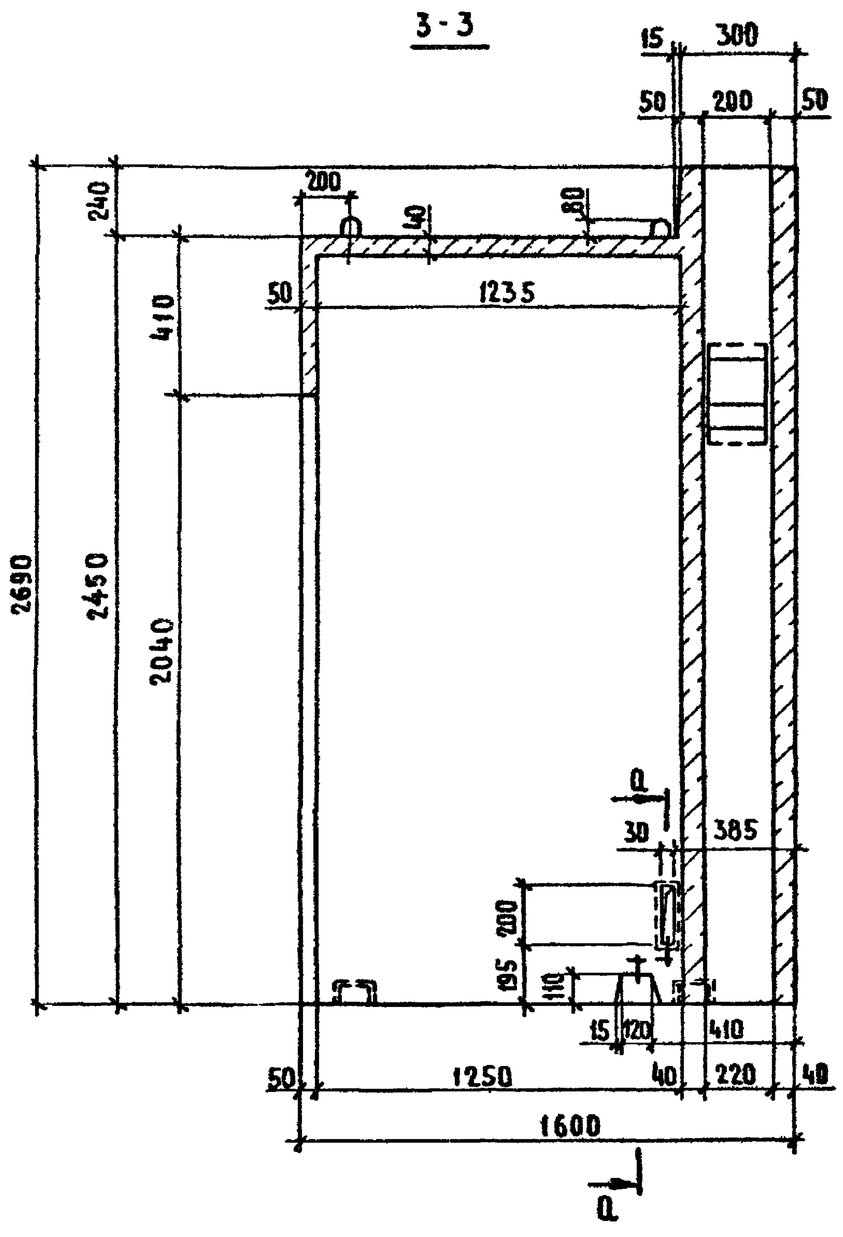

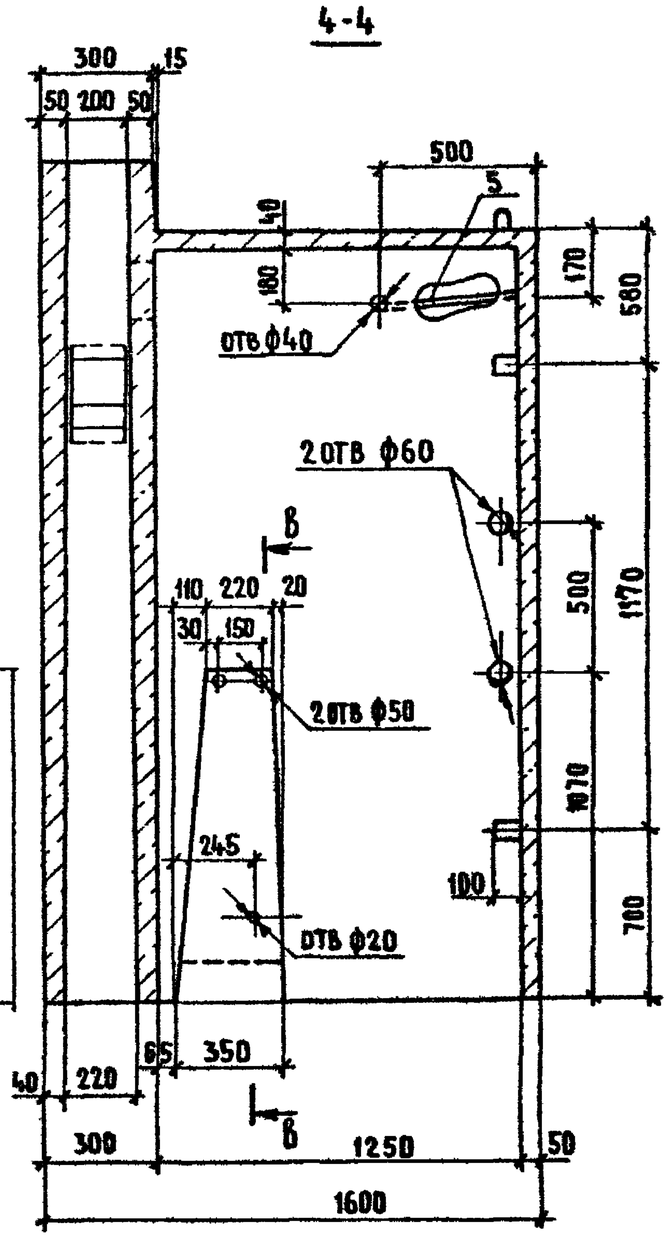

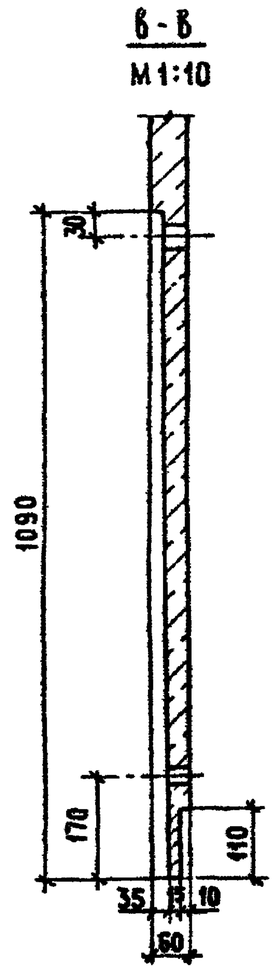

Серия 1.188-5

ИНВ № ПОДЛ	ПОДПИСЬ И ДАТА	ВЗАМ. ИНВ №

1.188-5.12-21000 СБ

Серия 1.188-5

5-5

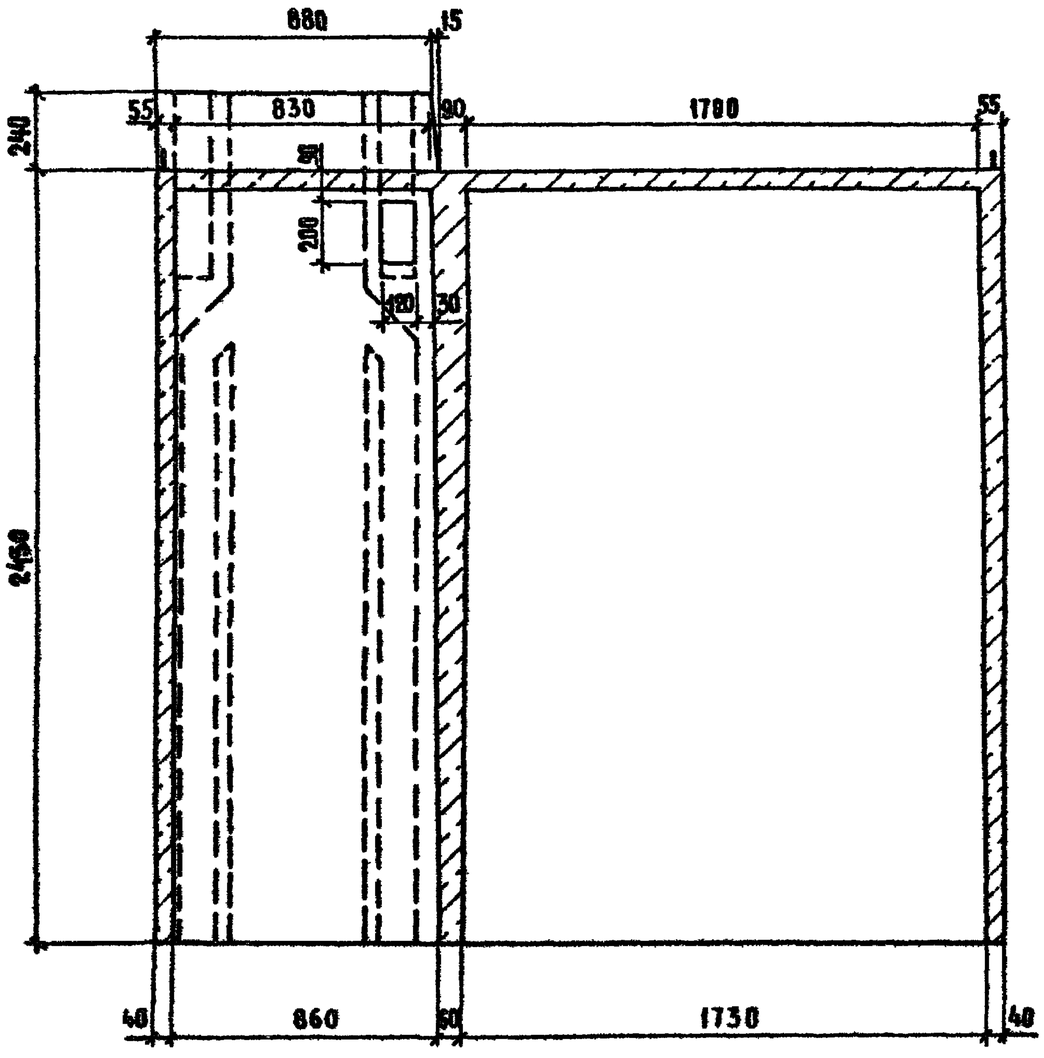

6-6

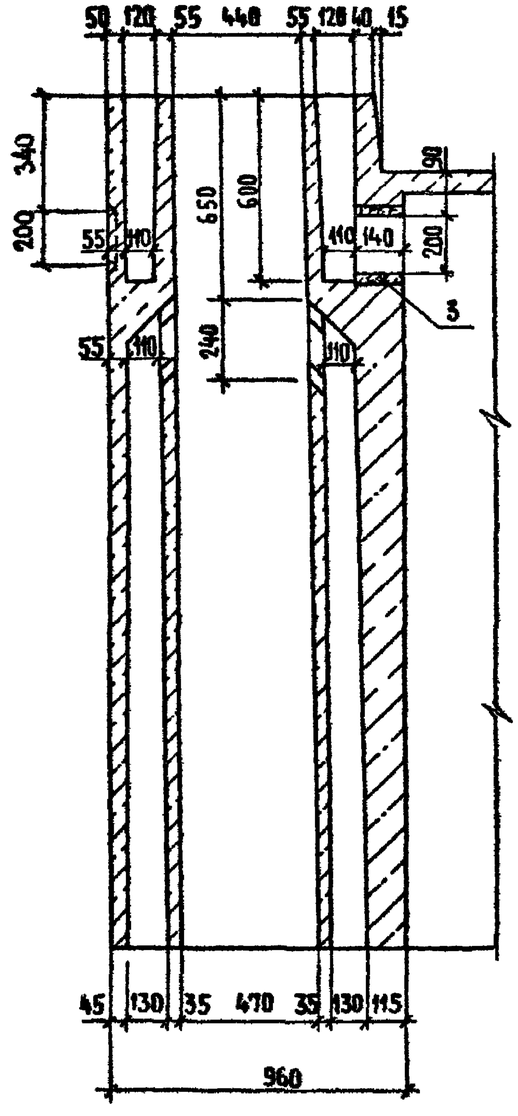

Инв. № подл.	Подпись и дата	Взам. инв. №

Серия 1.188-5

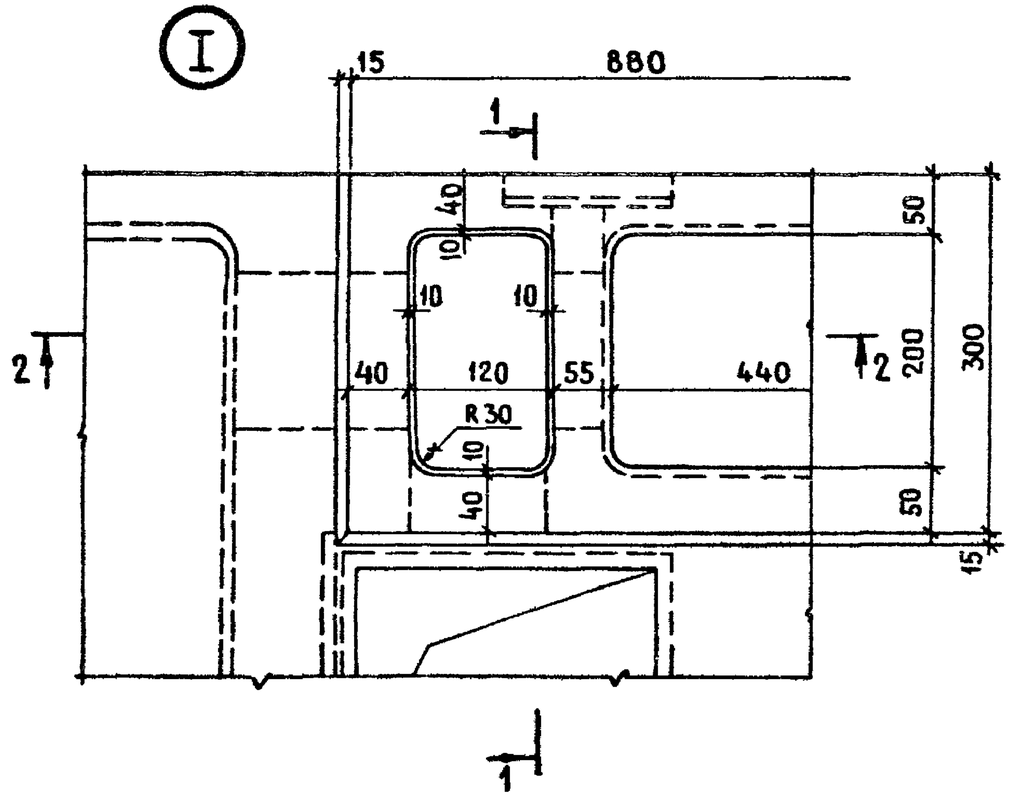

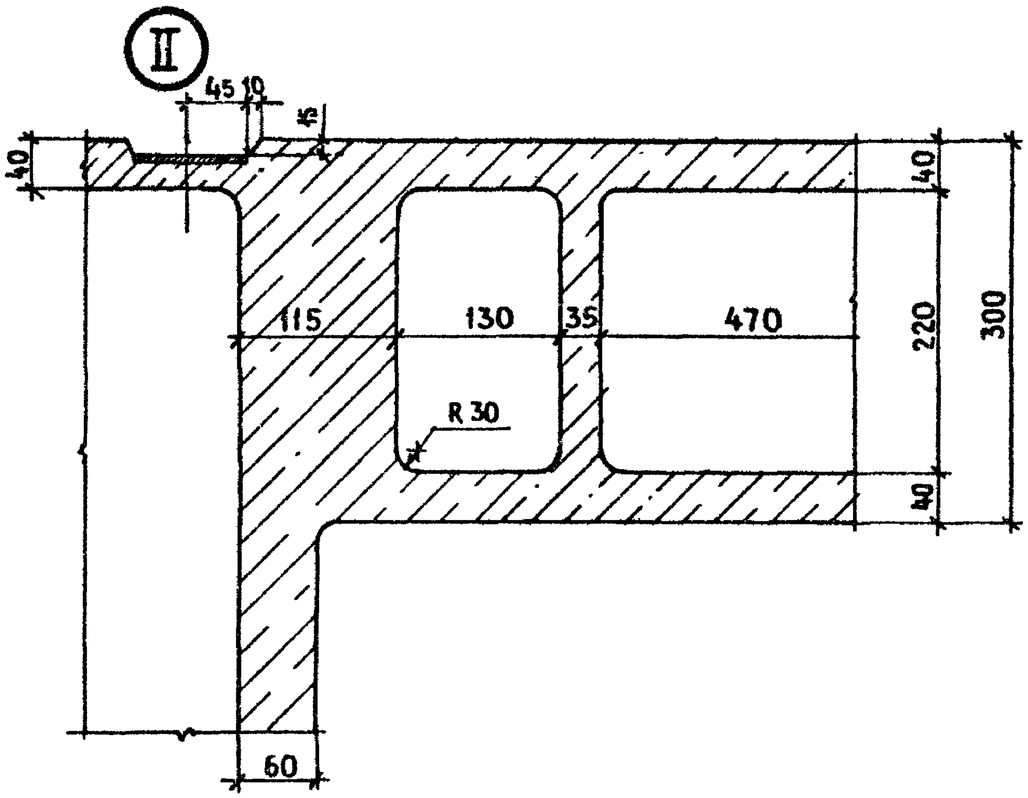

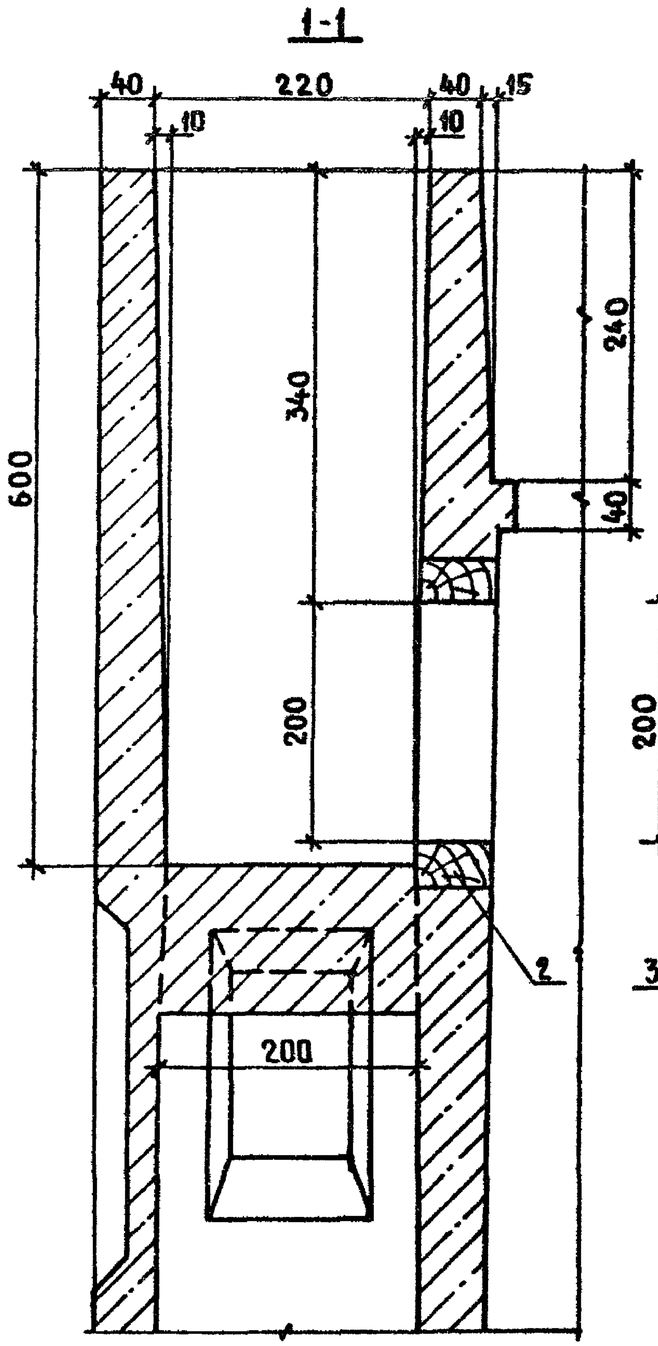

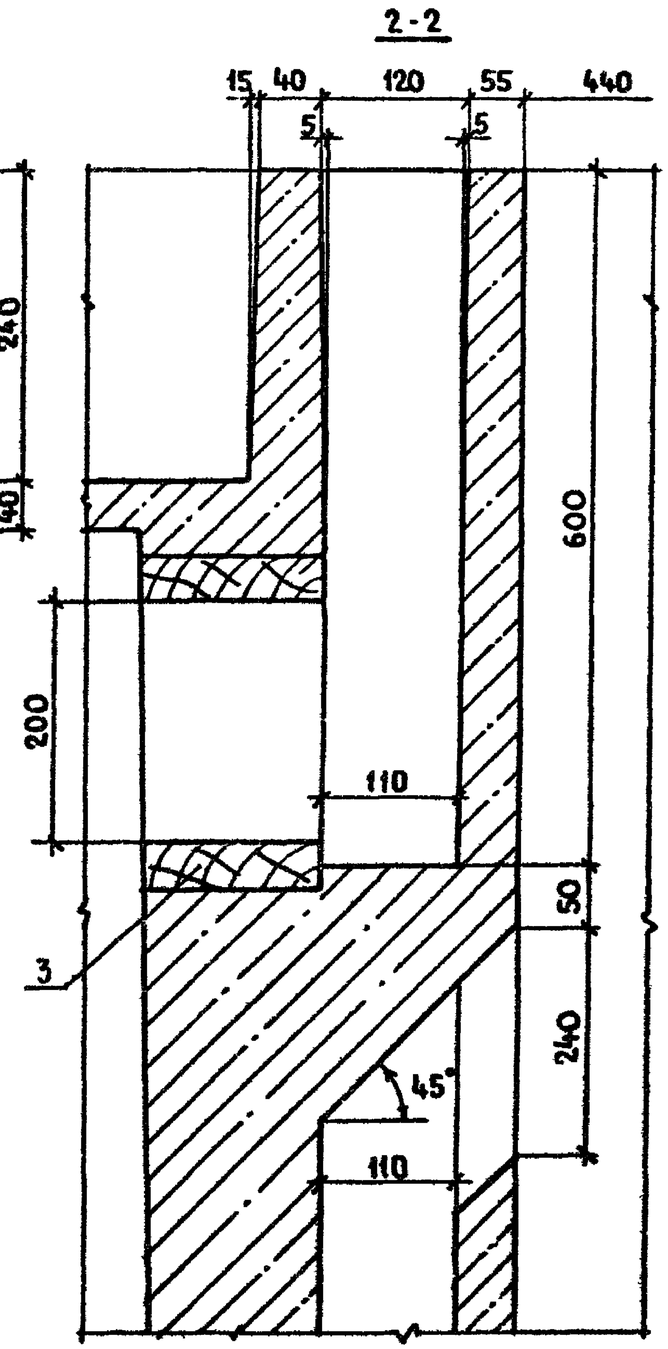

Н контр	Гиберман		
Нач отд 24	Росинский		
Гл конст отд	Пальман		
ГИП	Пальман		
Рук гр	Волкова		

1.188-5.12-00000Д2

Узлы I...VI

Стадия	Лист	Листов
Р	1	2

ЦНИИЭП жилища

Инв № подл | Подпись и дата | Взам инв №

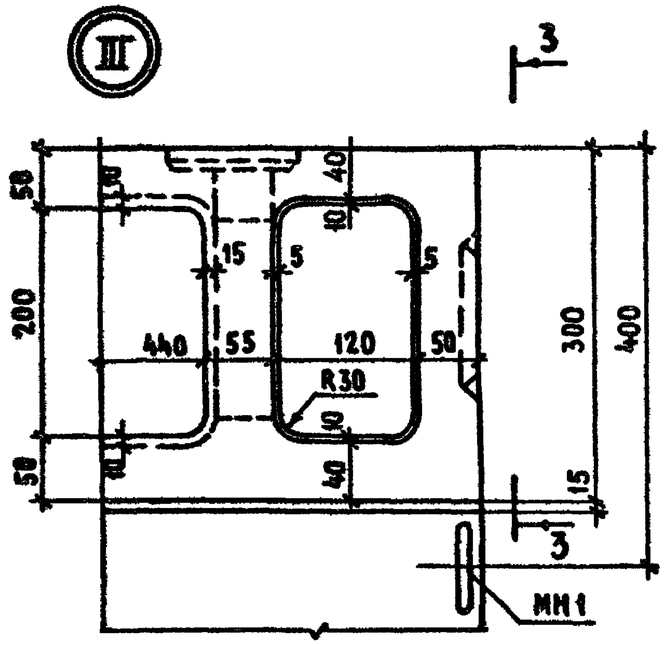

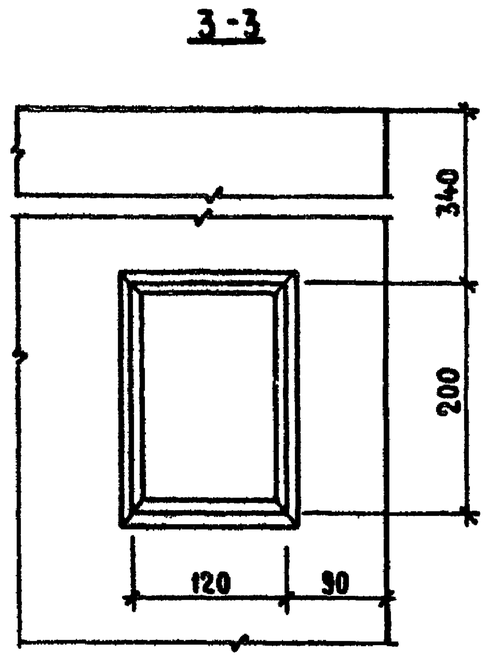

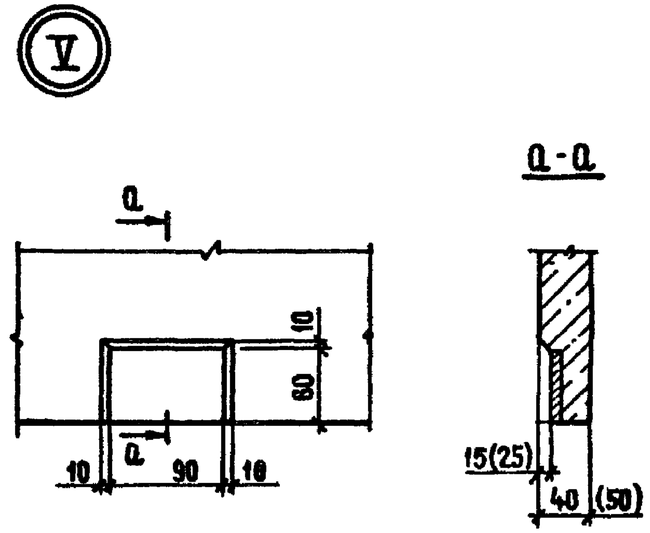

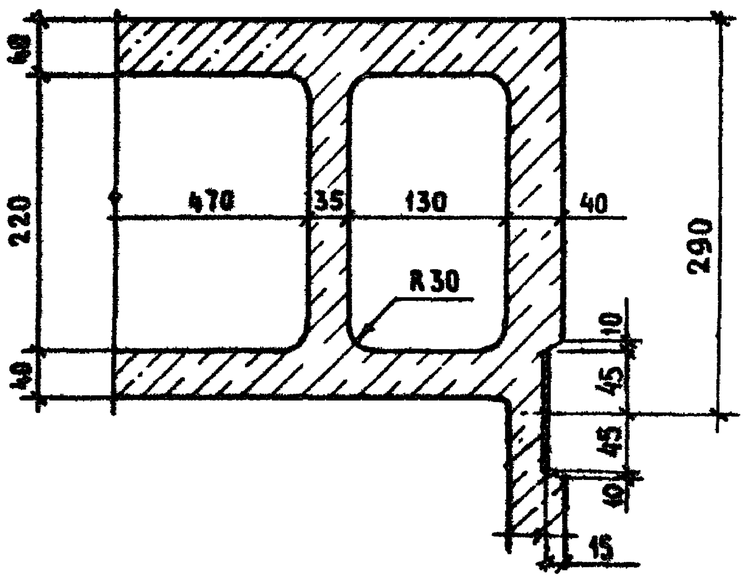

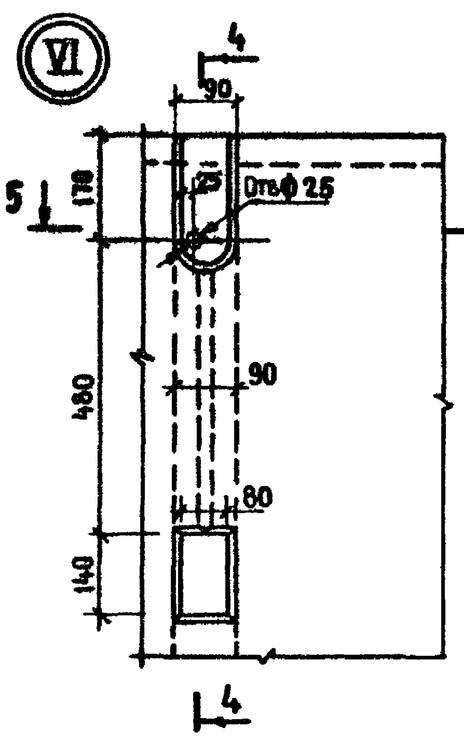

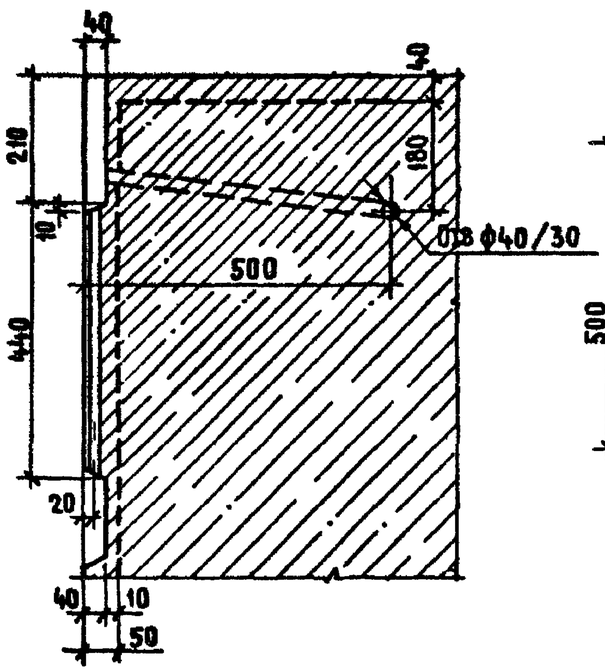

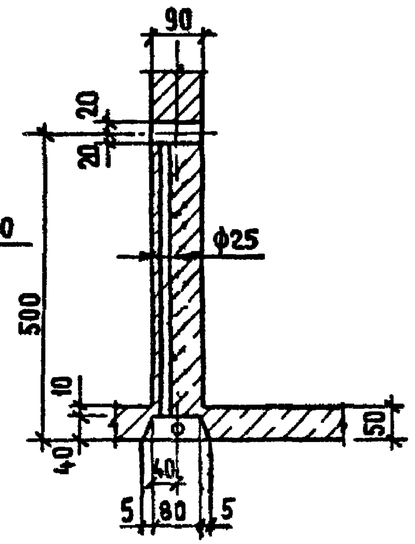

Серия 1.188-5

Инв. № подл. | Подпись и дата | Взам. инв. №

Формат	Зона	Поз	Обозначение	Наименование	Кол.	Примечание
				Документация		
А3			1.188-5.12-12000 СБ	Сборочный чертеж		
А3			1.188-5.12-00000 Д3	Узлы 1...6		
А3			1.188-5.12-00000 РС	Ведомость расхода стали		
				Сборочные единицы		
А3		1	1.188-5.12-02100	Каркас пространст. КПД1	1	
				Материалы		
		2		Бетон тяжелый М200		
				γ=2400 кг/м^3	0,24	м^3
		3		Плитка керамическая		
				размером 48×48×6		
				ГОСТ 6787-80	3,7	м^2

Серия 1.188-5

Инв. № подл. | Подпись и дата | Взам. инв. №

Н. контр.	Гиберман		
Нач. отд. 24	Росинский		
Гл. конст. отд.	Пальман		
ГИП	Пальман		
Рук. гр.	Волкова		

1.188-5.12-12000

Днище Д1

Стадия	Лист	Листов
Р		1

ЦНИИЭП жилища

Формат	Зона	Поз	Обозначение	Наименование	Кол.	Примечание
				Документация		
А3			1.188-5.12-22000 СБ	Сборочный чертеж		
А3			1.188-5.12-00000 Д4	Узлы 7...12		
А3			1.188-5.12-00000 РС	Ведомость расхода стали		
				Сборочные единицы		
А3		1	1.188-5.12-02100-01	Каркас пространств. КПД2	1	
				Материалы		
		2		Бетон тяжелый М200		
				γ=2400 кг/м^3	0,24	м^3
		3		Плитка керамическая		
				размером 48×48×6		
				ГОСТ 6787-80	3,7	м^2

Инв. № подл. | Подпись и дата | Взам. инв. №

Н. контр.	Гиберман		
Нач. отд. 24	Росинский		
Гл. конст. отд.	Пальман		
ГИП	Пальман		
Рук. гр.	Волкова		

1.188-5.12-22000

Днище Д2

Стадия	Лист	Листов
Р		1

ЦНИИЭП жилища

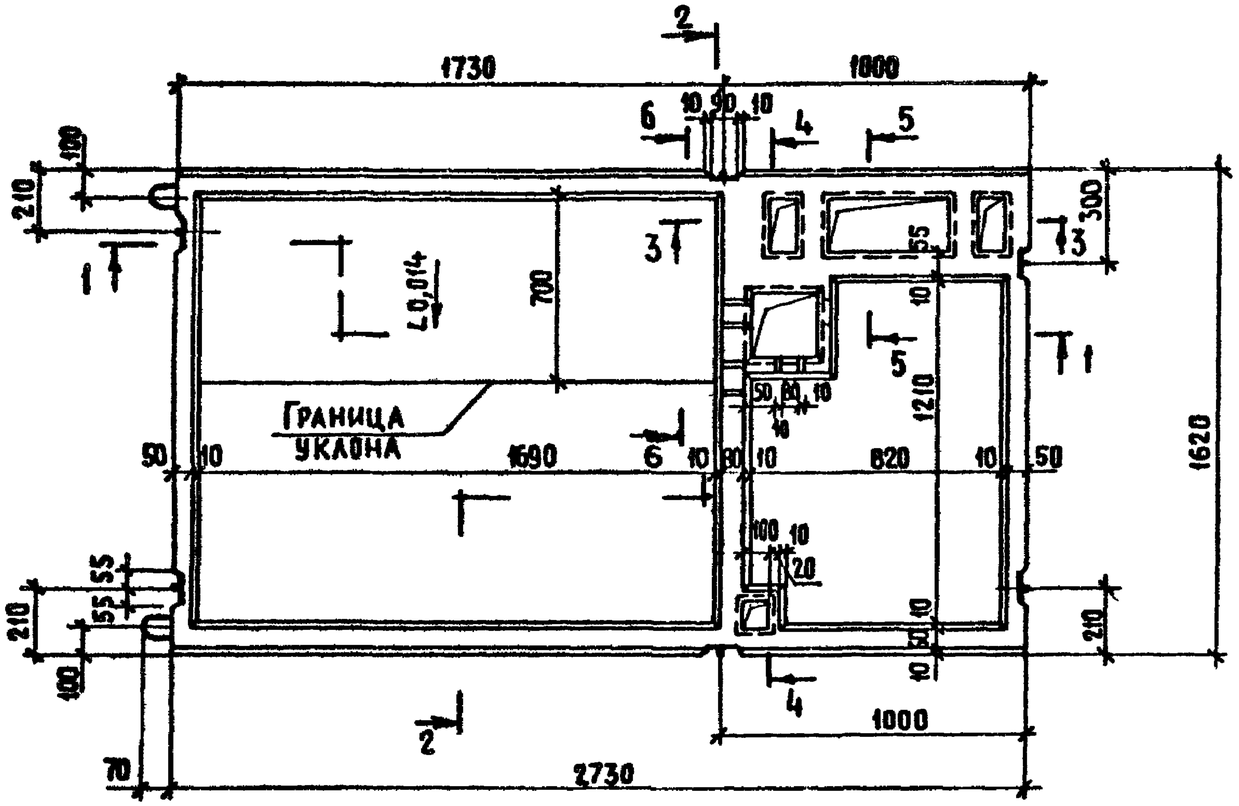

3-3

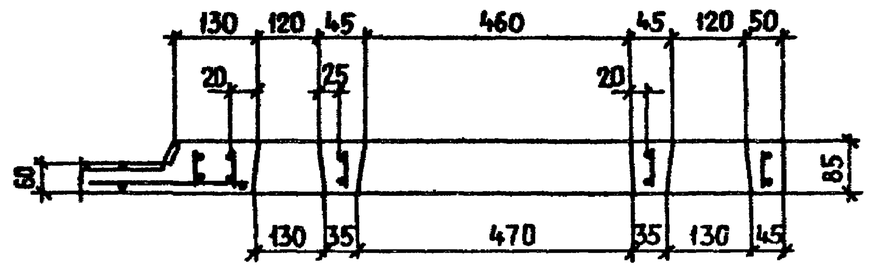

4-4

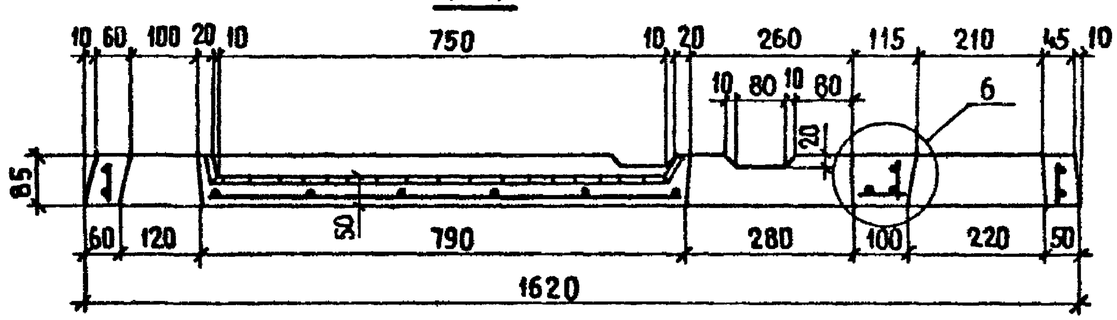

1-1

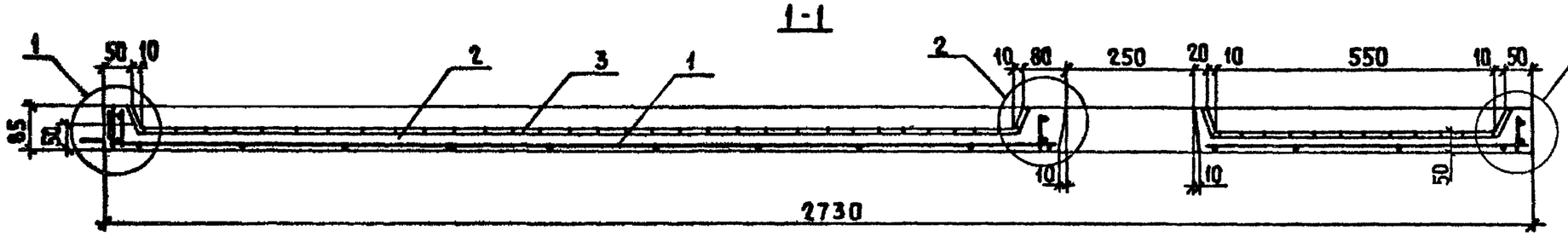

5-5

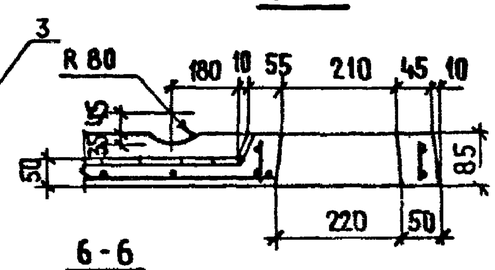

6-6

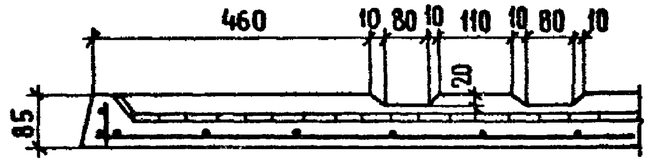

Узлы 1...6 см. на листе 1.188-5.12-00000Д3

2-2

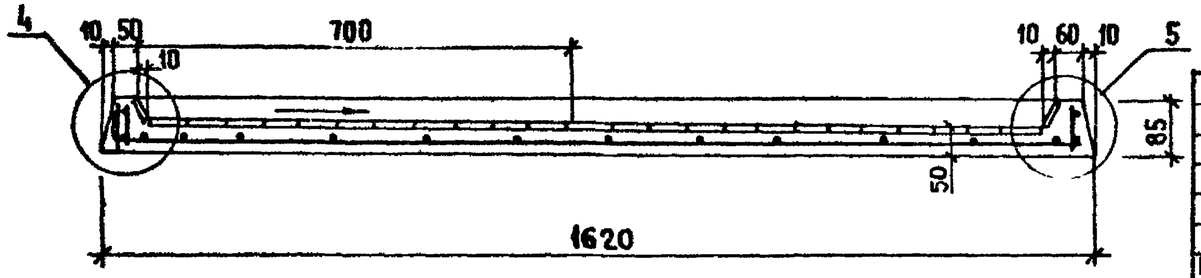

Н. контр.	Гиберман		
Нач. отд. 24	Росинский		
Гл. конс. отд.	Пальман		
ГИП	Пальман		
Рук. гр.	Волкова		

1.188-5.12-12000 СБ

Днище Д1
Сборочный чертеж

Стадия	Масса	Масштаб
Р	600	1:20 1:10
Лист	Листов 1	

ЦНИИЭП жилища

Серия 1.188-5

Инв. № подл. | Подпись и дата | Взам. инв. №

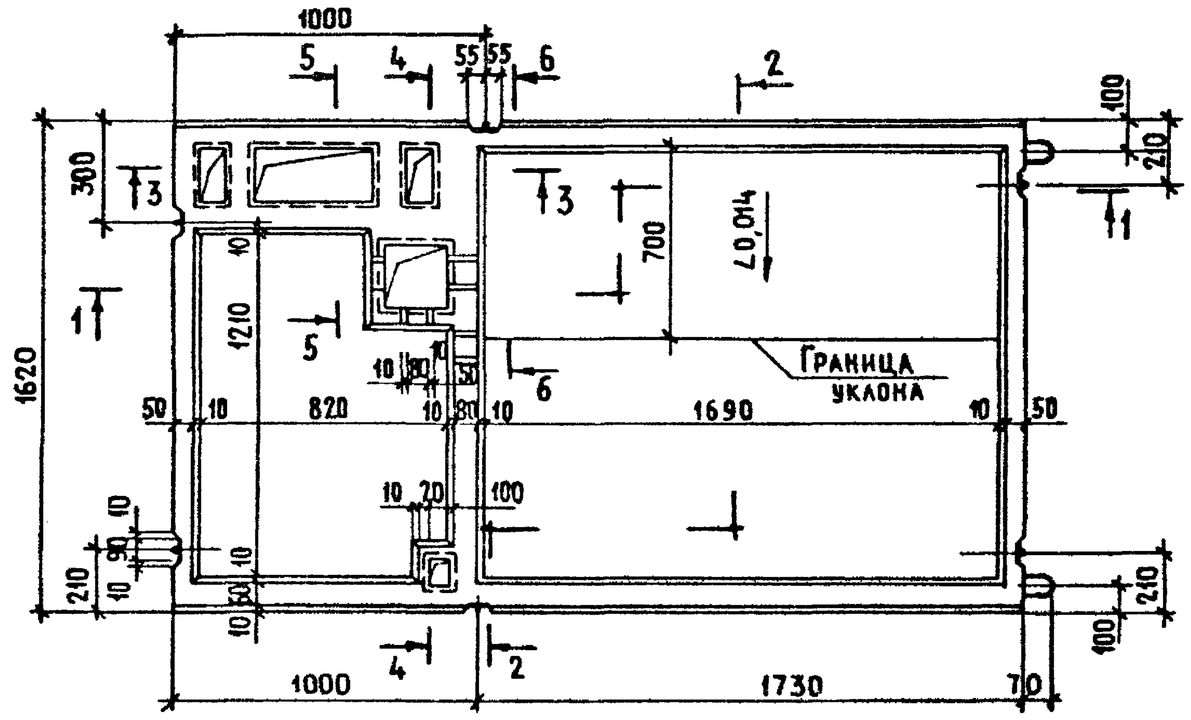

3-3

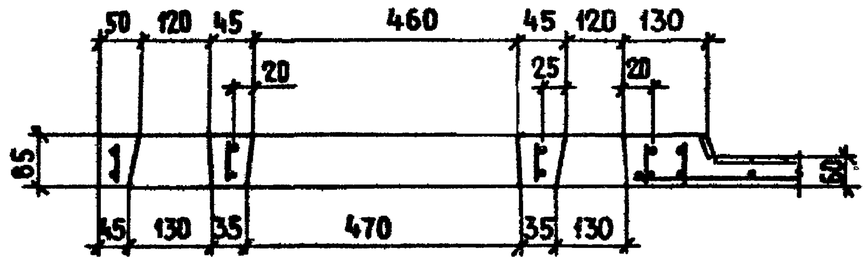

4-4

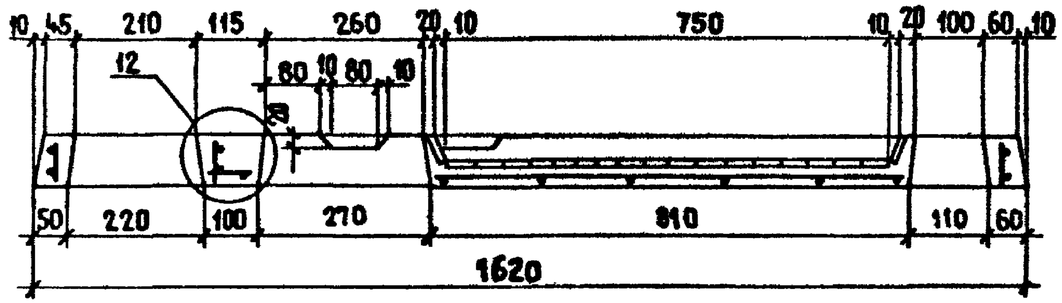

1-1

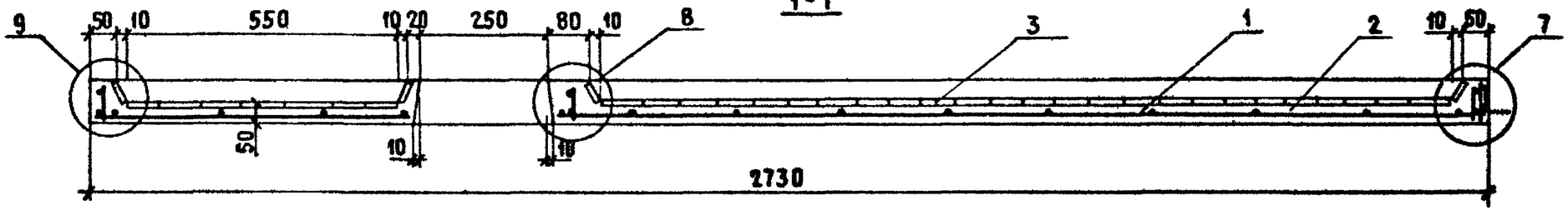

5-5

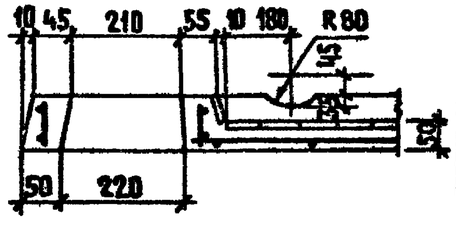

2-2

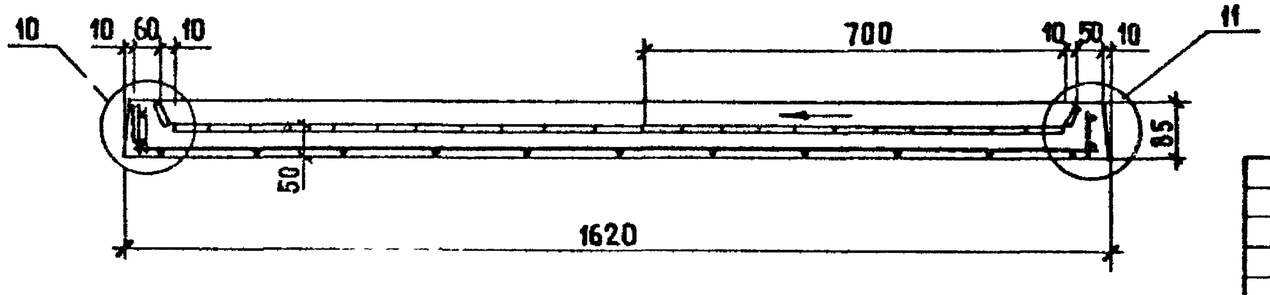

6-6

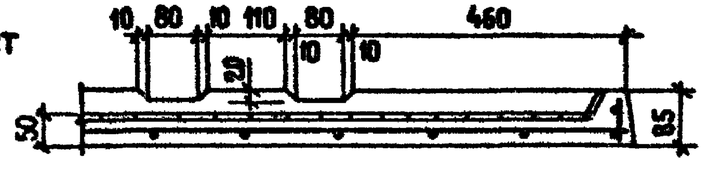

Узлы 7 ... 12 см. лист 1.188-5.12-00000Д4

Н. контр.	Гиберман		
Нач. отд. 24	Росинский		
Гл. констр.	Пальман		
ГИП	Пальман		
Рук. гр.	Волкова		

1.188-5.12-22.000 СБ

Днище Д2
Сборочный чертеж

Стадия	Масса	Масштаб
Р	600	1:20 1:10
Лист	Листов 1	

ЦНИИЭП жилища

Серия 1.188-5

Инв. № подл. | Подпись и дата | Взам. инв. №

Серия 1.188-5

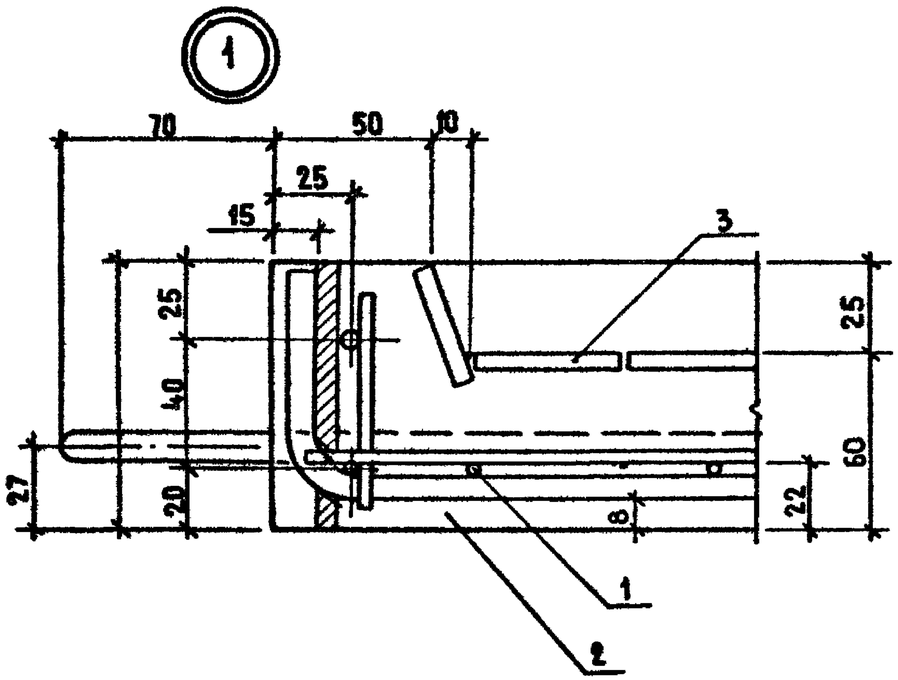

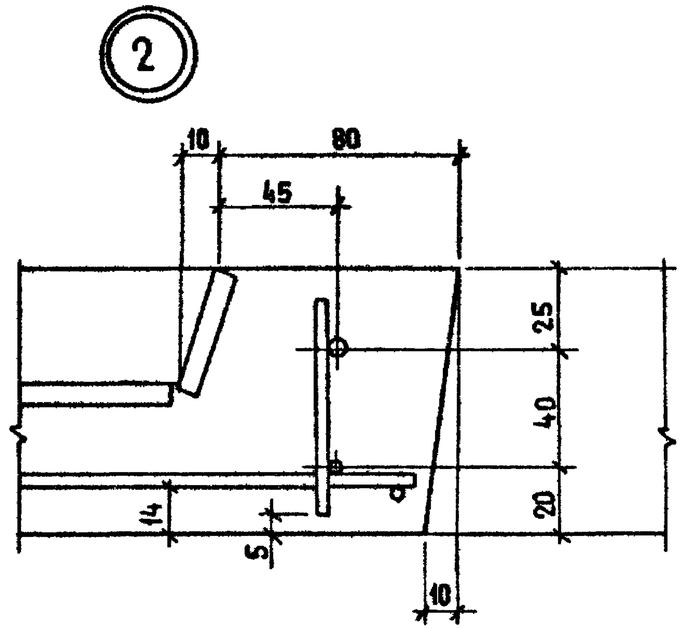

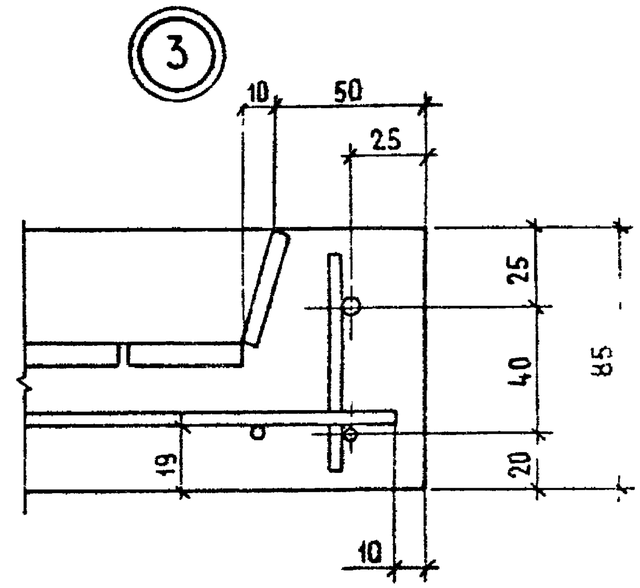

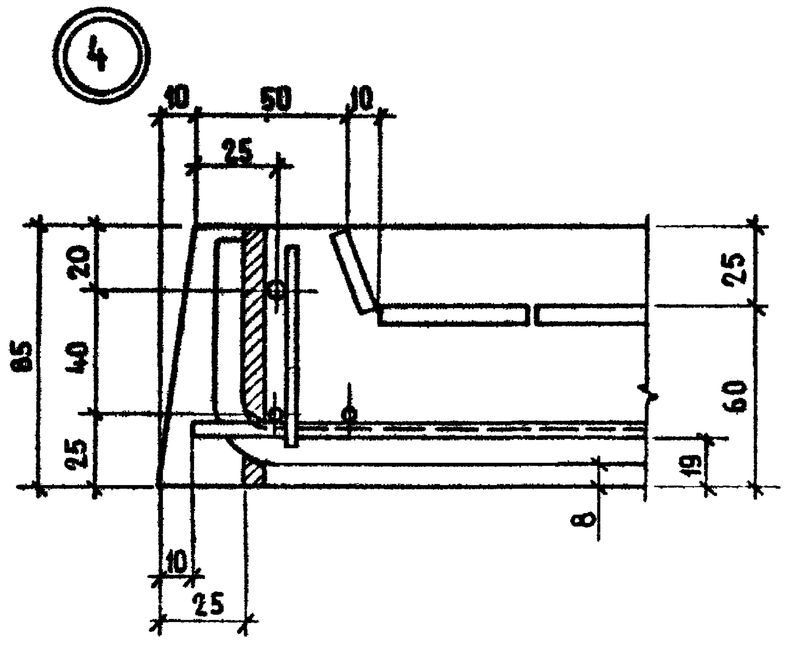

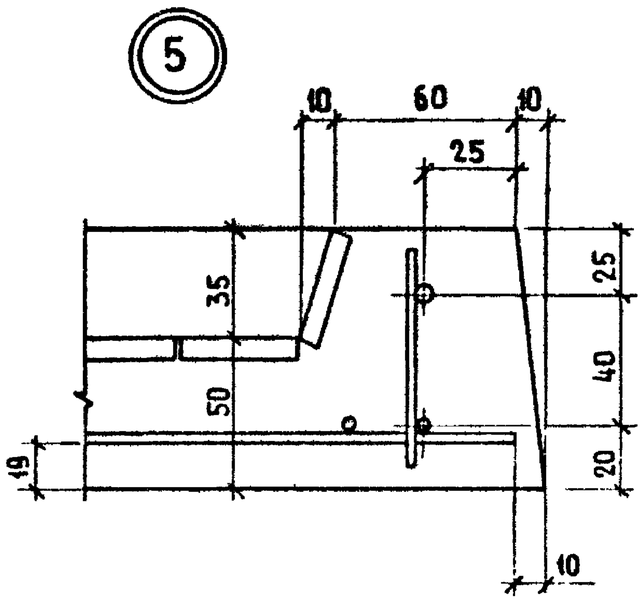

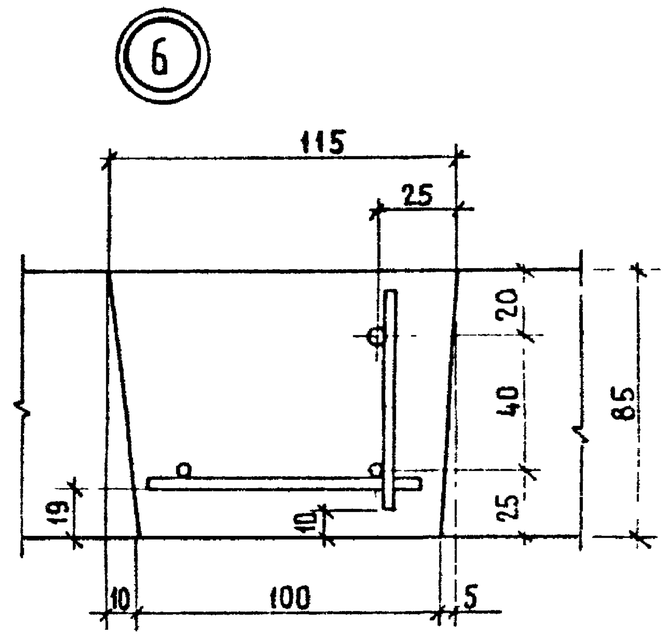

Н контр	Гиберман		1188-5 12-00 000ДЗ	
Нач отд	Росинский			
Гл конст от	Пальман		Узлы 1. 6	Стадия: Р; Лист: ; Листов: 1
ГИП	Пальман			ЦНИИЭП жилища
Рук гр	Волкова			

Инв. № подл | Подпись и дата | Взам. инв. №

Серия 1.188-5

7

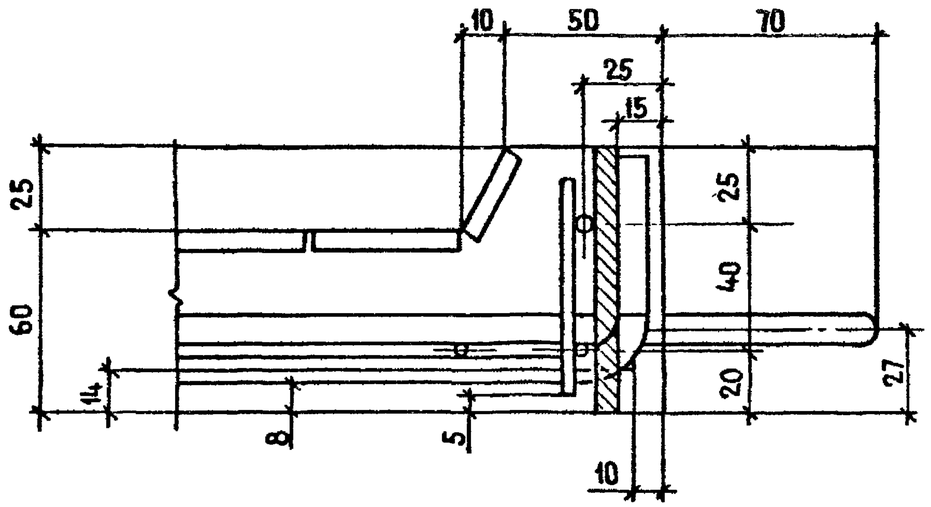

8

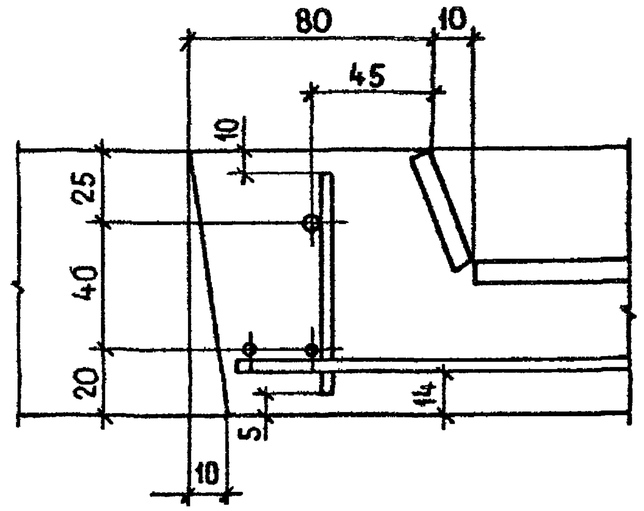

9

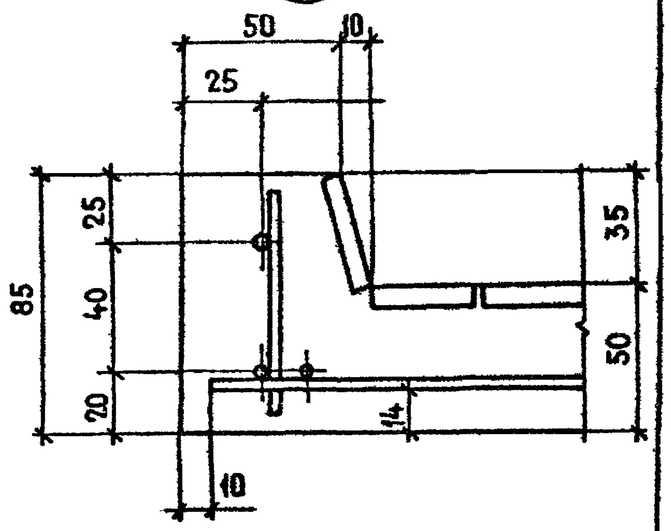

10

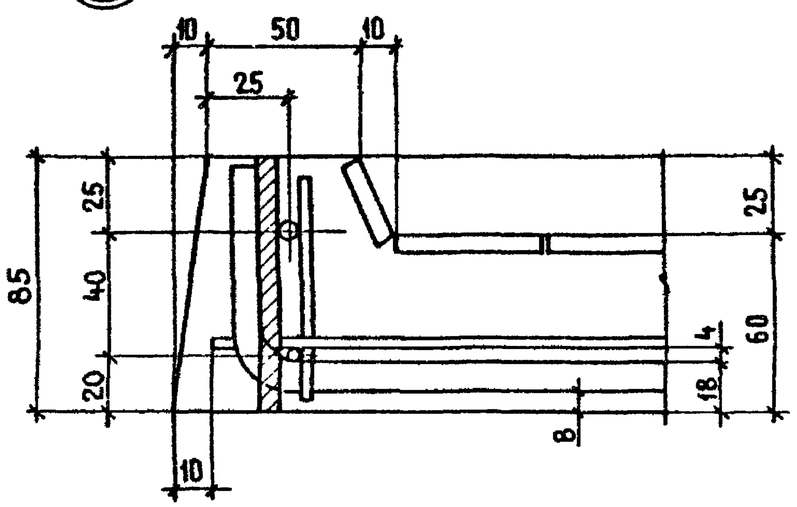

11

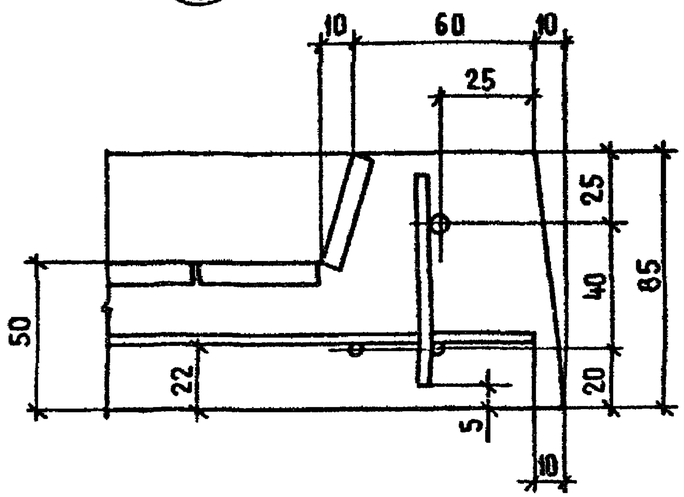

12

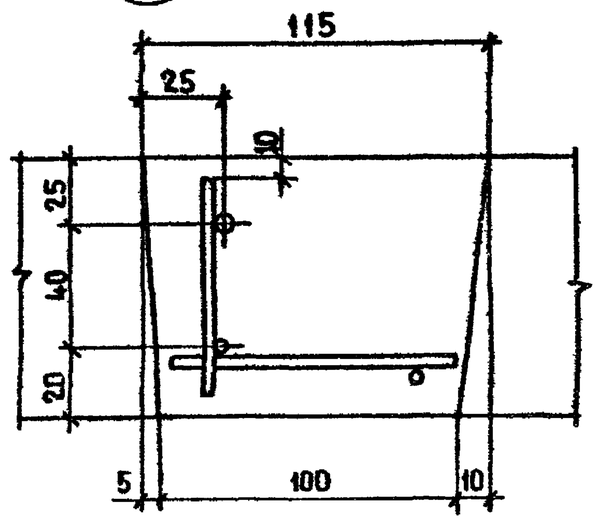

Н контр	Гиберман		
Нач отд 24	Росинский		
Гл конст отд	Пальман		
ГИП	Пальман		
Рук. гр	Волкова		

1.188-5.12-00000Д4

Узлы 7...12

Стадия	Лист	Листов
1		1

ЦНИИЭП жилища

Инв № подл | Подпись и дата | Взам. инв №

Формат	Зона	Поз.	Обозначение	Наименование	Кол.	Примечание
				Документация		
А3			1.188-5.12-11100СБ	Сборочный чертеж		
А3			1.188-5.12-00000ТО	Техническое описание		
				Сборочные единицы		
А3		1	1.188-5.12-00010	Сетка С1	1	
		2	-01	Сетка С2	1	
		3	-02	Сетка С3	2	
		4	-04	Сетка С5	2	
		5	-06	Сетка С7	1	
		6	-03	Сетка С4	1	
		7	-05	Сетка С6	1	
А3		8	1.188-5.12-00020	Сетка С8	1	
А3		9	1.188-5.12-00030	Сетка С10	1	
А3		10	1.188-5.12-00040	Каркас КР1	3	
		11	-01	Каркас КР2	1	
А4		12	1.188-5.12-00070	Изделие закладное МН1	6	
А4		13	1.188-5.12-00080	Изделие закладное МН2	2	
А4		14	1.188-5.12-00090	Изделие закладное МН3	2	
				Детали		
А4		15	1.188-5.12-00001	Петля строповочная П1	4	
				Ф4ВрI ГОСТ 6727-80		
Б4		16	1.188-5.12-11101	ℓ=860	4	0,08 кг
Б4		17	1.188-5.12-11102	ℓ=460	6	0,04 кг
				Ф8АIII ГОСТ 5781-82		
Б4		18	1.188-5.12-11103	ℓ=1100	2	0,43 кг

Серия 1.188-5

Инв. № подл. | Подпись и дата | Взам. инв. №

Н. контр.	Гиберман		
Нач. отд. 24	Росинский		
Гл. конст. отд.	Пальман		
ГИП	Пальман		
Рук. гр.	Волкова		

1.188-5.12-11100

Каркас пространственный КПК1

Стадия	Лист	Листов
Р		1

ЦНИИЭП жилища

Формат	Зона	Поз.	Обозначение	Наименование	Кол.	Примечание
				Документация		
А3			1.188-5.12-21100СБ	Сборочный чертеж		
А3			1.188-5.12-00000ТО	Техническое описание		
				Сборочные единицы		
А3		1	1.188-5.12-00010	Сетка С1	1	
		2	-01	Сетка С2	1	
		3	-02	Сетка С3	2	
		4	-04	Сетка С5	2	
		5	-06	Сетка С7	1	
		6	-03	Сетка С4	1	
		7	-05	Сетка С6	1	
А3		8	1.188-5.12-00020-01	Сетка С9	1	
А3		9	1.188-5.12-00030-01	Сетка С11	1	
А3		10	1.188-5.12-00040	Каркас КР1	3	
		11	-01	Каркас КР2	1	
А4		12	1.188-5.12-00070	Изделие закладное МН1	6	
А4		13	1.188-5.12-00080	Изделие закладное МН2	2	
А4		14	1.188-5.12-00090	Изделие закладное МН3	2	
				Детали		
А4		15	1.188-5.12-00001	Петля строповочная П1	4	
				Ф4ВрI ГОСТ 6727-80		
Б4		16	1.188-5.12-11101	ℓ=860	4	0,08 кг
Б4		17	1.188-5.12-11102	ℓ=460	6	0,04 кг
				Ф8АIII ГОСТ 5781-82		
Б4		18	1.188-5.12-11103	ℓ=1100	2	0,43 кг

Инв. № подл. | Подпись и дата | Взам. инв. №

Н. контр.	Гиберман		
Нач. отд. 24	Росинский		
Гл. конст. отд.	Пальман		
ГИП	Пальман		
Рук. гр.	Волкова		

1.188-5.12-21100

Каркас пространственный КПК2

Стадия	Лист	Листов
Р		1

ЦНИИЭП жилища

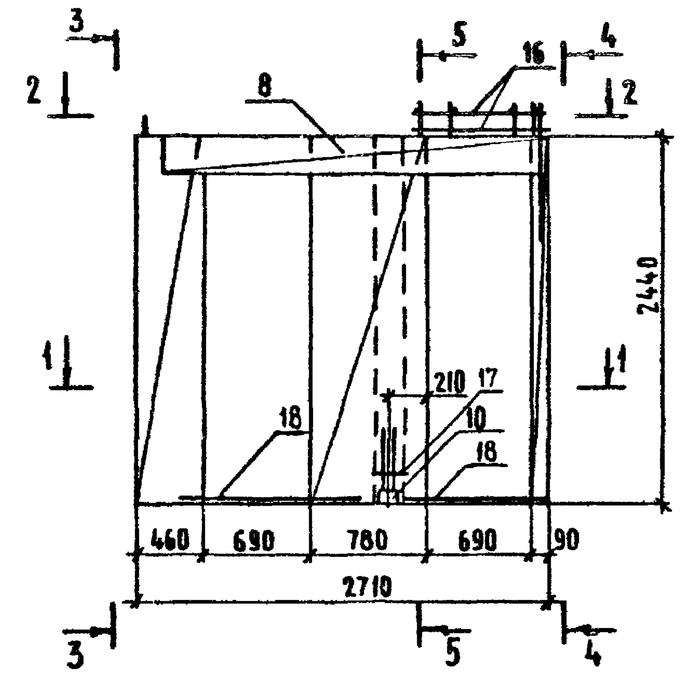

3-3

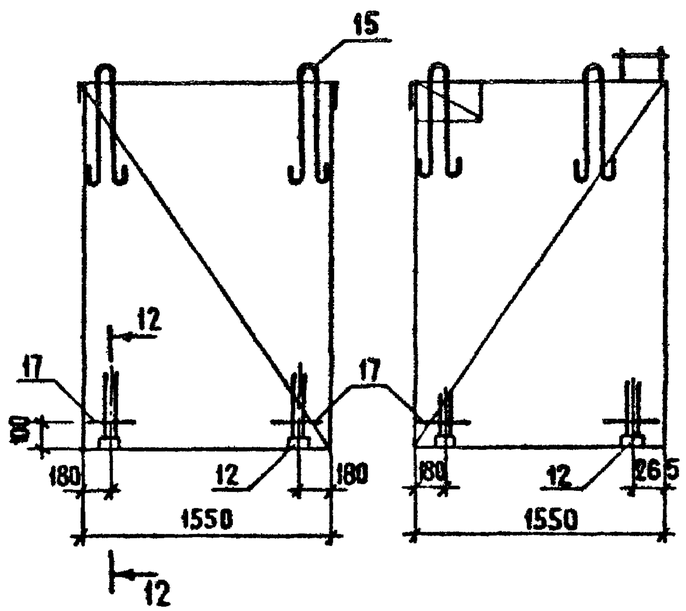

4-4

5-5

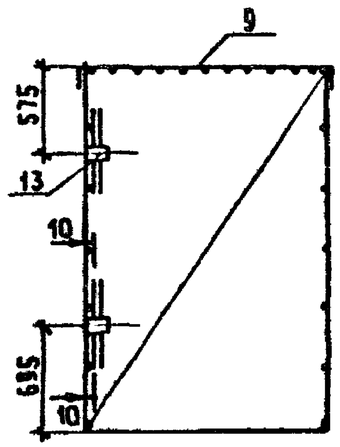

6-6

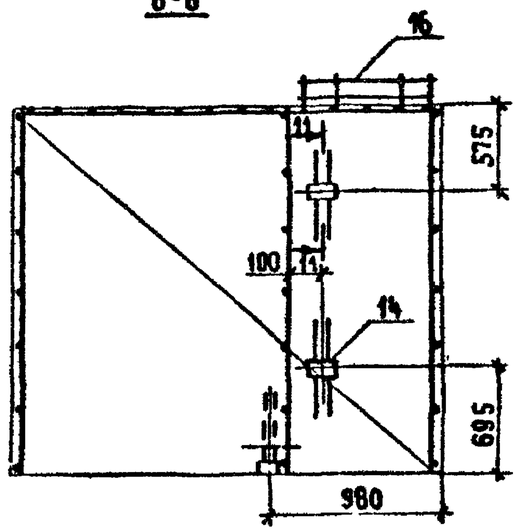

1-1

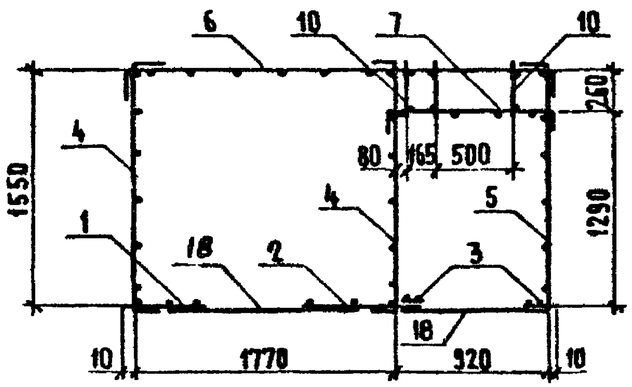

7-7

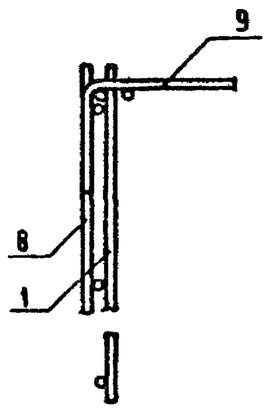

8-8

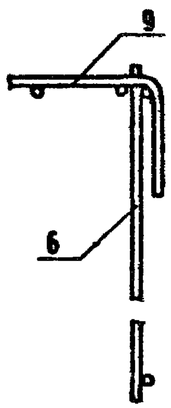

9-9

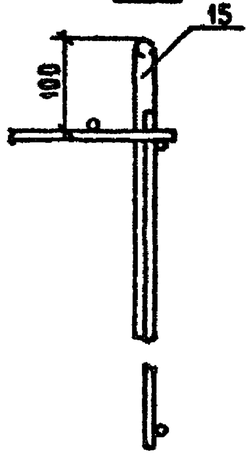

10-10

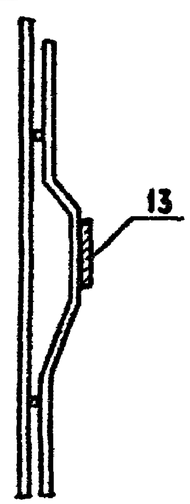

11-11

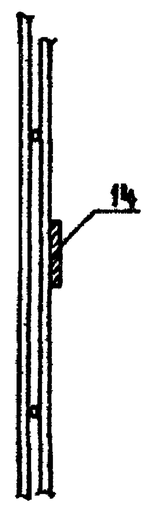

2-2

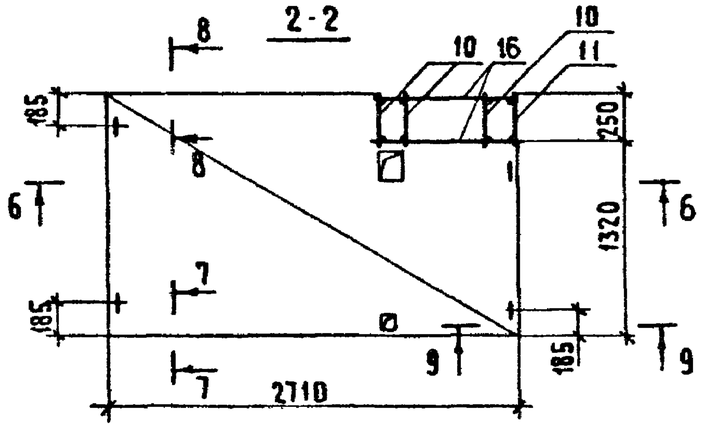

12-12

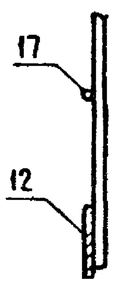

СТРОПОВОЧНЫЕ ПЕТЛИ П1 (ПОЗ.15) ПРИВАРИТЬ ИЛИ ПРИВЯЗАТЬ К СТЕРЖНЯМ СЕТКИ

Н. конт.	Гиберман	
Нач. отд.	Росинский	
Гл. конс. отд.	Пальман	
ГИП	Пальман	
Рук. гр.	Волкова	

1.188-5.12-11100СБ

Каркас пространственный КПК 1
Сборочный чертеж

Стадия	Масса	Масштаб
Р	40,3	1:40 1:5
Лист	Листов 1	

ЦНИИЭП жилища

Серия 1.188-5

Инв. № подл. | Подпись и дата | Взам. инв. №

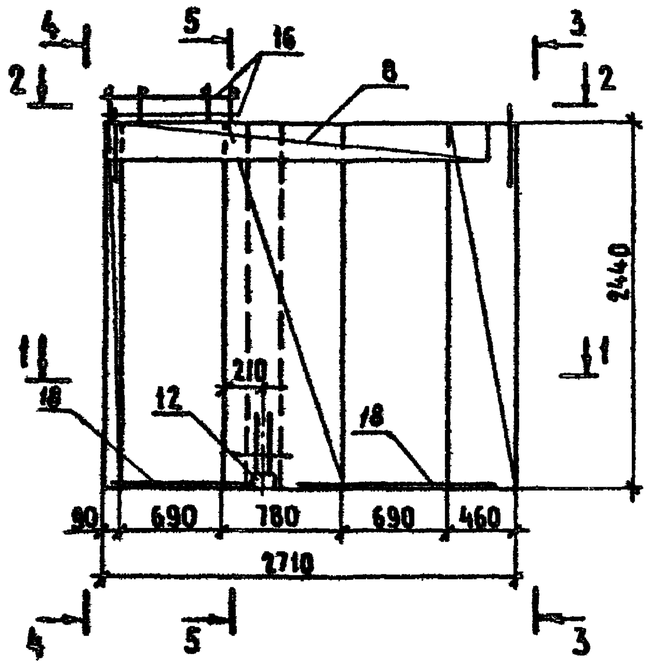

3-3

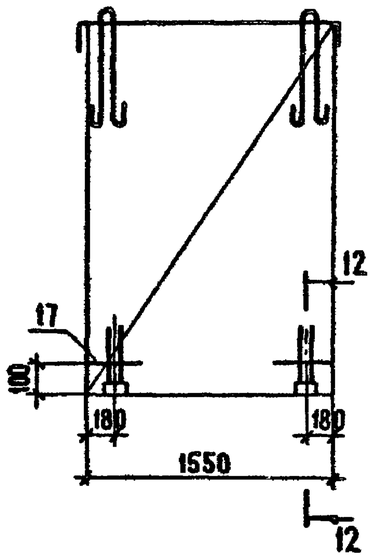

4-4

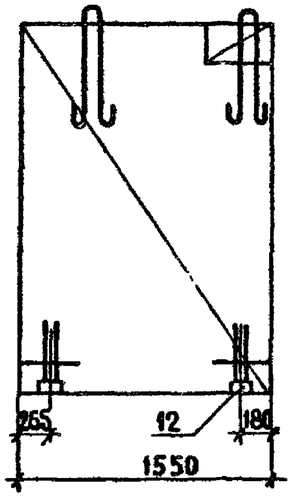

5-5

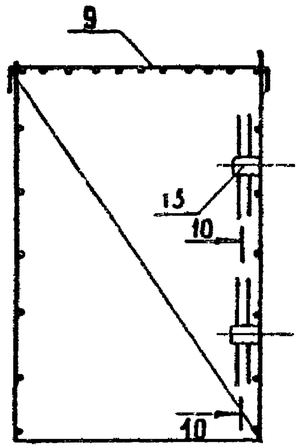

6-6

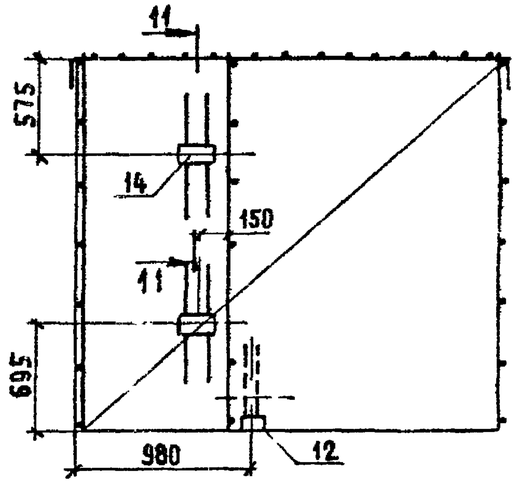

1-1

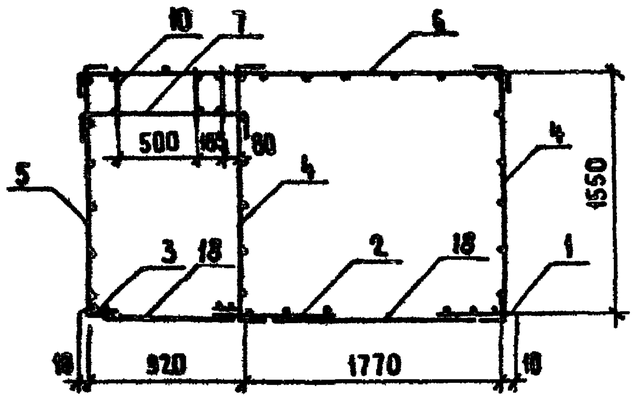

7-7

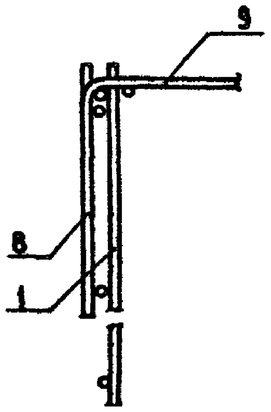

8-8

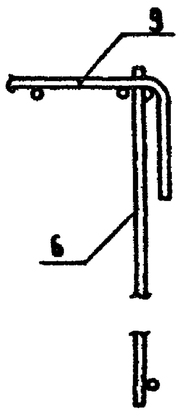

9-9

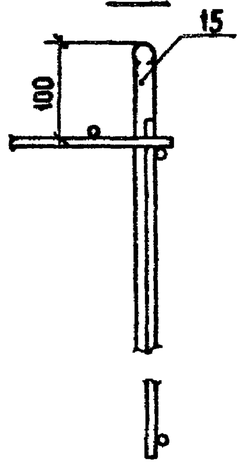

10-10

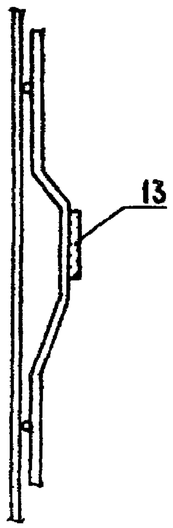

11-11

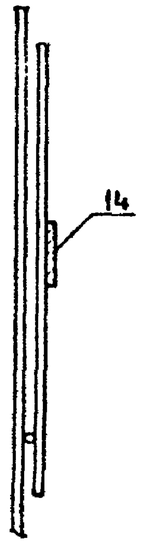

2-2

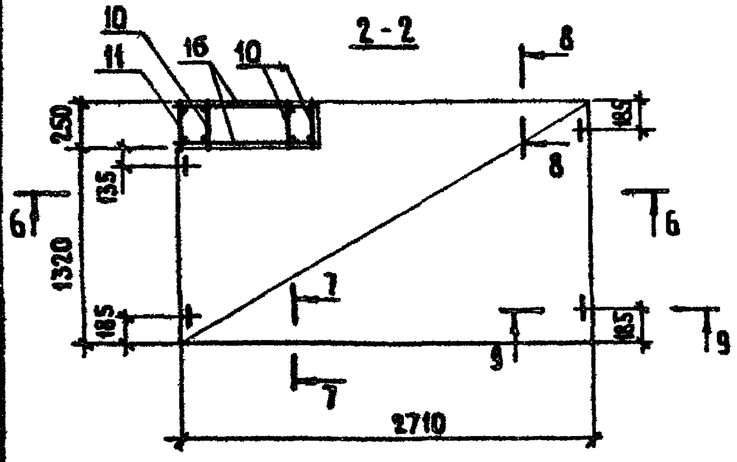

12-12

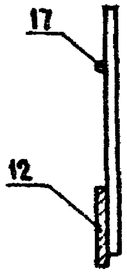

Строповочные петли П1 (поз.15) приварить или привязать к стержням сетки

Н. контр.	Гиберман		
Нач. отд.	Росинский		
Гл. конс. отд.	Пальман		
ГИП	Пальман		
Рук. гр.	Волкова		

1188-5.12-21100 СБ

Каркас пространственный КПК 2

Сборочный чертеж

Стадия	Масса	Масштаб
Р	40,3	1:40 1:5
Лист	Листов 1	

ЦНИИЭП жилища

Серия 1.188-5

Инв. № подл. | Подпись и дата | Взам. инв. №

Формат	Зона	Поз	Обозначение	Наименование	Кол	Примечание
				Документация		
А4			1.188-5 12-02 100 СБ	Сборочный чертеж		
А3			1.188-5 12-00 000 ТО	Техническое описание		
				Сборочные единицы		
А3		1	1.188-5.12- 00040-01	Каркас КР3	3	
		2	-02	Каркас КР4	2	
		3	-03	Каркас КР5	1	
		4	-04	Каркас КР6	3	
А4		7	1.188-5.12- 00110	Изделие закладное МН4	6	
				Детали		
А4		6	1.188-5.12-00001-02	Петля строповочная П2	2	
			Переменные	данные для исполнения:		
				1 188-5.12-02 100		КПД 1
				Сборочные единицы		
А3		5	1.188-5.12-00040	Сетка С12	1	
				1 188-5.12-02 100-01		КПД 2
				Сборочные единицы		
А3		5	1.188-5.12-00040-01	Сетка С13	1	

серия 1.188-5

Инв. № подл. | Подпись и дата | Взам. инв. №

Н контр	Гиберман	1 188-5 12-02 100	
Нач отд 24	Росинский	Каркас пространственный КПД (КПД 1, КПД 2)	Стадия: Р; Лист: ; Листов: 1
Гл конст отд	Пальман		ЦНИИЭП жилища
ГИП	Пальман		
Рук. гр	Волкова		

Рис.1

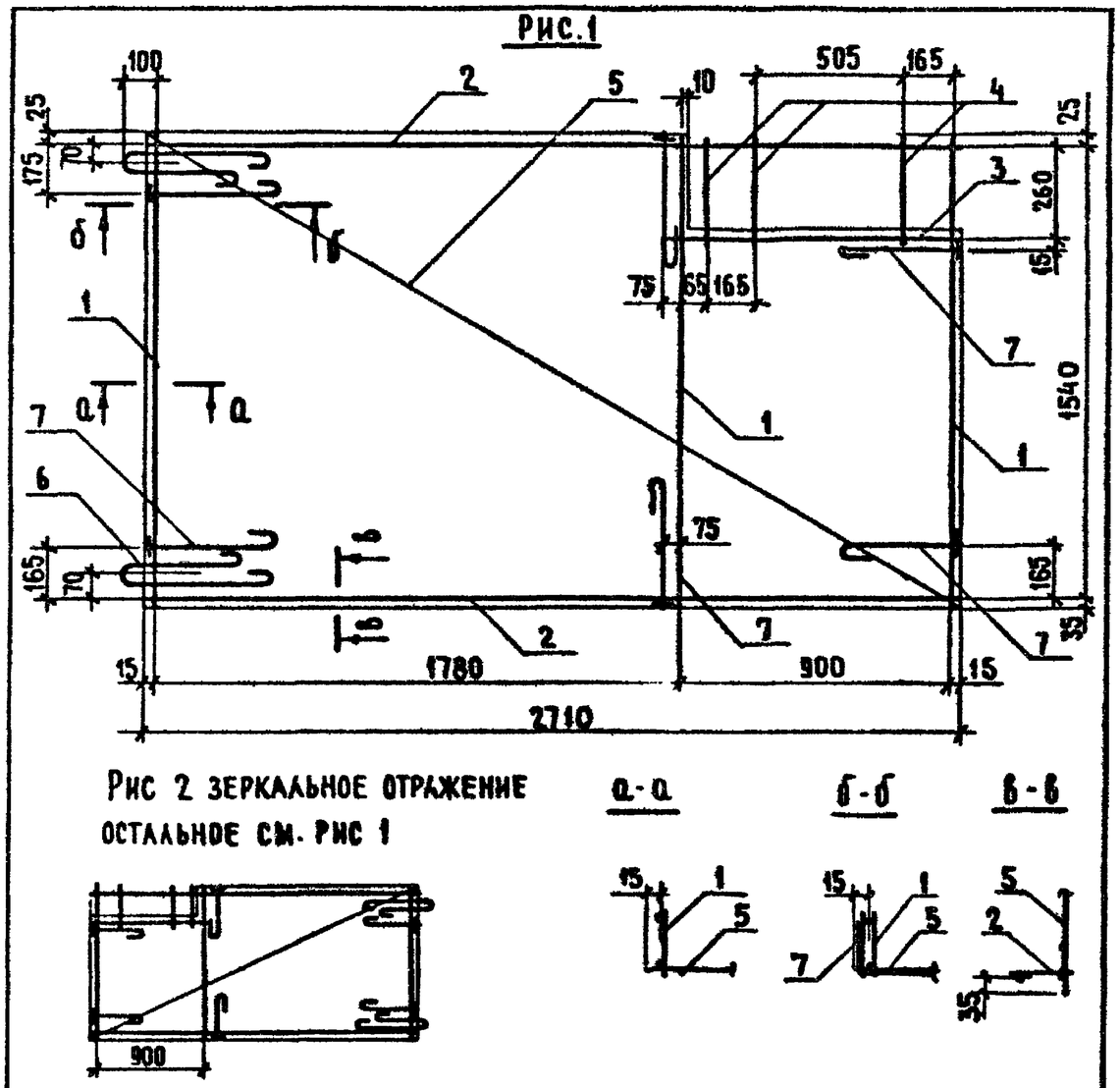

Рис 2 зеркальное отражение остальное см. рис 1

а-а б-б в-в

Обозначение	Марка	Рис
1 188-5 12-02100	КПД 1	1
-01	КПД 2	2

Инв. № подл. | Подпись и дата | Взам. инв. №

Н контр	Гиберман	1.188-5.12-02100 СБ
Нач отд 24	Росинский	Каркас пространственный КПД (КПД 1; КПД 2) Сборочный чертеж
Гл конст отд	Пальман	
ГИП	Пальман	
Рук гр	Волкова	

Стадия	Масса	Масштаб
Р	11,0	1:20 1:5
Лист	Листов 1	

ЦНИИЭП жилища

Серия 1.188-5

Расположение электропроводок в кабинах

2СК 25 ПР

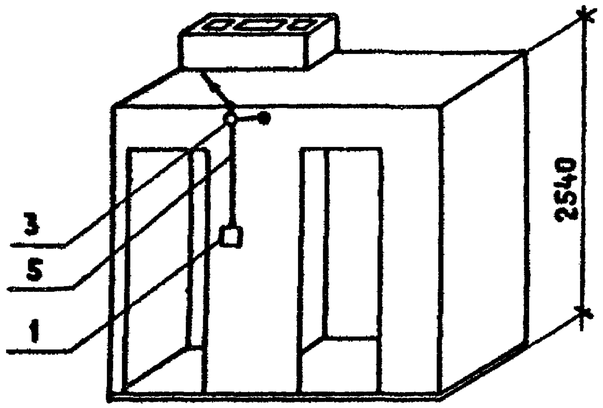

2СК 25 А

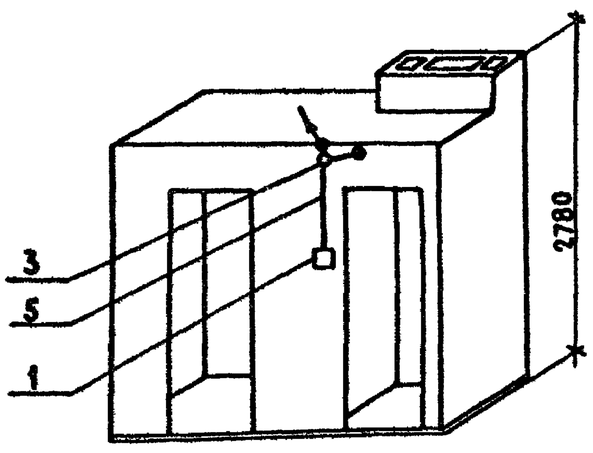

Освещение кабин

2СК 25 ПР

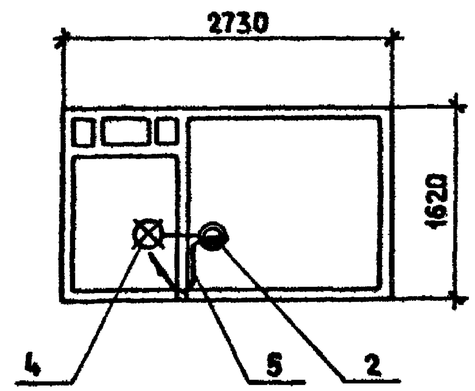

2СК 25А

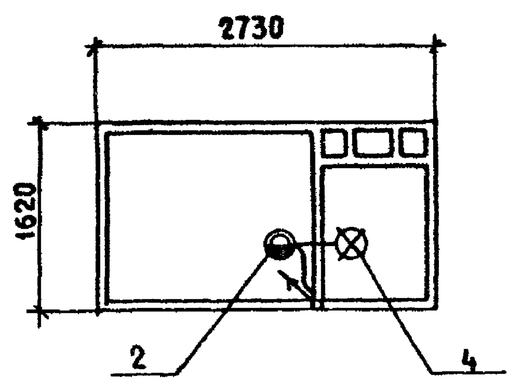

Типовой вывод групповой сети из панели перекрытия в кабину

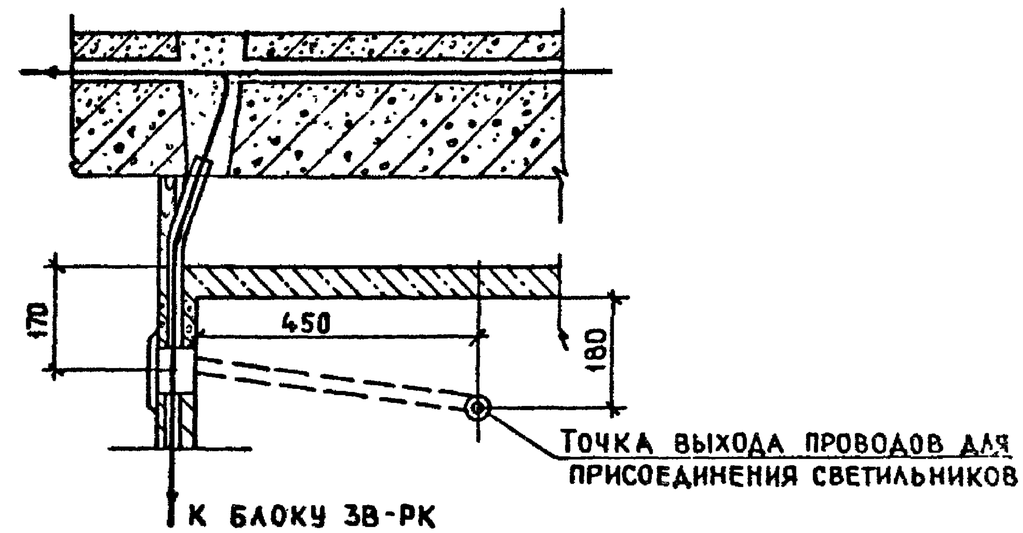

Условные обозначения

- ◒ — светильник настенный
- ⊗ — патрон настенный
- ○ — распаечная коробка
- □ — блок выключателей с розеткой

1. Электропроводка в кабинах прокладывается проводом АППВС скрыто в пластмассовых трубах, замоноличенных в бетон. Монтаж электрооборудования производится полностью на заводе-изготовителе кабин.
2. Привязки трубных прокладок, электроустановочных устройств и светильников см. 1.188-5.12-11000СБ; 1.188-5.12-21000СБ.
3. Допускается замена поливинилхлоридных труб на полиэтиленовые.

Формат	Зона	Поз.	Обозначение	Наименование	Кол	Примечание
				Стандартные изделия		
				Блок ЗВ-РК, каталог		
		1		09.8.01.81	1	
		2		Светильник НСУ-1	1	
		3		Коробка распаечная У197	2	Изделие ГЭМ
		4		Патрон настенный	1	Каталог 09.8
				Материалы		
				Провод АППВ 2×2 380/660		
		5		ГОСТ 6323-79*	3,5	М

Нач отд	Брускин		
Гл инж	Фотий		
Ст инж	Хохлов		

1.188-5 12-14000

Электрооборудование

Стадия	Масса	Масштаб
Р	—	—
Лист	Листов 1	

ЦНИИЭП жилища

Инв. № подл. | Подпись и дата | Взам. инв. №

Рис 1

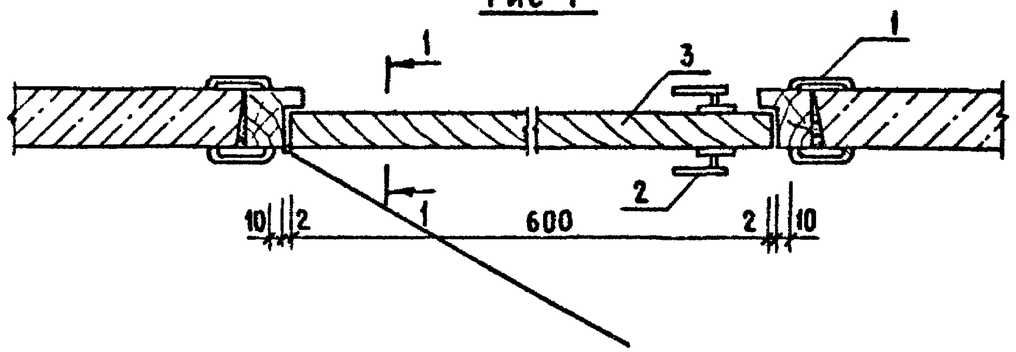

Рис 2

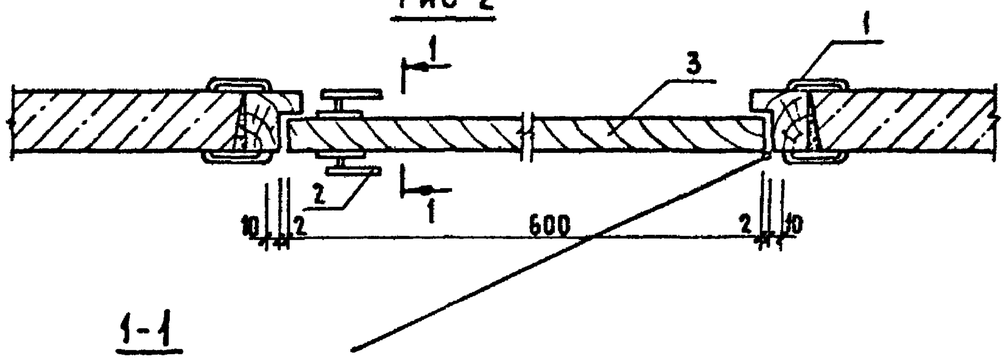

1-1

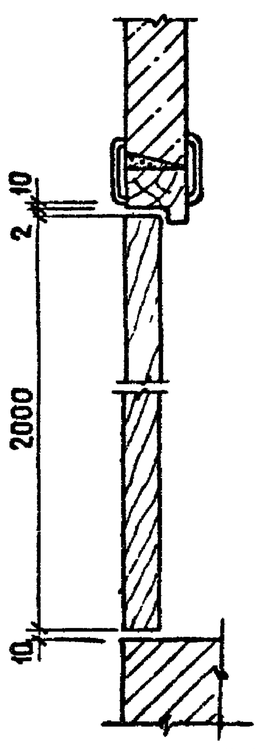

Обозначение	Марка	Рис.
1.188 - 5.12 - 15000	ДВ1	1
-01	ДВ2	2

Формат	Зона	Поз	Обозначение	Наименование	Кол.	Примечание
				Стандартные изделия		
		1		Наличник тип 1		
				ГОСТ 8242 -75	9,8	м.
		2		Защелка врезная фалевая		
				ЗЩ1Д-1 ГОСТ 5089-80	1	
			Переменные данные для исполнений			
				1.188-5.12-15000		ДВ1
				Стандартные изделия		
		3		Дверной блок ДГ21-7А		
				ГОСТ 6629 -74*	1	
				1.188-5.12-15000-01		ДВ2
				Стандартные изделия		
		3		Дверной блок ДГ21-7		
				ГОСТ 6629 -74*	1	

Н контр	Гиберман	
Нач отд	Росинский	
Гл конст	Пальман	
ГИП	Пальман	
Рук груп	Волкова	

1.188-5.12-15000

Дверь ДВ (ДВ1 ; ДВ2)

Стадия	Масса	Масштаб
Р		1:5
Лист	Листов	

ЦНИИЭП жилища

Серия 1.188-5

Инв № подл | Подпись и дата | Взам инв №

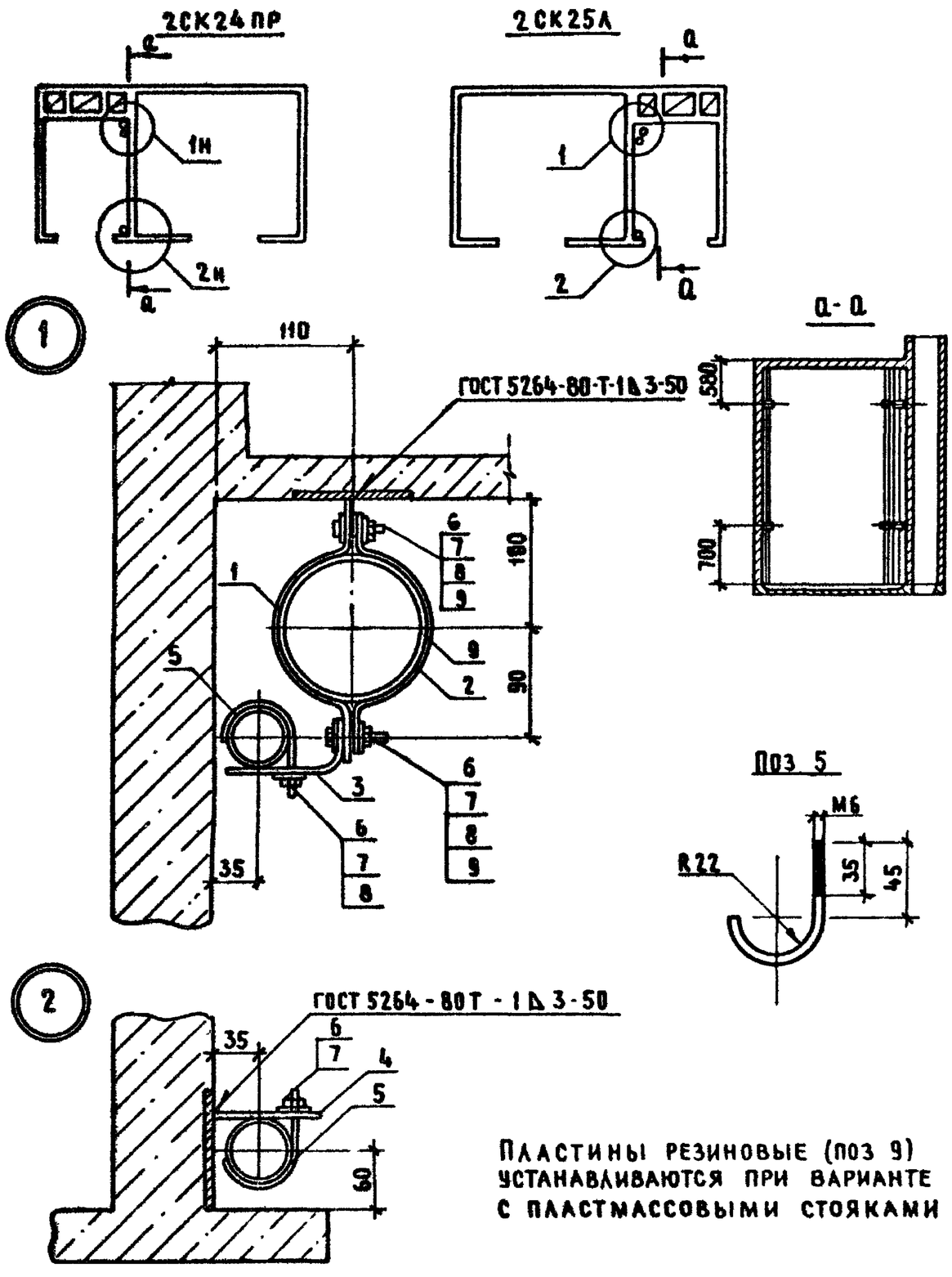

Поз 5

Пластины резиновые (поз 9) устанавливаются при варианте с пластмассовыми стояками

Формат	Зона	Поз	Обозначение	Наименование	Кол	Примечание
				Детали		
А3		1	1.188-5.12-06001	Полоса	2	
		2	-01	Полоса	2	
А3		3	1.188-5.12-06002	Полоса	2	
		4	-01	Полоса	2	
А3		5	1.188-5.12-16001	ф6АI ГОСТ 5781-82 ℓ=120	4	0,026кг
				Стандартные изделия		
		6		Гайка М6 ГОСТ 5915-70*	8	
		7		Шайба 6 ГОСТ 6958-78	10	
		8		Болт М6×30 ГОСТ 7798-70*	4	
				Материалы		
		9		Пластина резиновая мягкая		
				δ=3мм ГОСТ 7338-77	0,8	м

Н контр	Гиберман	
Нач отд	Росинский	
Гл конс пр	Пальман	
ГИП	Пальман	
Рук гр	Волкова	

1.188-5.12-16 000

Крепление стояков

Стадия	Масса	Масштаб
Р	--	1:50 1:5

Лист | Листов 1

ЦНИИЭП жилища

Серия 1.188-5

Инв № подл | Подпись и дата | Взам инв №

Формат	Зона	Поз.	Обозначение	Наименование	Кол	Примечание
				Документация		
А4			1.188-5.12-17000СБ	Сборочный чертеж		
				Сборочные единицы		
А4		1	1.188-5.12-17100	Шкаф хозяйственный	1	
А4		2	1.188-5.12-17200	Ограждение	1	
А4		3	1.188-5.12-17200-01	Ограждение	1	
А4		4	1.188-5.12-17300	Ограждение	1	
А4		5	1.188-5.12-17400	Ограждение	1	
				Детали		
А4		6	1.188-5.12-17001	Уголок	5	
				Стандартные изделия		
		7		Шуруп 4×45 ГОСТ 1144-80*	18	шт
		8		Шуруп А5×70 ГОСТ 1145-80*	8	шт
		9		Шуруп 6×50 ГОСТ 1144-80*	5	шт
		10		Решетка вентиляционная		
				Пластмассовая ГОСТ 13448-82	1	шт
		11		Винт М6 ГОСТ 17473-80	3	шт
		12		Гайка М6 ГОСТ 5915-70	3	шт
				Материалы		
				Брусок строган антисептир.		
		14		хв пород сеч 46×46	4,0	м
		15		сеч. 26×46	0,3	м
			Различие исполнений 1.188-5.12-17000 и			
			1.188-5.12-17000-01 по сборочному			
			чертежу			

Серия 1.188-5

Инв № подл. | Подпись и дата | Взам. инв №

Н. контр	Гиберман	
Нач отд 24	Росинский	
Гл конст отд	Пальман	
ГИП	Пальман	
Рук гр	Волкова	

1.188-5.12-17000

Шкаф и ограждение

Стадия	Лист	Листов
Р		1

ЦНИИЭП жилища

Рис.1

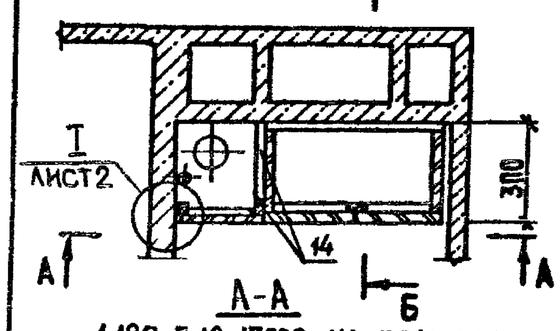

А-А

Рис.2

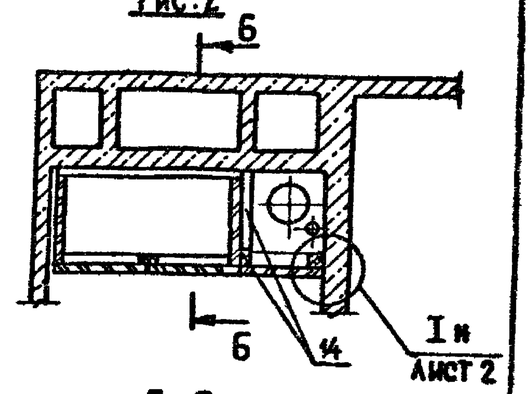

1.188-5.12-17000 - изображено
1.188-5.12-17000-01 - зеркальное отражение

Б-Б

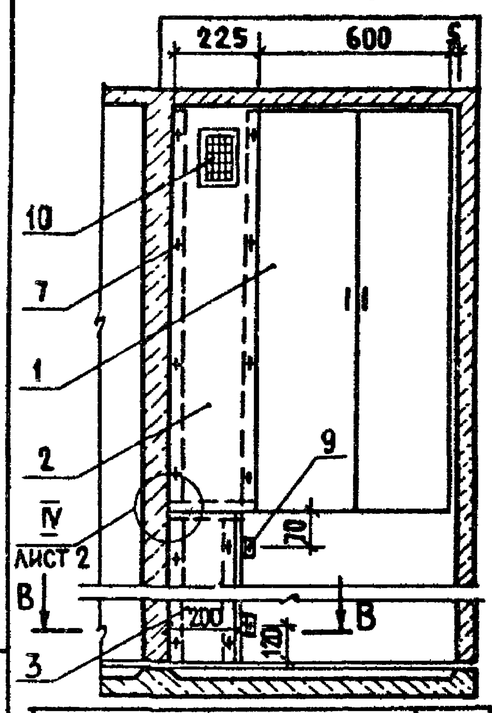

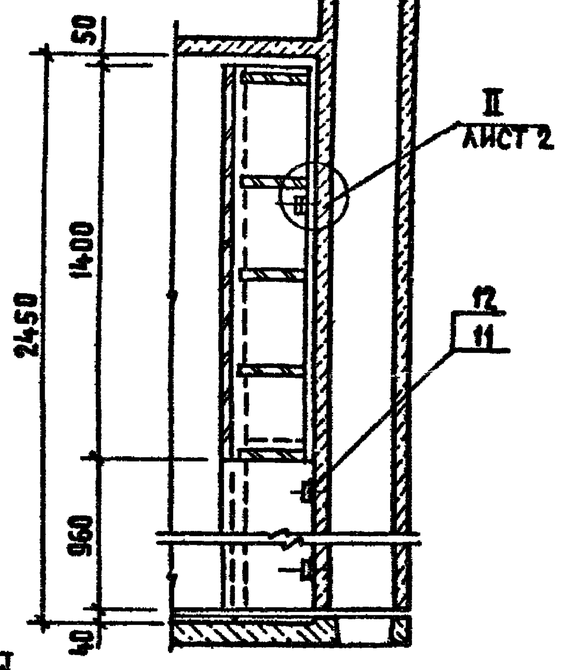

Обозначение	Рис.	Масса кг
1.188-5.12-17000	1	42,4
-01	2	42,4

Разрез В-В см. лист 2

Инв № подл. | Подпись и дата | Взам. инв №

Н. контр	Гиберман	
Нач отд 24	Росинский	
Гл конс отд	Пальман	
ГИП	Пальман	
Рук гр	Волкова	

1.188-5.12-17000СБ

Шкаф и ограждение
Сборочный чертеж

Стадия	Масса	Масштаб
Р	см. табл.	1:20 1:2

Лист 1 | Листов 2

ЦНИИЭП жилища

Серия 1.188-5

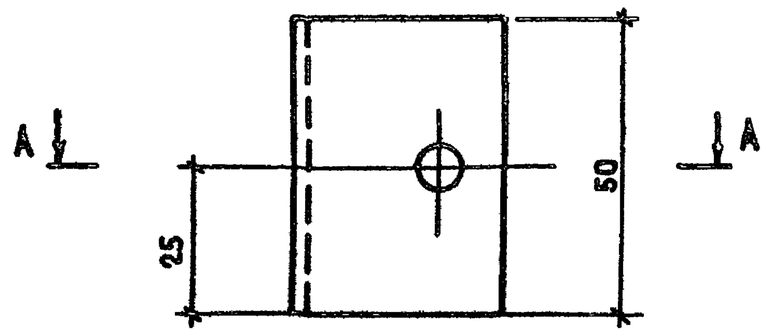

А - А

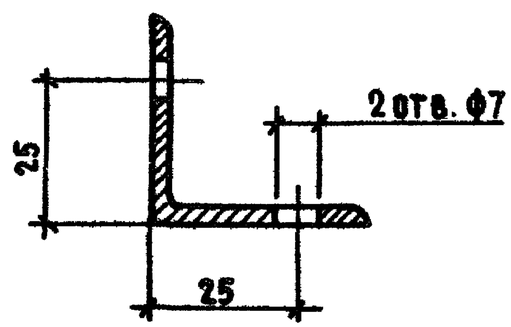

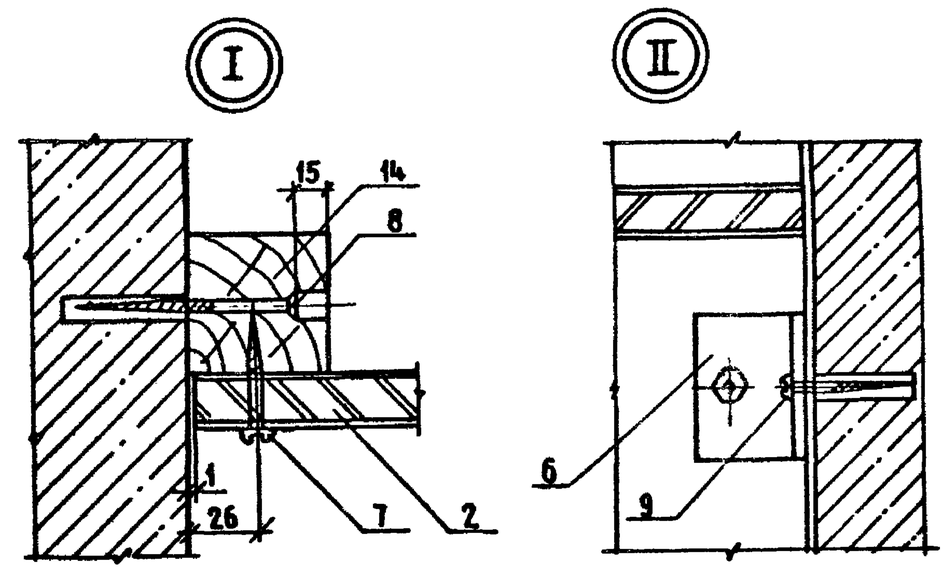

В-В

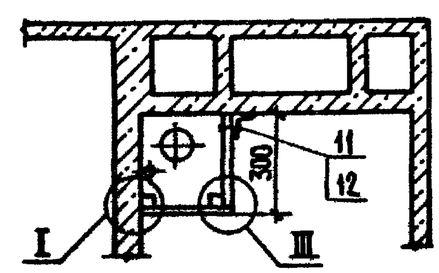

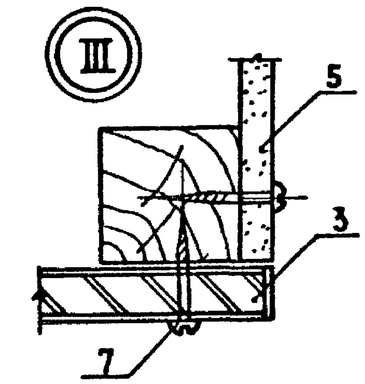

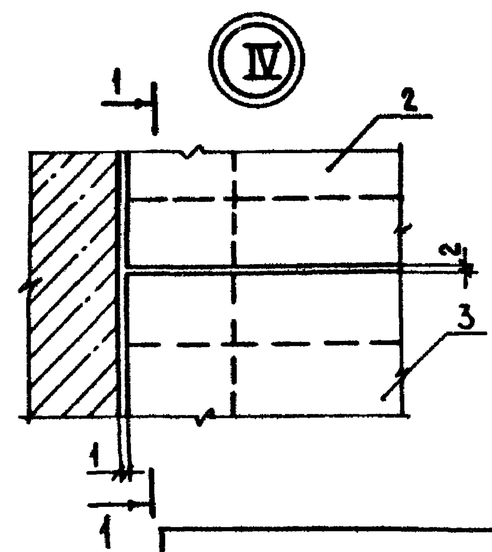

1-1

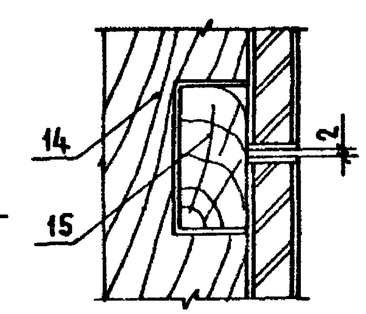

Н контр	Гиберман		
Нач отд 24	Росинский		
Гл конст. отд	Пальман		
ГИП	Пальман		
Рук гр.	Волкова		

1.188-5 12-17001

Уголок

Стадия	Масса	Масштаб
Р	0,06	1:5
Лист	Листов 1	

Уголок 36×4 ГОСТ 8509-72
Вст3кп2 ГОСТ 380-71*

ЦНИИЭП жилища

Инв. № подл. | Подпись и дата | Взам. инв. №

Инв. № подл. | Подпись и дата | Взам. инв. №

1.188-5.12-17000СБ

Лист 2

Формат	Зона	Поз	Обозначение	Наименование	Кол	Примечание
				Документация		
А4			1.188-5.12-17100 СБ	Сборочный чертеж		
				Сборочные единицы		
А4		1	1.188-5.12-17110	Стенка боковая	1	
		2	-01	Стенка боковая	1	
А4		3	1.188-5.12 17120	Полка переставная	3	
А4		4	1.188-5.12 17130	Полка конструктивная	2	
А4		5	1.188-5.12 17140	Дверка	1	
		6	-01	Дверка	1	
				Детали		
Б4		7	1.188-5.12 17001	Уголок	2	
Б4		8	1.188-5.12-17101	Стенка задняя 1343×600×4		
				Плита ДВП ГОСТ 4598-74*	1	
Б4		9	1.188-5.12-17102	Притвор 1400×34×10 Древ хвойная ГОСТ 24454-80	1	
				Стандартные изделия		
				Шурупы ГОСТ 1145-80		
		10		А3×18	35	
		11		А4×13	16	
		12		Винт М6×35 ГОСТ 17473-80*	2	
		13		Гайка М6 ГОСТ 5915-70*	2	
				Прочие изделия		
		15		Ручка 1.1 Г	2	Каталог 3-75
		16		Петля 4* шарнирная 3 12А	4	ВКПТИИ
		17		Стяжка винтовая 2.2Б	4	Тоже
		18		Полкодержатель 5.48	12	—"—
		19		Шайба 12.3	28	—"—

Серия 1.188-5

Инв № подл | Подпись и дата | Взам инв №

Н контр	Степнов		1.188-5.12-17100
Нач отд 24	Росинский		Шкаф — Стадия: Р; Лист: ; Листов: 1
ГИП	Пальман		ЦНИИЭП жилища
Рук груп	Волкова		
Ст инж	Рутто		

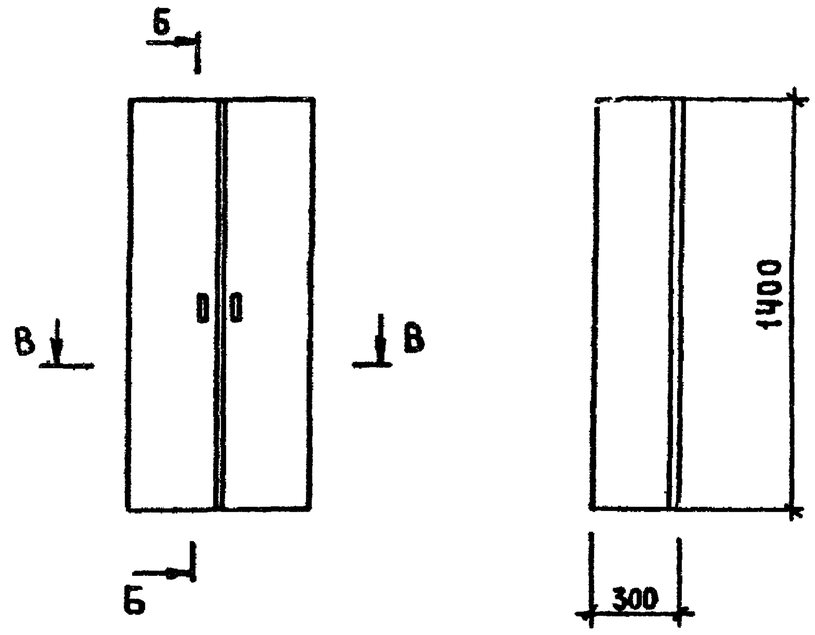

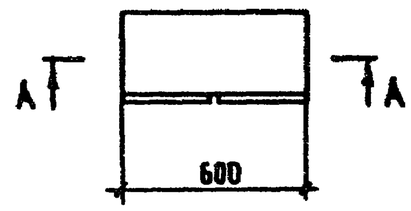

Разрезы А-А, Б-Б, В-В см. на листе 2

Инв № подл | Подпись и дата | Взам инв №

Н контр	Степнов		1.188-5.12-17100 СБ
Нач отд 24	Росинский		Шкаф. Сборочный чертеж. — Стадия: Р; Масса: 30,0; Масштаб: 1:20; Лист 1; Листов 3
ГИП	Пальман		ЦНИИЭП жилища
Рук груп	Волкова		
Ст инж	Рутто		

Серия 1.188-5

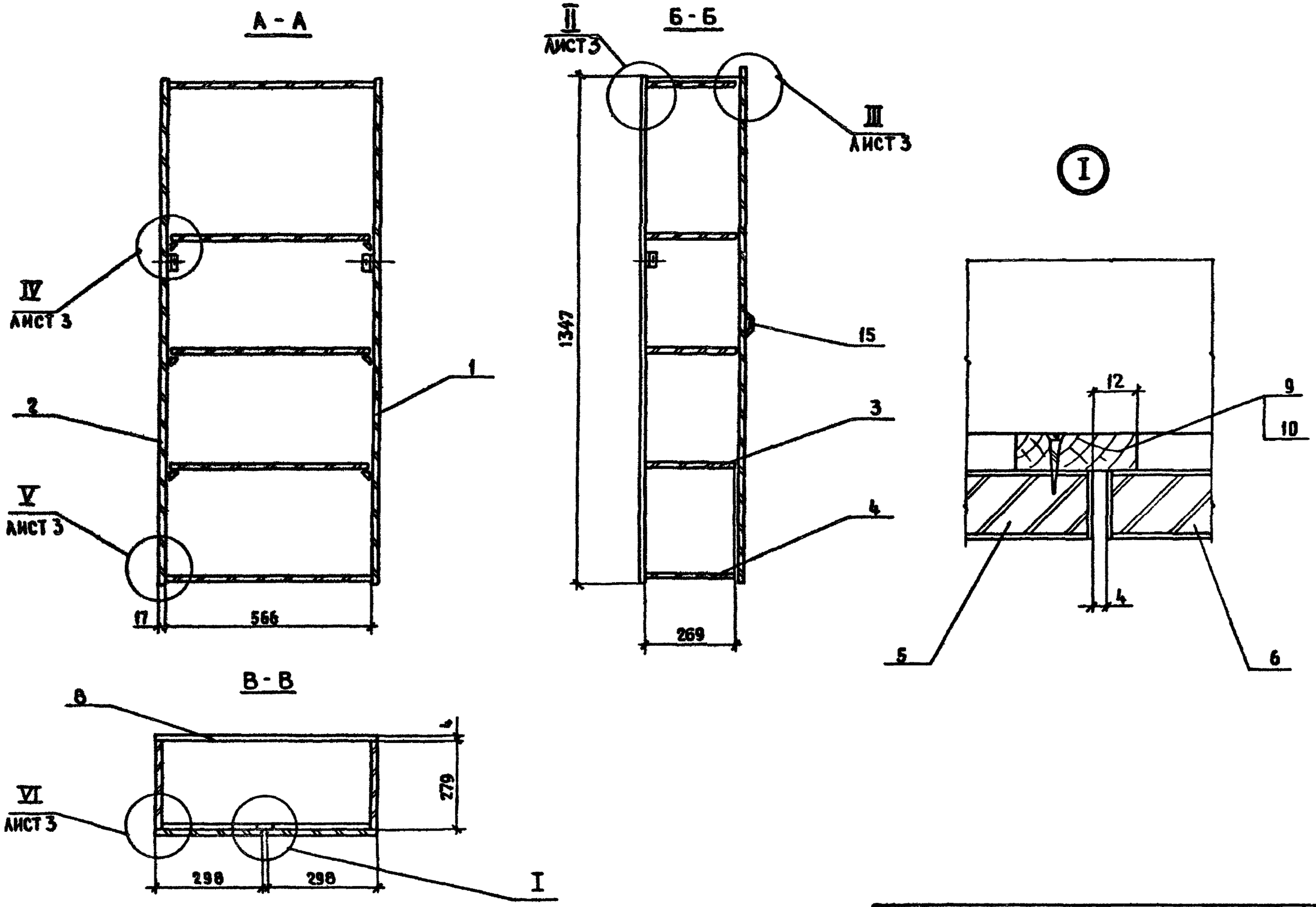

1.188-5.12-17100СБ	Лист 2

Инв. № подл. | Подпись и дата | Взам. инв. №

Серия 1.188-5

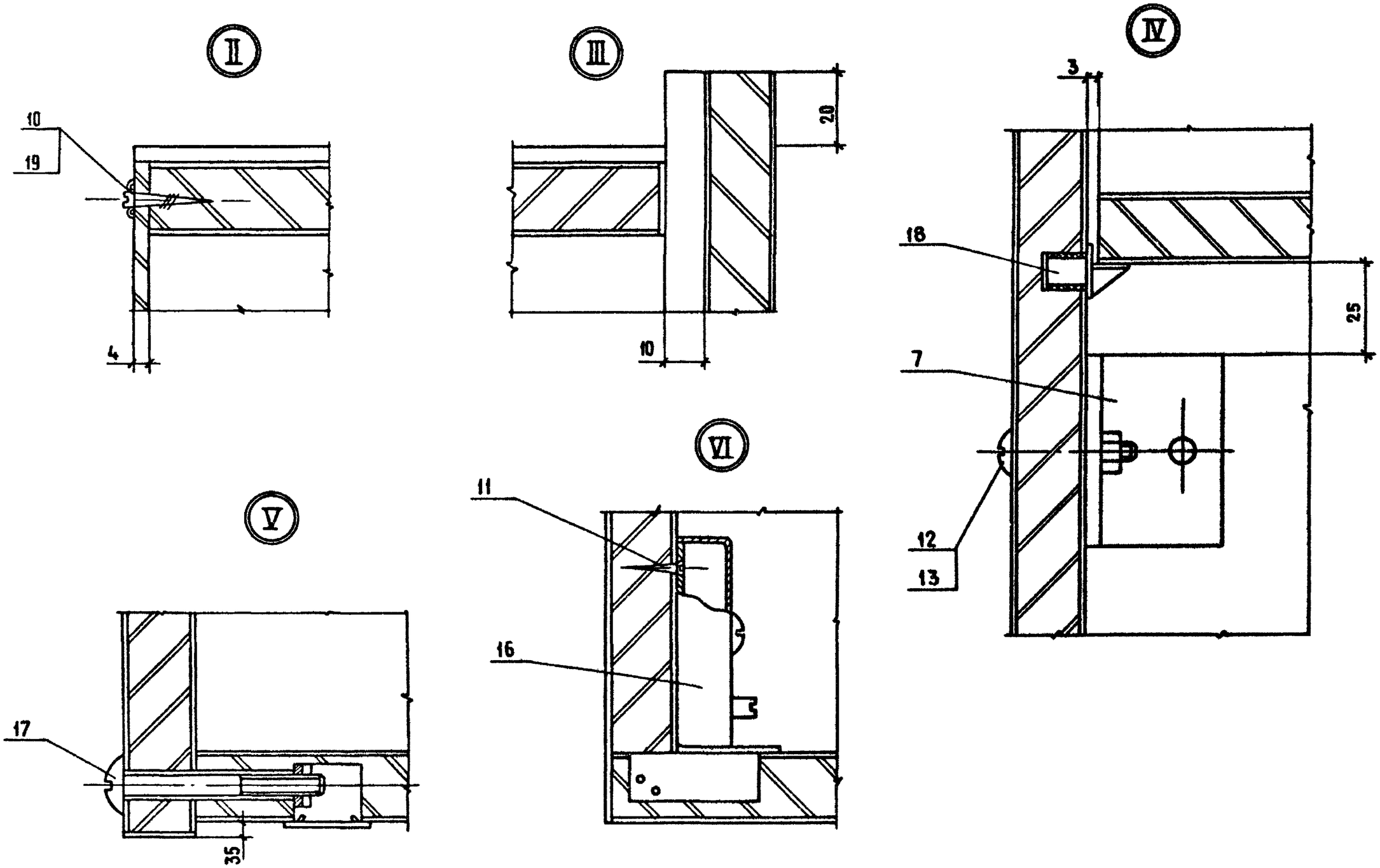

Инв № подл	Подпись и дата	Взам инв №

1.188-5.12-17 100 СБ

Лист 3

Формат	Зона	Поз.	Обозначение	Наименование	Кол	Примечание
				Документация		
А4			1.188-5.12-17110СБ	Сборочный чертеж		
				Детали		
				Плита стружечная		
				ГОСТ 10632-77*	1	
		1	1.188-5.12-17111	1350×278,5×16		
				Шпон строганый		
				ГОСТ 2977-82		
		2	1.188-5.12-17112	1350×278,5×0,8	2	
		3	-01	1350×17×0,8	1	
				Прочие изделия		
		4		Втулка полкодержателя 5,4В	18	Каталог 3-75
						ВКПТИМ

Серия 1.188-5

Инв. № подл. | Подпись и дата | Взам. инв. №

Н. контр.	Степнов		1.188-5.12-17110
Нач отд 24	Росинский		Стенка боковая
ГИП	Пальман		Стадия: Р; Лист; Листов: 1
Рук гр.	Волкова		ЦНИИЭП жилища
Ст инж	Рутто		

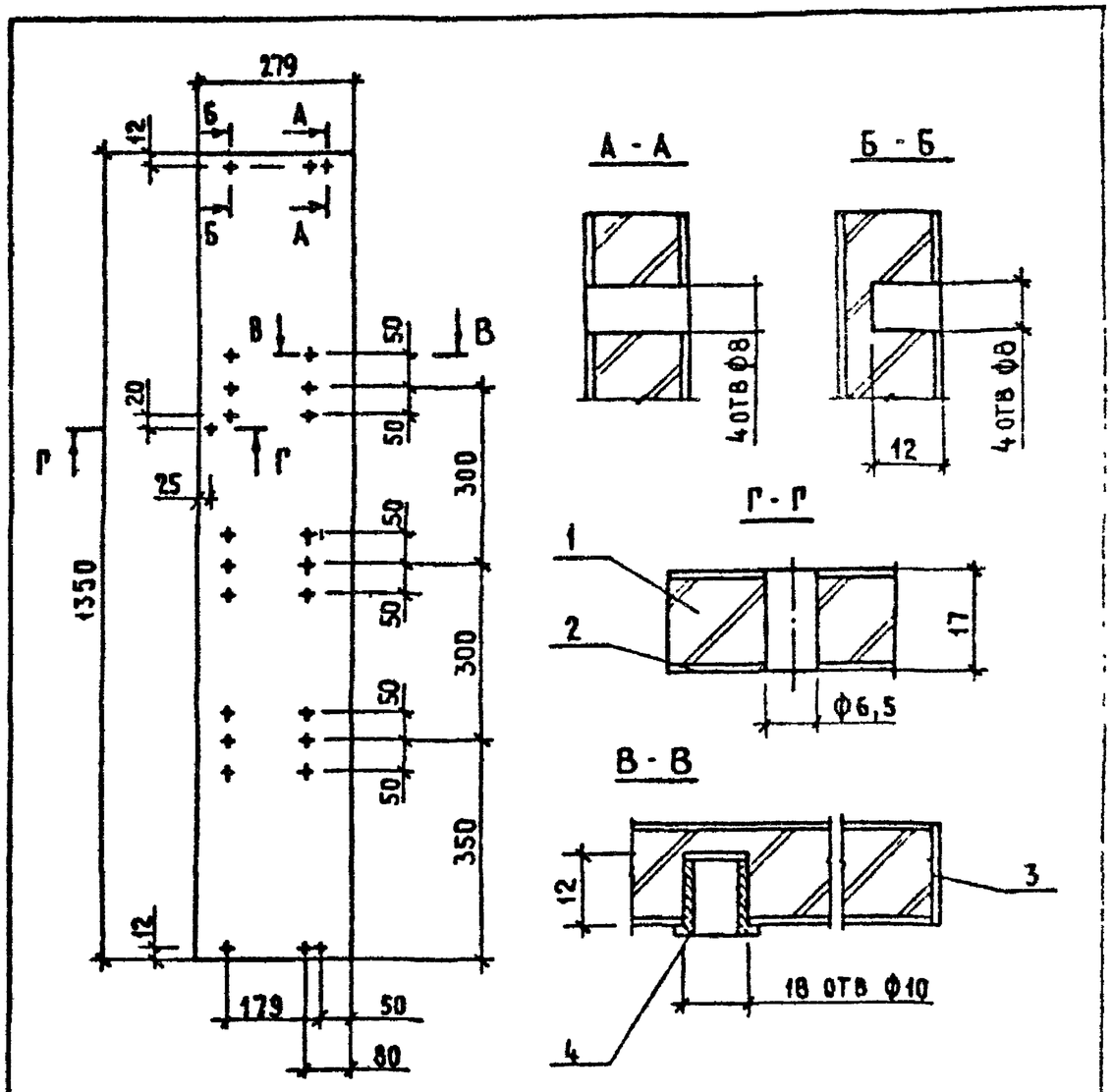

1.188-5.12-17110 – изображено
1.188-5.12-17110-01 – зеркальное отражение

Инв. № подл. | Подпись и дата | Взам. инв. №

Н. контр.	Степнов		1.188-5.12-17110СБ
Нач отд 24	Росинский		Стенка боковая. Сборочный чертеж
ГИП	Пальман		Стадия: Р; Масса: 4,52; Масштаб: 1:10
Рук гр	Волкова		Лист; Листов 1
Ст инж	Рутто		ЦНИИЭП жилища

Формат	Зона	Поз.	Обозначение	Наименование	Кол.	Примечание
				Документация		
А4			1.188-5.12-17120СБ	Сборочный чертеж		
				Детали		
				Плита стружечная		
				ГОСТ 10632-77*		
Б4		1	1.188-5.12-17121	560×268×16	1	
				Шпон строганый		
				ГОСТ 2977-82		
Б4		2	1.188-5.12-17122	560×268×0,8	2	
Б4		3	-01	560×17×0,8	1	

Серия 1.188-5

Инв № подл. | Подпись и дата | Взам. инв №

Н. контр.	Степнов		1.188-5.12-17120
Нач. отд. 24	Росинский		Полка переставная
ГИП	Пальман		Стадия: Р; Лист: ; Листов: 1
Рук. гр.	Волкова		ЦНИИЭП жилища
Ст. инж.	Рутто		

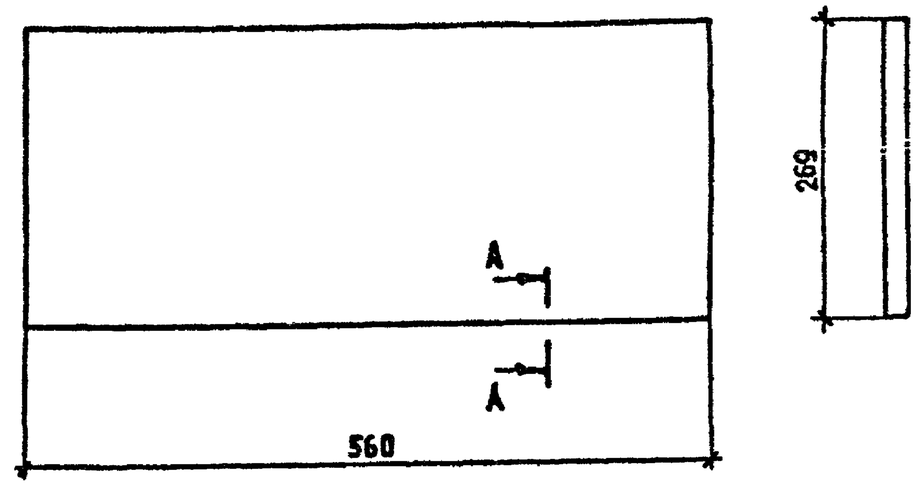

А - А

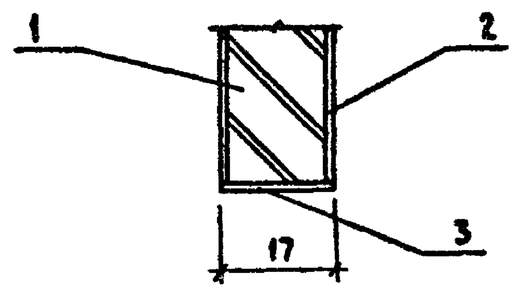

Инв № подл. | Подпись и дата | Взам. инв №

Н. контр.	Степнов		1.188-5.12-17120СБ
Нач. отд. 24	Росинский		Полка переставная. Сборочный чертеж
ГИП	Пальман		Стадия: Р; Масса: 1,70; Масштаб: 1:5
Рук. гр.	Волкова		Лист: ; Листов: 1
Ст. инж.	Рутто		ЦНИИЭП жилища

Формат	Зона	Поз	Обозначение	Наименование	Кол	Примечание
				Документация		
А4			1.188-5.12-17130 СБ	Сборочный чертеж		
				Детали		
				Плита стружечная		
				ГОСТ 10632-77*		
Б4		1	1.188-5.12-17131	566×268×16	1	
				Шпон строганый		
				ГОСТ 2977-82		
Б4		2	1.188-5.12-17132	566×268×0,8	2	
Б4		3	-01	566×17×0,8	1	
				Древесина тверд.		
				листв. порода		
				ГОСТ 2695-71*		
Б4		4	1.188-5.12-17133	Ф8 l=30	4	

Серия 1.188-5

Инв. № подл. | Подпись и дата | Взам. инв. №

Н. контр.	Степнов		
Нач. отд. 24	Росинский		
ГИП	Пальман		
Рук. гр.	Волкова		
Ст. инж.	Рутто		

1.188-5.12-17130

Полка конструктивная

Стадия	Лист	Листов
Р		1

ЦНИИЭП жилища

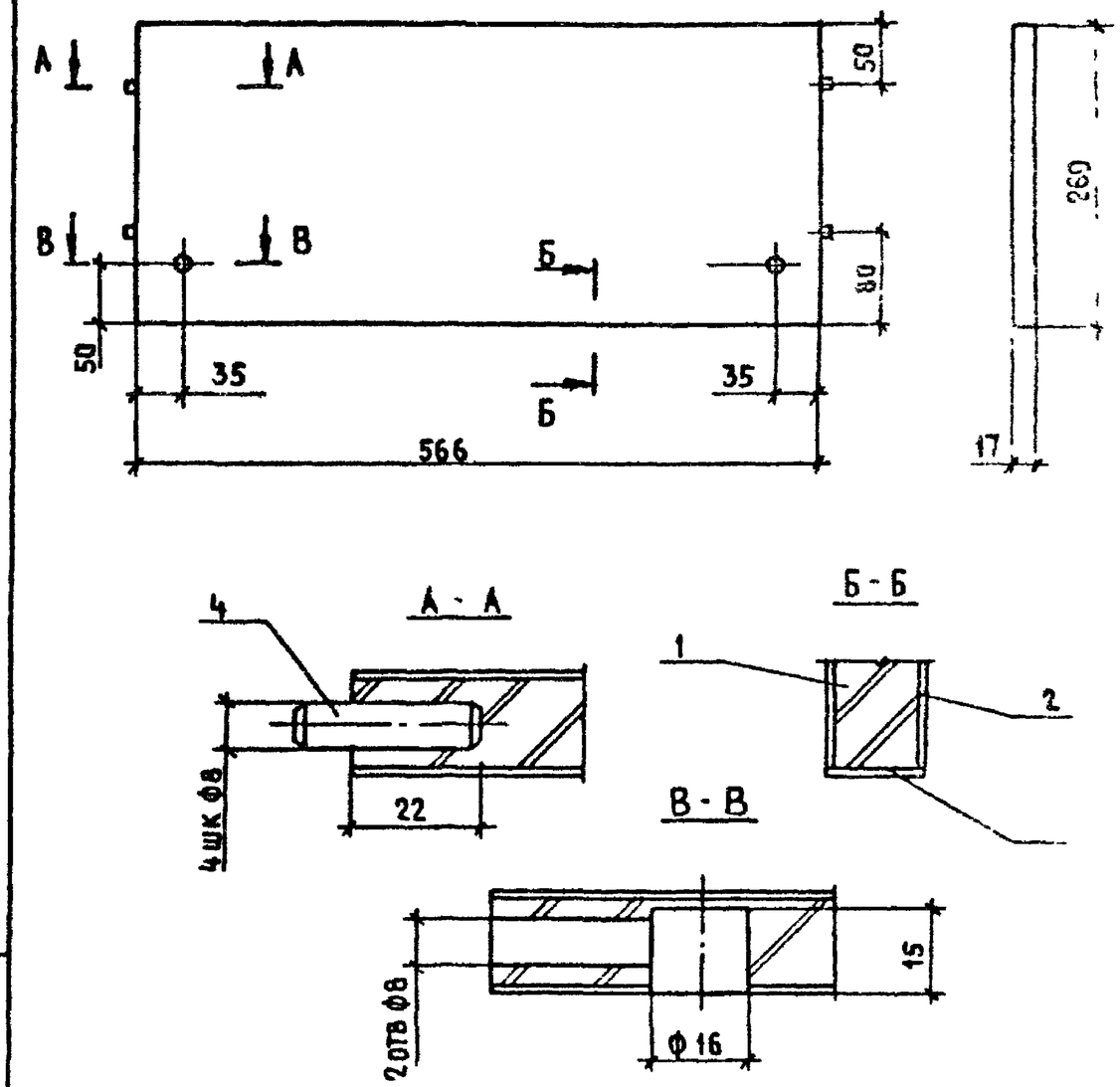

Инв. № подл. | Подпись и дата | Взам. инв. №

Н. контр.	Степнов	
Нач. отд. 24	Росинский	
ГИП	Пальман	
Рук. гр.	Волкова	
Ст. инж.	Рутто	

1.188-5.12-17130 СБ

Полка конструктивная

Сборочный чертеж

Стадия	Масса	Масштаб
Р	1,70	1:5
Лист	Листов 1	

ЦНИИЭП жилища

Формат	Зона	Поз	Обозначение	Наименование	Кол	Примечание
				Документация		
А4			1.188-5.12-17140СБ	Сборочный чертеж		
				Детали		
				Плита стружечная		
				ГОСТ 10632-77*		
Б4		1	1.188-5.12-17141	1399×297×16	1	
				Шпон строганый		
				ГОСТ 2977-82		
Б4		2	1.188-5.12-17142	1399×297×0,8	2	
Б4		3	-01	1399×17×0,8	2	
Б4		4	-02	298×17×0,8	2	

Серия 1.188-5

Инв. № подл. | Подпись и дата | Взам. инв. №

Н. контр.	Степнов		
Нач. отд. 24	Росинский		
ГИП	Пальман		
Рук. груп.	Волкова		
Ст. инж.	Рутто		

1.188-5.12-17140

Дверка

Стадия	Лист	Листов
Р		1

ЦНИИЭП жилища

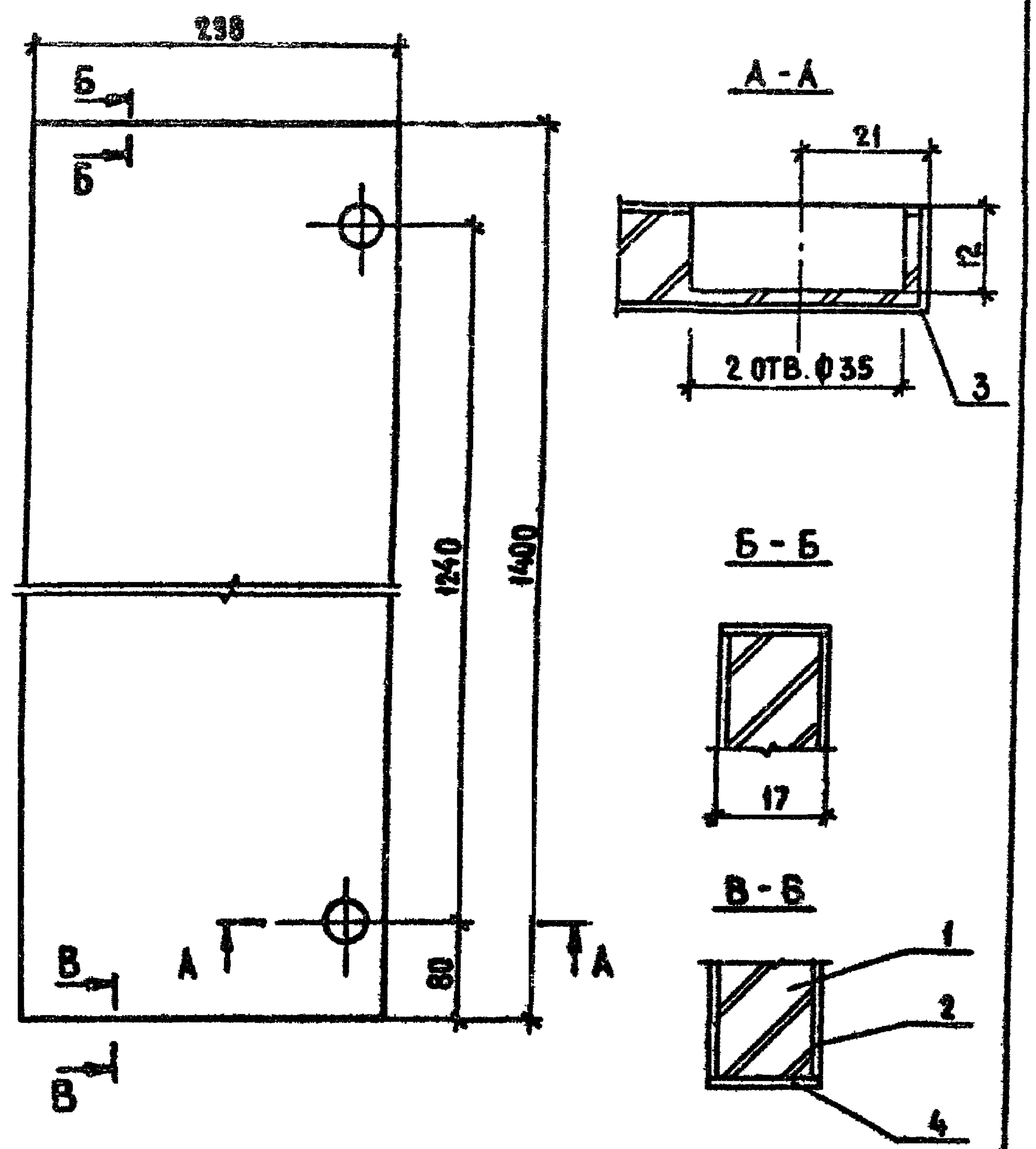

1.188-5.12-17140-01 - зеркальное отражение

Инв. № подл. | Подпись и дата | Взам. инв. №

Н. контр.	Степнов	
Нач. отд. 24	Росинский	
ГИП	Пальман	
Рук. груп.	Волкова	
Ст. инж.	Рутто	

1.188-5.12-17140СБ

Дверка
Сборочный чертеж

Стадия	Масса	Масштаб
Р	4,65	1:5
Лист	Листов 1	

ЦНИИЭП жилища

Формат	Зона	Поз	Обозначение	Наименование	Кол.	Примечание
				Документация		
А4			1.188-5.12-17200СБ	Сборочный чертеж		
				Переменные данные для исполнения:		
				1.188-5.12-17200		
				Детали		
				Плита ДСП ГОСТ 10632-77		
Б4		1	1.188-5.12-17201	1399×222×16	1	
				Шпон строганый		
				ГОСТ 2977-82		
Б4		2	1.188-5.12-17202	1399×222×0,8	2	
Б4		3	1.188-5.12-17203	1399×17×0,8	2	
Б4		4	1.188-5.12-17204	225×17×0,8	2	
				1.188-5.12-17200-01		
				Детали		
				Плита ДСП ГОСТ 10632-77		
Б4		1		959×199×16	1	
				Шпон строганый		
				ГОСТ 2977-82		
Б4		2		959×199×0,8	2	
Б4		3		959×17×0,8	2	
Б4		4		200×17×0,8	2	

Серия 1.188-5

Инв. № подл. | Подпись и дата | Взам. инв. №

1.188-5.12-17200

Н. контр.	Гиберман	
Нач. отд.	Росинский	
Гл. конс. отд.	Пальман	
ГИП	Пальман	
Рук. гр.	Волкова	

Ограждение

Стадия	Лист	Листов
Р		1

ЦНИИЭП жилища

Рис.1

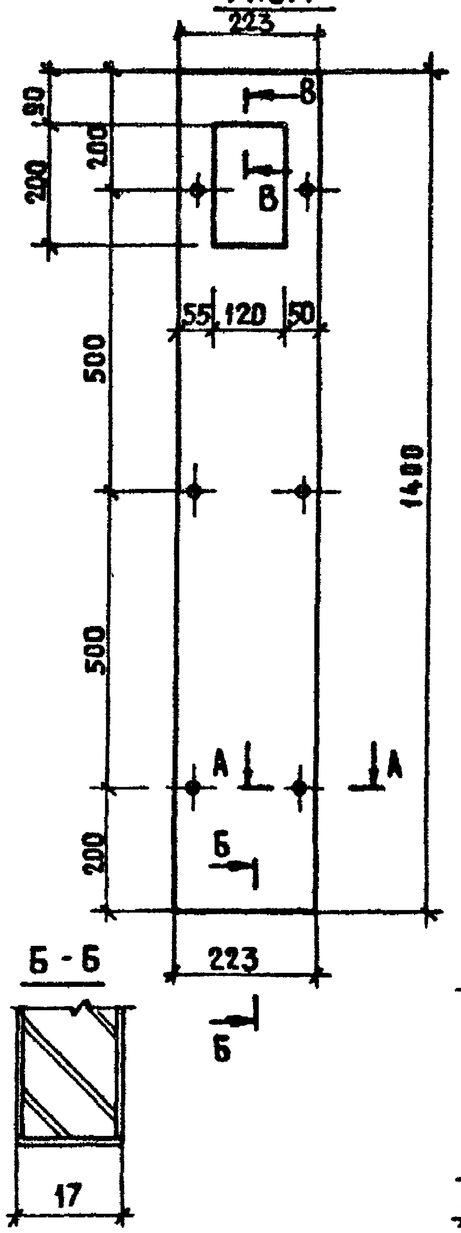

Рис.2

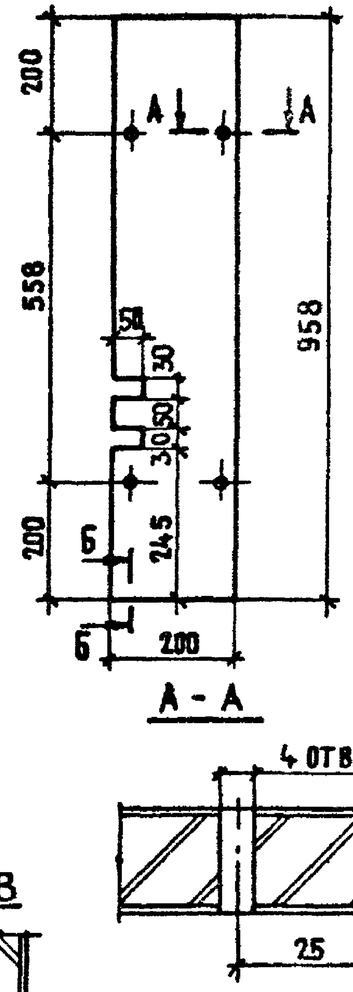

Обозначение	Рис	Масса кг.
1.188-5.12-17200	1	3,5
-01	2	2,1

Инв. № подл. | Подпись и дата | Взам. инв. №

1.188-5.12-17200СБ

Н. контр.	Гиберман	
Нач. отд.	Росинский	
Гл. конс. отд.	Пальман	
ГИП	Пальман	
Рук. гр.	Волкова	

Ограждение
Сборочный чертеж.

Стадия	Масса	Масштаб
Р	см. табл	1.10 1.1

Лист | Листов 1

ЦНИИЭП жилища

Формат	Зона	Поз.	Обозначение	Наименование	Кол.	Примечание
				Документация		
А4			1.188-5.12-17300 СБ	Сборочный чертеж		
			Переменные данные для исполнения:			
				1.188-5.12-17300		
				Стандартные изделия		
		1		Шуруп 4×45 ГОСТ1144-80*	3	
				Детали		
				Асбестоцементный лист		
				„Ацеид" ГОСТ4248-78		
Б4		2	1.188-5.12-17301	712×282×10	1	
Б4		3	1.188-5.12-17302	Древесина хв пород		
				сеч. 46×36 ℓ=600	1	
				1.188-5.12-17300-01		
				Стандартные изделия		
		1		Шуруп 4×45 ГОСТ1144-80*	2	
				Детали		
				Асбестоцементный лист		
				„Ацеид" ГОСТ4248-78		
Б4		4	1.188-5.12-17303	245×282×10	1	
Б4		5	1.188-5.12-17304	247×100×10	1	
Б4		6	1.188-5.12-17305	Древесина хв. пород		
				сеч. 46×36 ℓ=245	1	

Серия 1.188-5

Инв. № подл. | Подпись и дата | Взам. инв. №

1.188-5.12 17300

Н. контр.	Гиберман		
Нач. отд. 24	Росинский		
Гл. конст.	Пальман		
ГИП	Пальман		
Рук. гр.	Волкова		

Ограждение

Стадия	Лист	Листов
Р		1

ЦНИИЭП жилища

Рис.1

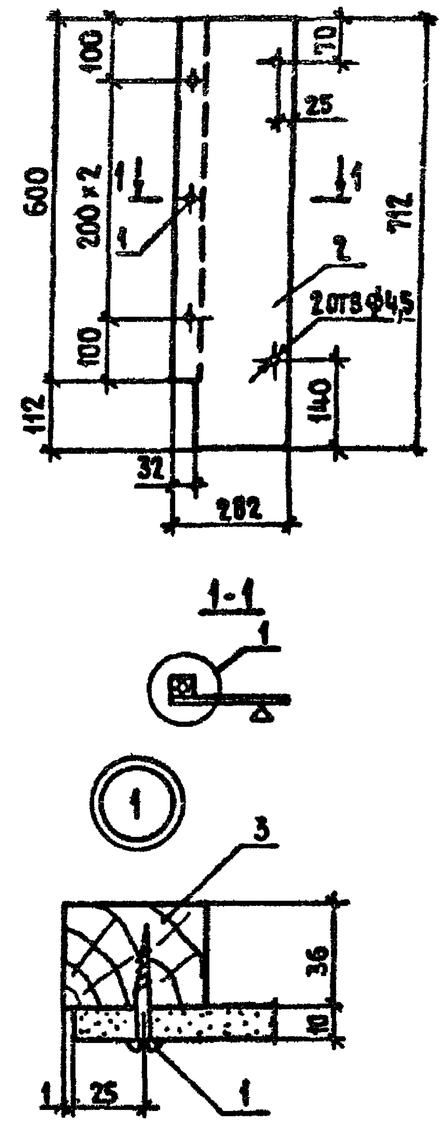

Рис.2

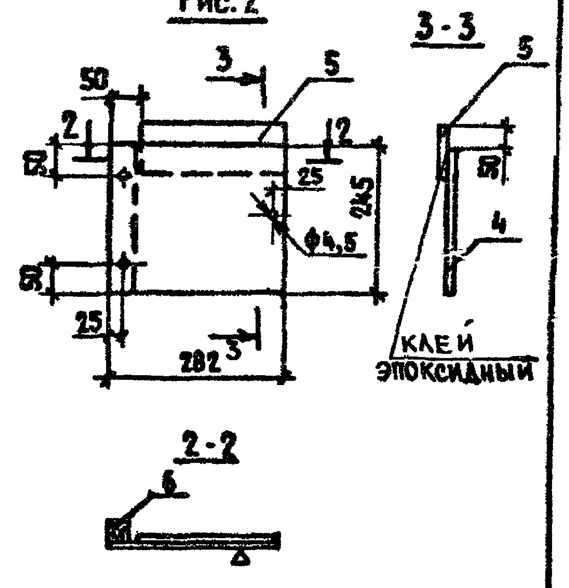

Поверхность отмеченную знаком ▽ покрыть белой эмалью или водоэмульсионной краской

Обозначение	Рис.	Масса кг.
1.188-5.12-17300	1	3,66
-01	2	1,64

Инв. № подл. | Подпись и дата | Взам. инв. №

1.188-5.12-17300 СБ

Н. контр.	Гиберман	
Нач. отд. 24	Росинский	
Гл. констр.	Пальман	
ГИП	Пальман	
Рук. гр.	Волкова	

Ограждение
Сборочный чертеж.

Стадия	Масса	Масштаб
Р.	см. табл	1:10 1:2

Лист | Листов 1

ЦНИИЭП жилища

Серия 1.188-5

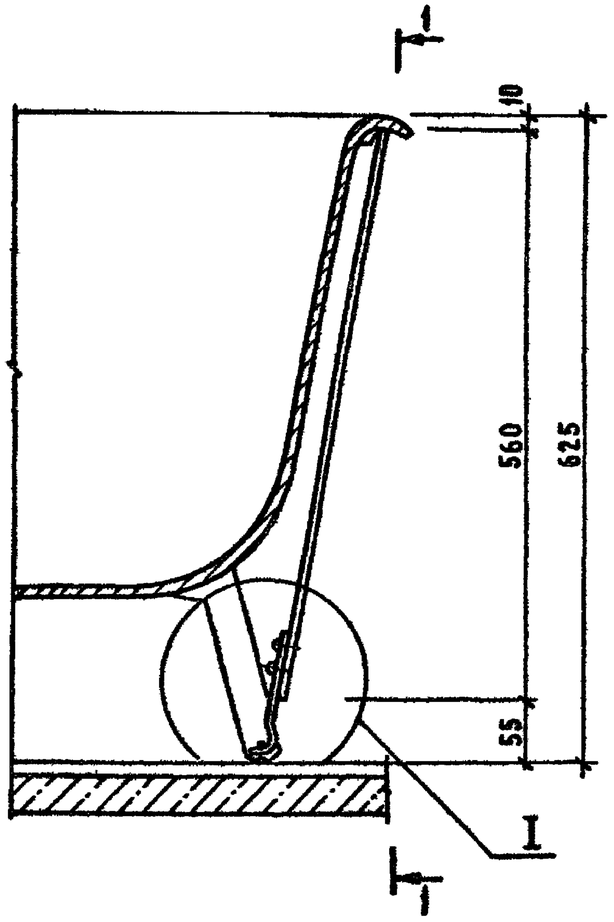

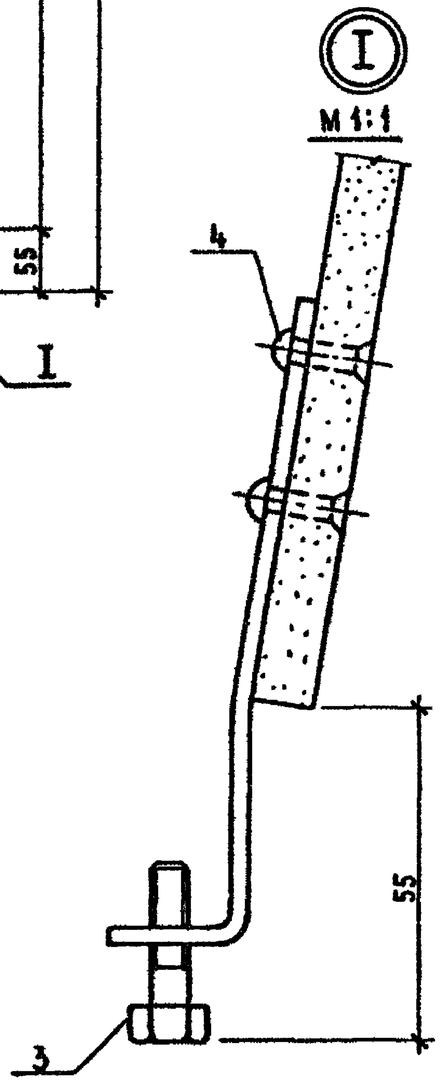

1-1

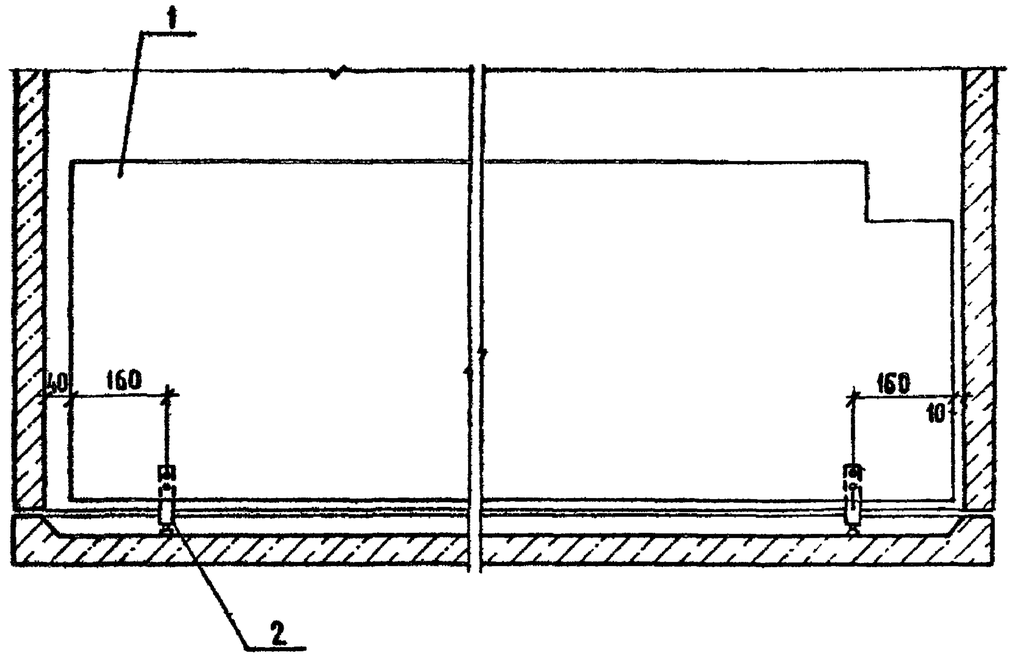

Формат	Зона	Поз	Обозначение	Наименование	Кол	Примеч
				Детали		
А4		1	1.188-5.12-18 001	Асбестоцементный лист	1	
А4		2	1.188-5.12-18 002	Полоса	2	
				Стандартные изделия		
		3		Болт М6×30 ГОСТ 7798-70*	2	
		4		Заклепка 4×14 ГОСТ 10300-80	4	

Н контр	Гиберман	
Нач. отд. 24	Росинский	
Гл. конс. отд.	Пальман	
ГИП	Пальман	
Рук. гр.	Волкова	

1.188-5.12-18000

Экран ванны

Стадия	Масса	Масштаб
Р	17,6	1:10
Лист	Листов 1	

ЦНИИЭП жилища

Инв. № подл. | Подпись и дата | Взам. инв. №

Серия 1.188-5

Рис.1

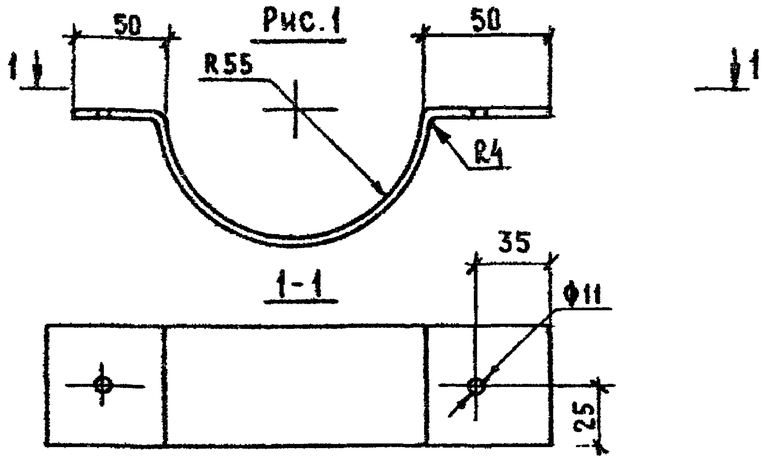

Рис.2

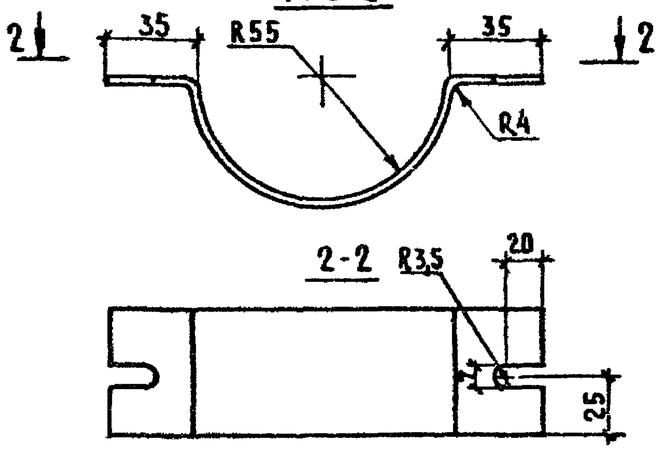

Обозначение	Рис.	Длина, мм	Масса, кг
1.188-5.12-06001	1	279	0,44
-01	2	249	0,38

Н контр	Гиберман		
Нач отд 24	Росинский		
Гл конс отд	Пальман		
ГИП	Пальман		
Рук. гр	Волкова		

1.188-5.12-06001

Полоса

Стадия	Масса	Масштаб
Р	см табл	1:2,5
Лист	Листов 1	

Полоса $\frac{Б2\ 4*50\ ГОСТ\ 103-76^*}{ВСТ3КП2\ ГОСТ380-71^*}$

ЦНИИЭП жилища

Инв № подл | Подпись и дата | Взам. инв №

Рис.1

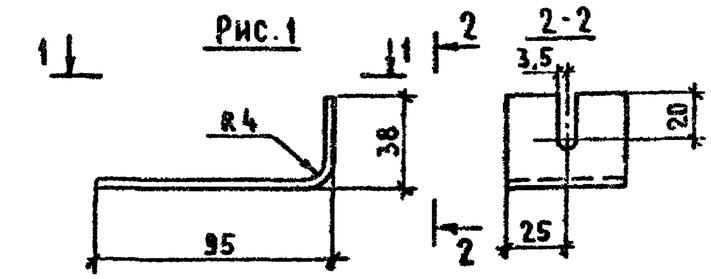

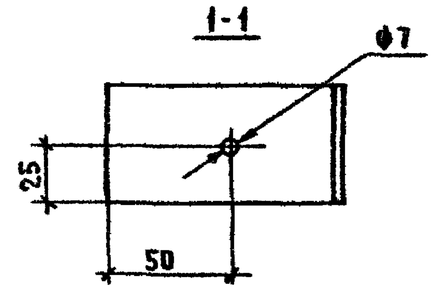

Рис.2

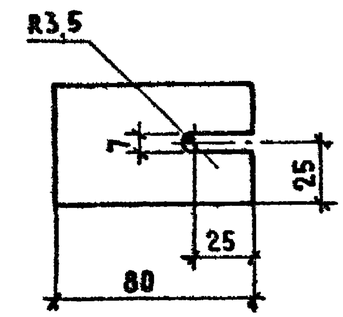

Обозначение	Рис.	Длина, мм	Масса, кг
1.188-5.12-06002	1	133	0,21
-01	2	80	0,13

Н контр	Гиберман		
Нач отд 24	Росинский		
Гл конс отд	Пальман		
ГИП	Пальман		
Рук гр	Волкова		

1.188-5.12-06002

Полоса

Стадия	Масса	Масштаб
Р	см. табл.	1:2,5
Лист	Листов 1	

Полоса $\frac{Б2\ 4*50\ ГОСТ\ 103-76^*}{ВСТ3КП2\ ГОСТ380-71^*}$

ЦНИИЭП жилища

Инв № подл | Подпись и дата | Взам. инв №

Серия 1.188-5

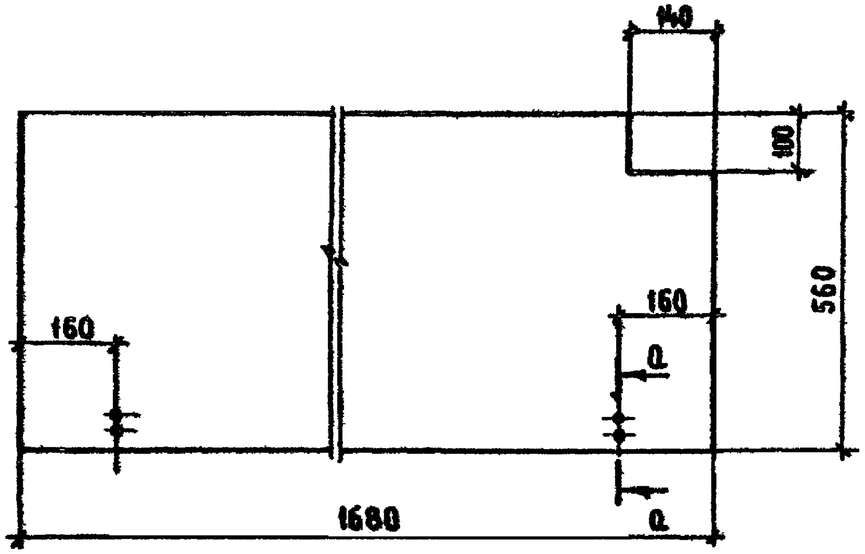

а-а
М1:1

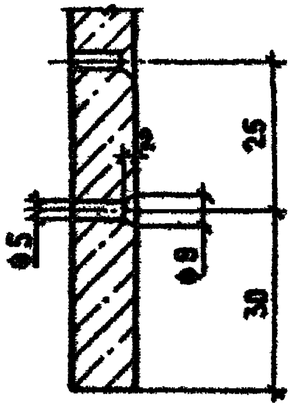

АСБЕСТОЦЕМЕНТНЫЙ ЛИСТ С НАРУЖНОЙ СТОРОНЫ ОКРАШИВАЕТСЯ В БЕЛЫЙ ЦВЕТ КРАСКОЙ ПВА, С ВНУТРЕННЕЙ СОСТАВОМ ПХВ.

Н. контр.	Гиберман		1.188-5.12-18001			
Нач. отд. 24	Росинский		Лист асбестоцементный	Стадия	Масса	Масштаб
Гл. констр. отд.	Пальман			Р	17,0	1:10
ГИП	Пальман			Лист	Листов 1	
Рук. гр.	Волкова		Асбестоцементный лист АПК-А-1,7×0,6-10 ГОСТ 18124-75*	ЦНИИЭП жилища		

Инв. № подл. | Подпись и дата | Взамен инв. №

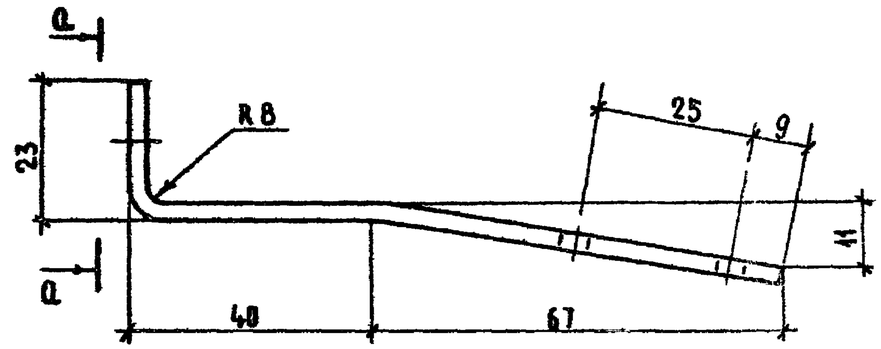

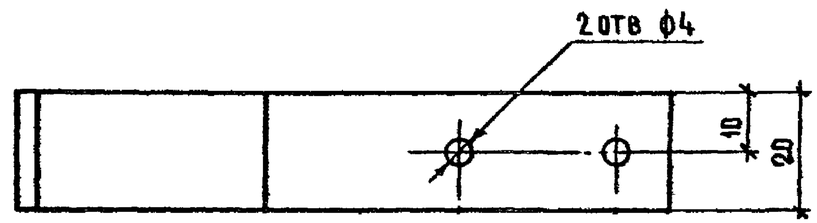

а-а

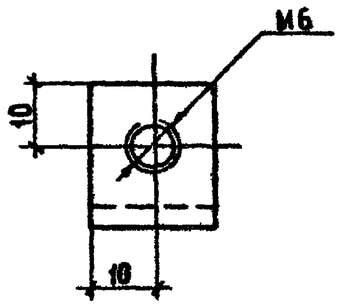

ПЛАНКУ ОЦИНКОВАТЬ

Н. контр.	Гиберман		1.188-5.12-18002			
Нач. отд. 24	Росинский		Полоса	Стадия	Масса	Масштаб
Гл. констр. отд.	Пальман			Р	0,06	1:10
ГИП	Пальман			Лист	Листов 1	
Рук. гр.	Волкова		Полоса $\frac{Б\,23\times20\ ГОСТ\ 103-76^*}{ВСТ3кп2\ ГОСТ\ 380-71^*}$ ℓ=130	ЦНИИЭП жилища		

Инв. № подл. | Подпись и дата | Взамен инв. №

Формат	Зона	Поз	Обозначение	Наименование	Кол. на исполнение 1.188-5.12-00010							Примечание
					–	01	02	03	04	05	06	
				Документация								
А3			1.188-5.12-00010 СБ	Сборочный чертеж	X	X	X	X	X	X	X	
				Детали								
				ф4 ВрI ГОСТ 6727-80								
Б4		1	1.188-5.12-00011	ℓ = 460	7							0,04 кг
			1.188-5.12-00012	ℓ = 780		7						0,07 кг
			1.188-5.12-00013	ℓ = 90			7					0,01 кг
			1.188-5.12-00014	ℓ = 2930				7				0,27 кг
			1.188-5.12-00015	ℓ = 1760					7		7	0,16 кг
			1.188-5.12-00016	ℓ = 1130						7		0,11 кг
Б4		2	1.188-5.12-00017	ℓ = 2440	3	3	2	10	6	4	6	0,22 кг

Серия 1.188-5

Инв № подл | Подпись и дата | Взам. инв №

Н контр	Гиберман		1.188-5.12-00010
Нач отд 24	Росинский		Сетка С (С1 ... С7)
Гл конст отд	Пальман		Стадия: Р; Лист: ; Листов: 1
ГИП	Пальман		ЦНИИЭП жилища
Рук гр.	Волкова		

Рис.1

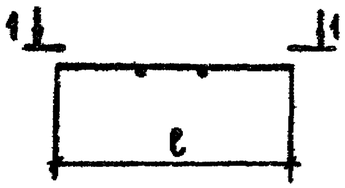

Рис. 2

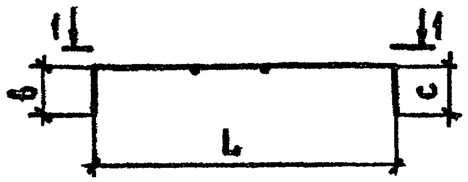

Рис.3

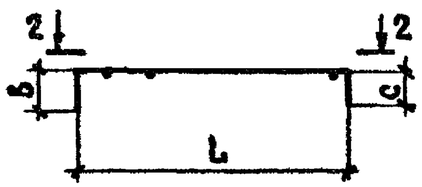

Обозначение	Марка	Рис.	Размеры, мм ℓ	L	h	a	b	c	Масса, кг
1.188-5.12-00010	С1	1	460	—	200	20	—	—	0,94 кг
-01	С2		780	—	300	20	—	—	1,15 кг
-02	С3		90	—	50	20			0,51 кг
-03	С4	2	2930	2690	300	200	120	120	4,09 кг
-04	С5		1760	1560	300	120	100	100	2,44 кг
-05	С6	3	1130	930	300	130	100	100	1,65 кг
-06	С7		1760	1560	300	200	120	80	2,44 кг

1-1 Развертка

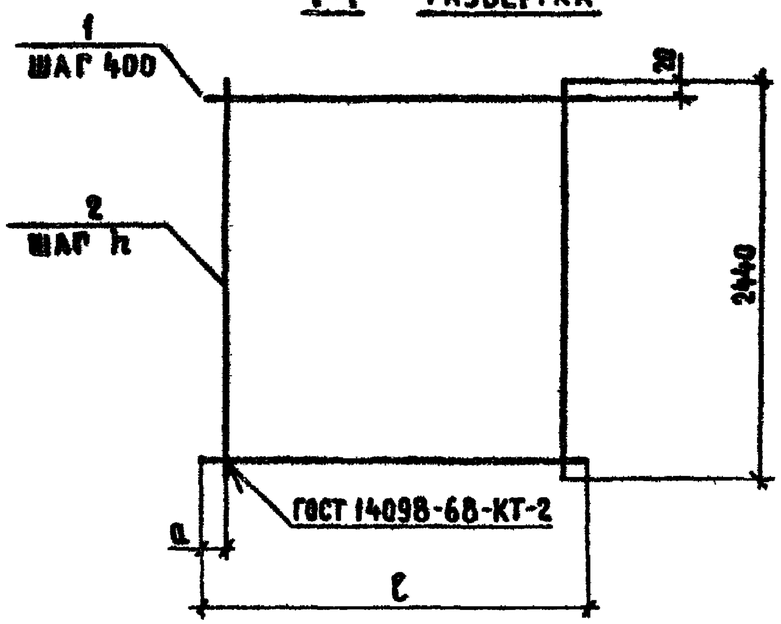

2-2 Развертка

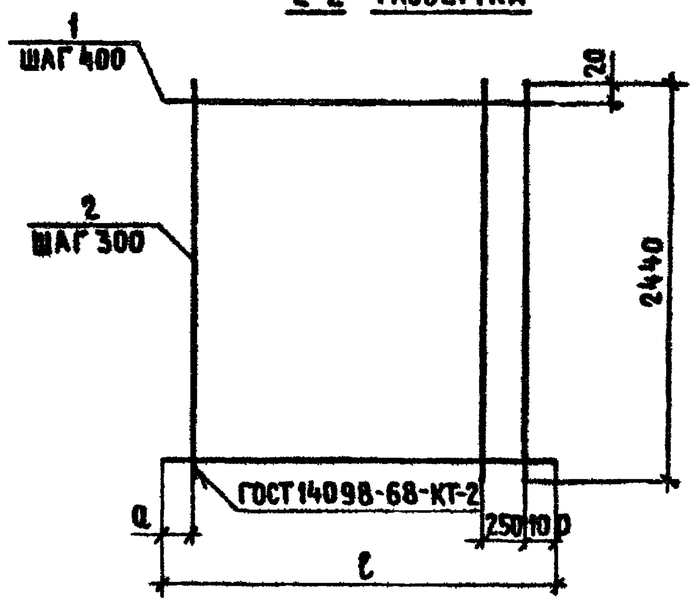

Серия 1.188-5

Инв. № подл. | Подпись и дата | Взам. инв. №

Н. контр	Гиберман		
Нач. отд. 24	Росинский		
Гл. констр.	Пальман		
ГИП	Пальман		
Рук. гр.	Волкова		

1.188-5.12-00010СБ

Сетка С (С1...С7) Сборочный чертеж

Стадия	Масса	Масштаб
Р	СМ ТАБЛ	—
Лист	Листов 1	

ЦНИИЭП жилища

Рис.1

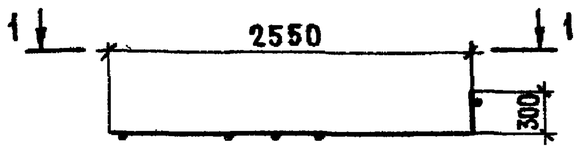

Рис.2
Остальное-см. Рис.1

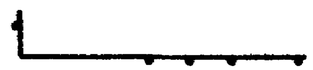

1-1 Развертка

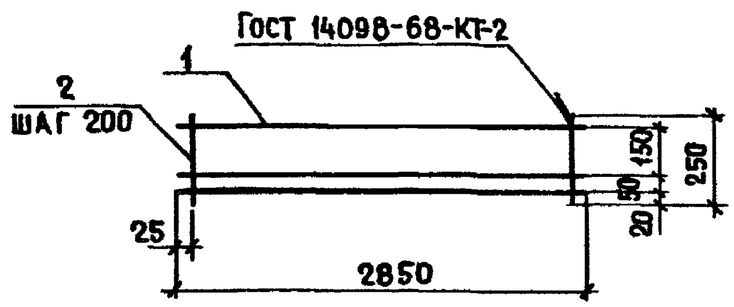

Формат	Зона	Поз	Обозначение	Наименование	Кол. на исполнение 1.188-5.12-00020-				Примечание
					—	01			
				Детали					
				ф5 ВрI ГОСТ 6727-80					
Б4		1	1.188-5.12-00021	ℓ=2850	3	3			0,40 кг
				ф4 ВрI ГОСТ 6727-80					
Б4		2	1.188-5.12-00022	ℓ=250	15	15			0,02 кг

Обозначение	Марка	Рис.
1.188-5.12-00020	С8	1
-01	С9	2

Н. контр	Гиберман		
Нач.отд.24	Росинский		
Гл.констр.отд.	Пальман		
ГИП	Пальман		
Рук.гр.	Волкова		

1.188-5.12-00020

Сетка С (С8; С9)

Стадия	Масса	Масштаб
Р	1,50	—
Лист	Листов 1	

ЦНИИЭП жилища

Серия 1.188-5

Инв № подл. | Подпись и дата | Взам. инв №

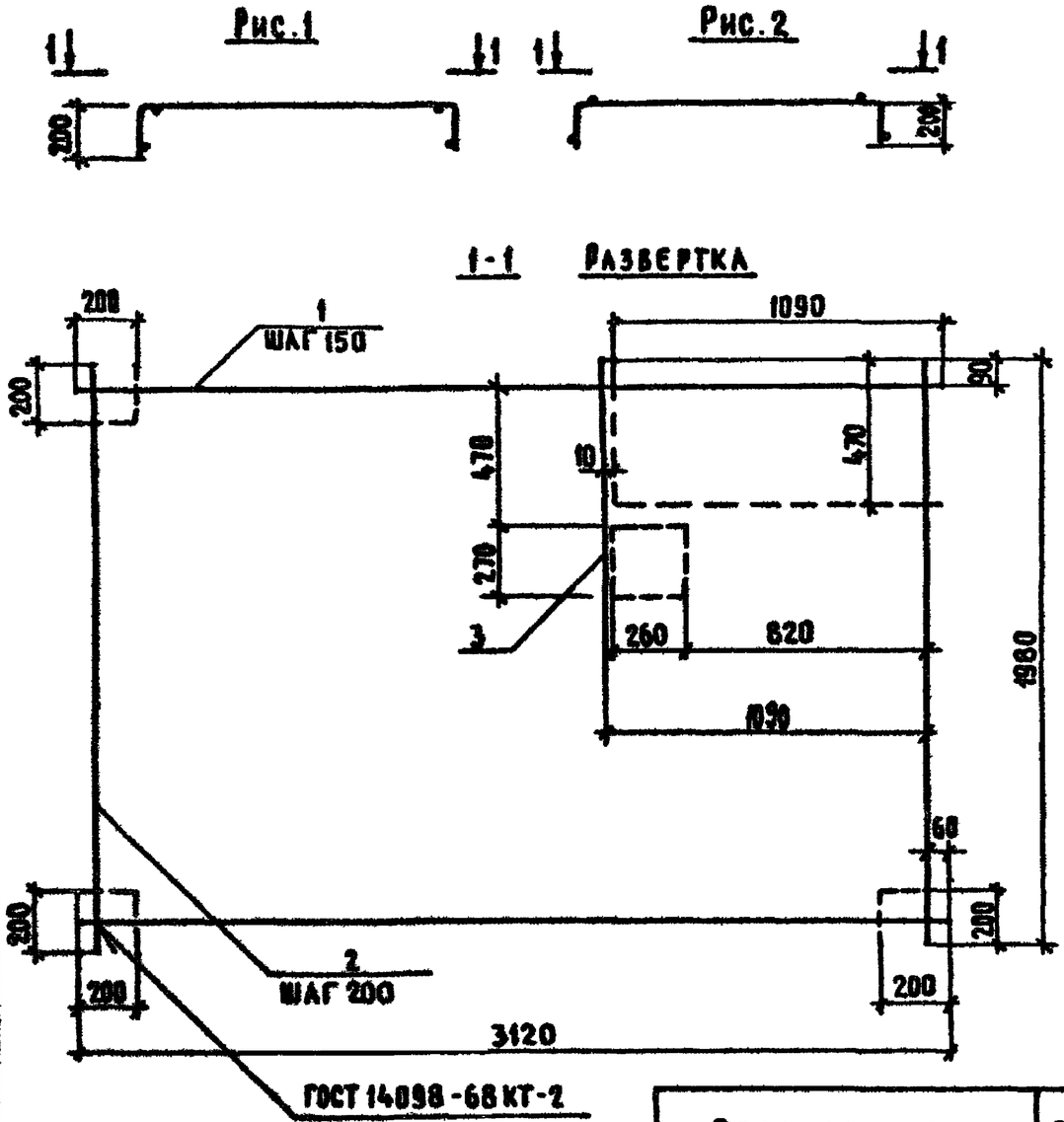

Обозначение	Рис.	Марка
1.188-5.12-00030	1	С10
-01	2	С11

Стержни сеток, находящиеся в пунктирных контурах, срезать после приварки дополнительных стержней.

Формат	Зона	Поз.	Обозначение	Наименование	Кол.	Примечание
				Детали		
				Ф4 ВрI ГОСТ 6727-80		
Б4		1	1.188-5.12-00031	ℓ=3120	13	0,29 кг
Б4		2	1.188-5.12-00032	ℓ=1980	15	0,18 кг
Б4		3	1.188-5.12-00033	ℓ=1020	1	0,09 кг

Серия 1.188-5

Инв. № подл. | Подпись и дата | Взам. инв. №

Н. контр.	Гиберман	
Нач. отд. 24	Росинский	
Гл. конс. отд.	Пальман	
ГИП	Пальман	
Рук. гр.	Болкова	

1.188-5.12-00030

Сетка С (С10; С11)

Стадия	Масса	Масштаб
Р	6,55	1:20
Лист	Листов 1	

ЦНИИЭП жилища

Серия 1.188-5

Рис.1

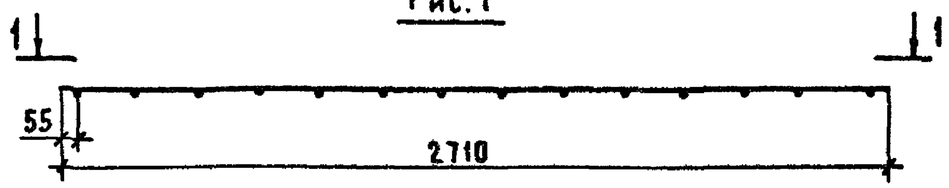

1-1

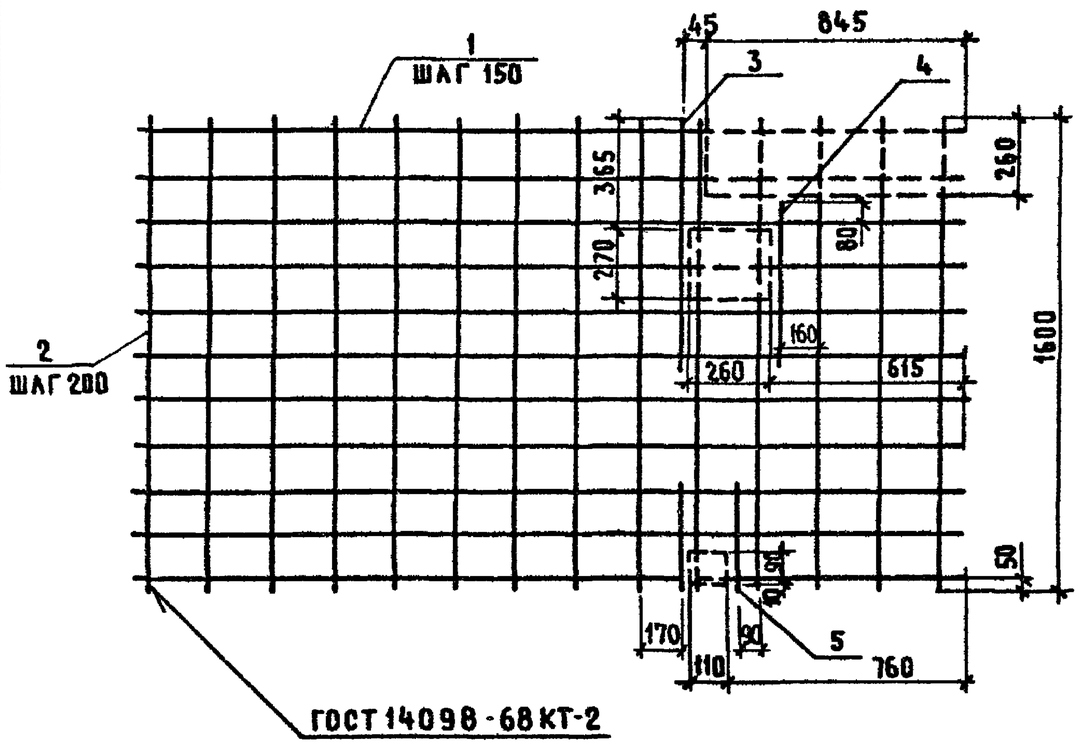

Рис.2
Остальное - см, рис.1

Обозначение	Рис.	Марка
1.188-5.12-00040	1	С12
-01	2	С13

Стержни сеток, находящиеся в пунктирных контурах, срезать после приварки дополнительных стержней.

Формат	Зона	Поз	Обозначение	Наименование	Кол.	Примечание
				Детали		
				ф4 вр I ГОСТ 6727-80		
Б4		1	1.188-5.12-00041	ℓ= 2710	11	0,25 кг
Б4		2	1.188-5.12-00042	ℓ= 1600	14	0,147 кг
Б4		3	1.188-5.12-00043	ℓ= 820	1	0,075 кг
Б4		4	1.188-5.12-00044	ℓ= 560	1	0,051 кг
Б4		5	1.188-5.12-00045	ℓ= 380	2	0,035 кг

Н. контр.	Гиберман	
Нач. отд. 24	Росинский	
Гл. конс. отд.	Пальман	
ГИП	Пальман	
Рук. гр.	Волкова	

1.188-5.12-00040

Сетка С
(С12 ; С13)

Стадия	Масса	Масштаб
Р	4,97	1:20
Лист	Листов 1	

ЦНИИЭП жилища

Инв. № подл. | Подпись и дата | Взам. инв. №

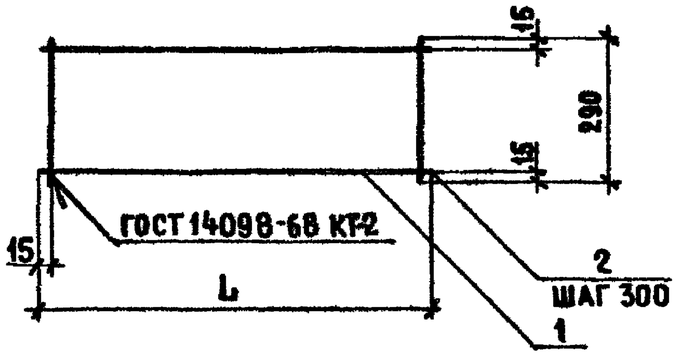

Формат	Зона	Поз.	Обозначение	Наименование	Кол. на исполнение 1.188-5.12-00050- —	01				Примечания
				Детали						
				ф4 ВрI ГОСТ6727-80						
Б4		1	1.188-5.12-00051	ℓ=2760	2					0,25 кг
Б4			1.188-5.12-00052	ℓ=620		2				0,06 кг
Б4		2	1.188-5.12-00053	ℓ=290	10	3				0,02 кг

Обозначение	Марка	L, мм	Масса, кг
1.188-5.12-00050	КР1	2760	0,81
-01	КР2	620	0,17

Серия 1.188-5

Инв. № подл. | Подпись и дата | Взам. инв. №

Н. контр.	Гиберман		
Нач. отд. 24	Росинский		
Гл. конст. отд.	Пальман		
ГИП	Пальман		
Рук. гр.	Волкова		

1.188-5.12-00050

Каркас КР (КР1;КР2)

Стадия	Масса	Масштаб
Р	СМ таб.	—
Лист	Листов 1	

ЦНИИЭП жилища

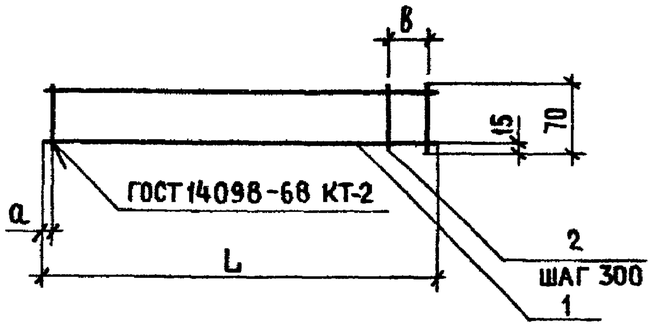

Формат	Зона	Поз	Обозначение	Наименование	Кол. на исполнение 1.188-5.12-00060- —	01	02	03			Примечание
				Детали							
				ф4 ВрI ГОСТ 6727-80							
Б4		1	1.188-5.12-00061	ℓ=1580	1						0,14 кг
Б4			1.188-5.12-00062	ℓ=2710		1					0,25 кг
Б4			1.188-5.12-00063	ℓ=940			1				0,09 кг
Б4			1.188-5.12-00064	ℓ=300				1			0,03 кг
Б4		2	1.188-5.12-00065	ℓ=70	6	10	4	2			0,006 кг
				ф8 АIII ГОСТ 5781-82							
Б4		3	1.188-5.12-00066	ℓ=1580	1						0,62 кг
Б4			1.188-5.12-00067	ℓ=2710		1					1,07 кг
Б4			1.188-5.12-00068	ℓ=940			1				0,37 кг
Б4			1.188-5.12-00069	ℓ=300				1			0,12 кг

Обозначение	Марка	L, мм	в, мм	а, мм	Масса, кг
1.188-5.12-00060	КР3	1580	300	40	0,82
-01	КР4	2710	270	20	1,43
-02	КР5	940	300	20	0,50
-03	КР6	300	270	15	0,16

Серия 1.188-5

Инв № подл | Подпись и дата | Взам инв №

Н контр	Гиберман	
Нач отд 24	Росинский	
Гл конст отд	Пальман	
ГИП	Пальман	
Рук гр	Волкова	

1.188-5.12-00060

Каркас КР (КР3...КР6)

Стадия	Масса	Масштаб
Р	см. таба	—
Лист 1	Листов 1	

ЦНИИЭП жилища

Серия 1.188-5

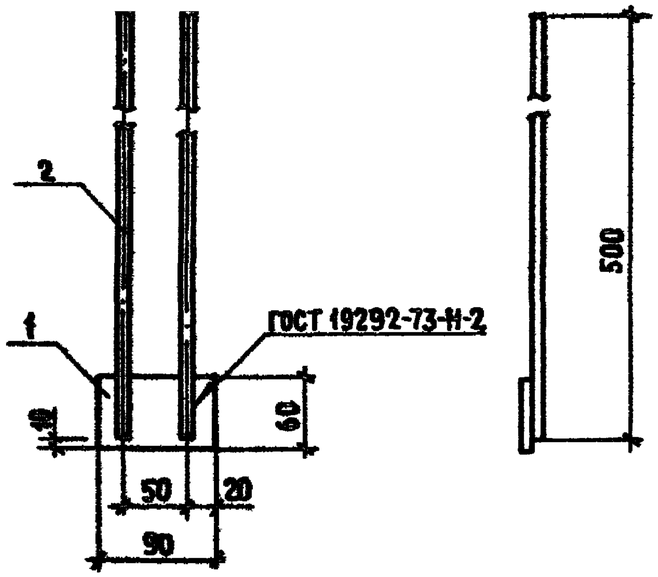

Формат	Зона	Поз.	Обозначение	Наименование	Кол	Примечание
				Детали		
Б4		1	1.188-5.12-00071	Полоса $\frac{Б\text{-}2.5\times60\ ГОСТ\ 103\text{-}76^*}{ВСт3кп2\ ГОСТ\ 380\text{-}71^*}$ ℓ=90	1	0,21 кг
Б4		2	1.188-5.12-00072	Ф8 АIII ГОСТ 5781-82 ℓ=500	2	0,20 кг

1.188-5.10-00070

Изделие закладное МН1

Стадия	Масса	Масштаб
Р	0,61	1:5
Лист	Листов 1	

ЦНИИЭП жилища

Н. контр.	Гиберман	
Нач. отд. 24	Росинский	
Гл. конст. пр.	Пальман	
ГИП	Пальман	
Рук. гр.	Волкова	

Инв. № подл. | Подпись и дата | Взам. инв. №

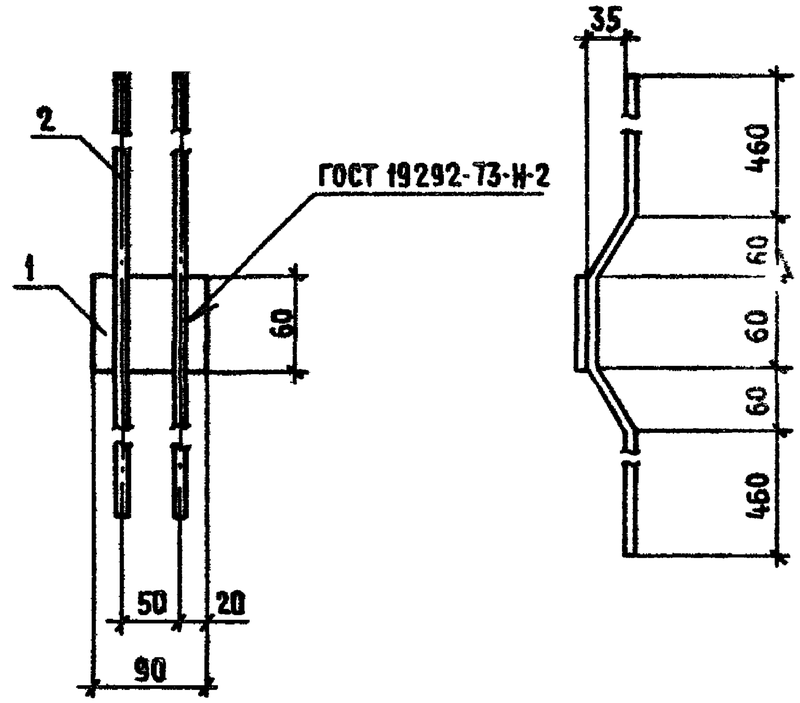

Формат	Зона	Поз.	Обозначение	Наименование	Кол	Примечание
				Детали		
Б4		1	1.188-5.12-00071	Полоса $\frac{Б\text{-}2.5\times60\ ГОСТ\ 103\text{-}76^*}{ВСт3кп2\ ГОСТ\ 380\text{-}71^*}$ ℓ=90	1	0,21 кг
Б4		2	1.188-5.12-00082	Ф6 АI ГОСТ 5781-82 ℓ=1100	2	0,24 кг

1.188-5.10-00080

Изделие закладное МН2

Стадия	Масса	Масштаб
Р	0,69	1:5
Лист	Листов 1	

ЦНИИЭП жилища

Н. контр.	Гиберман	
Нач. отд. 24	Росинский	
Гл. конс. пр.	Пальман	
ГИП	Пальман	
Рук. гр.	Волкова	

Инв. № подл. | Подпись и дата | Взамен инв. №

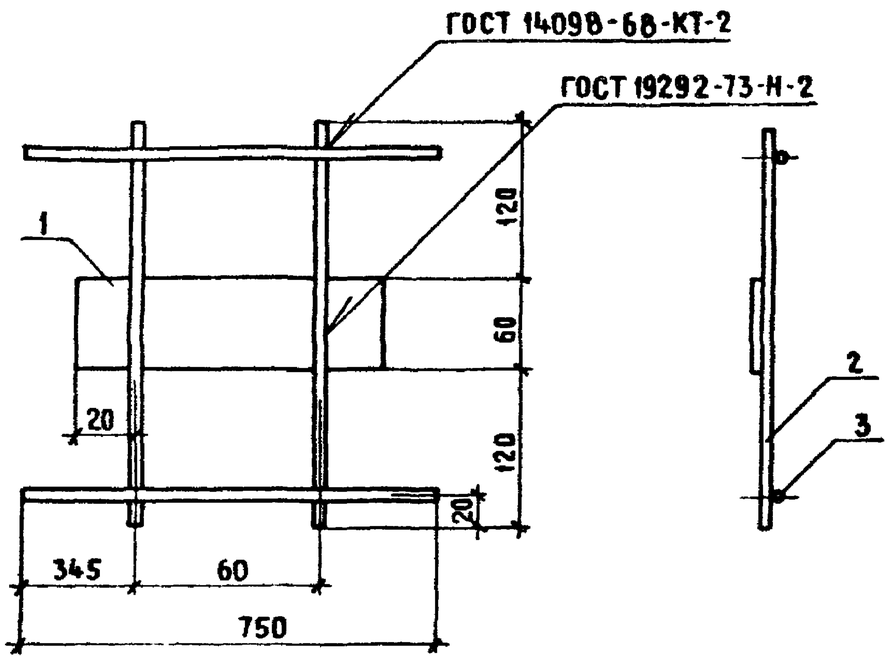

Серия 1.188-5

Формат	Зона	Поз	Обозначение	Наименование	Кол	Примечание
				Детали		
Б4		1	1.188-5.12-00091	Полоса $\frac{Б\text{-}2.5\times60\ ГОСТ\ 103\text{-}76^{*}}{ВСт3кп2\ ГОСТ\ 380\text{-}71^{**}}$ ℓ=100	1	0,24 кг
Б4		2	1.188-5.12-00092	ф6 АI ГОСТ 5781-82 ℓ=300	2	0,066 кг
Б4		3	1.188-5.12-00093	ℓ=750	2	0,166 кг

Взам инв № | Подпись и дата | Инв № подл

Н контр	Гиберман	
Нач отд 24	Росинский	
Гл конст отд	Пальман	
ГИП	Пальман	
Рук гр	Волкова	

1.188-5.12-00090

Изделие закладное МН3

Стадия	Масса	Масштаб
Р	0,70	1:5
Лист	Листов 1	

ЦНИИЭП жилища

Рис.1

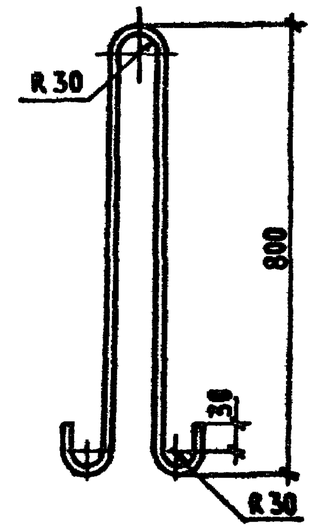

Рис 2

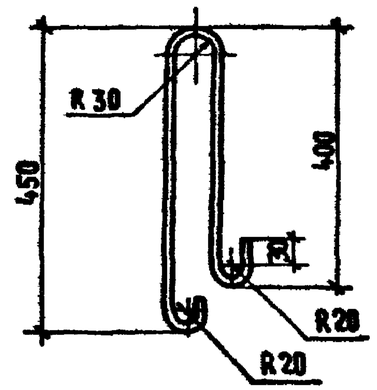

Рис.3

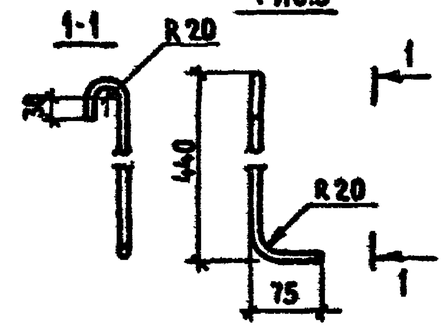

Обозначение	Марка	Рис.	Материал	Масса, кг
1.188-5.12-00001	П1	1	ф12 Ас II ГОСТ 5781-82 ℓ=1800	1,66
-01	П2	2	ф10 АI ГОСТ 5781-82 ℓ=1040	0,64
-02	А1	3	ф10 АI ГОСТ 5781-82 ℓ=590	0,36

Взам инв № | Подпись и дата | Инв № подл

Н контр	Гиберман	
Нач отд 24	Росинский	
Гл конст отд	Пальман	
ГИП	Пальман	
Рук гр	Волкова	

1.188-5.12-00001

Петля строповочная П (П1; П2) Стержень гнутый А1

Стадия	Масса	Масштаб
Р	см. табл	1:10
Лист	Листов 1	

ЦНИИЭП жилища

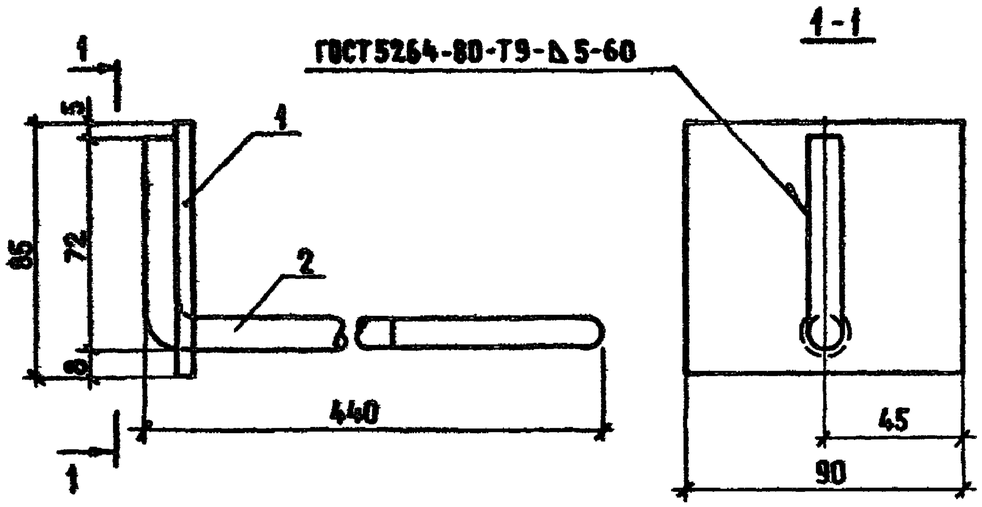

Формат	Зона	Поз	Обозначение	Наименование	Кол	Примечание
				Детали		
А4		1	1188-5.12-00111	Полоса	1	0,30кг
А4		2	1188-5.12-00001-02	Стержень гнутый А1	1	0,36кг

Серия 1188-5

Взамен инв.№ | Подпись и дата | Инв.№ подл.

Н контр	Гиберман		
Нач отд.24	Росинский		
Гл конс.отд	Пальман		
ГИП	Пальман		
Рук. гр.	Волкова		

1188-5 12-00110

Изделие закладное МН4

Стадия	Масса	Масштаб
Р	0,66	1:2 1:5
Лист	Листов 1	

ЦНИИЭП жилища

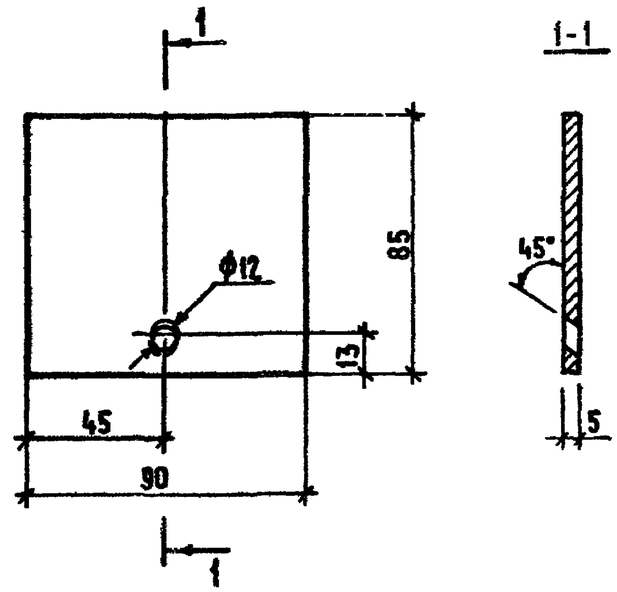

Взамен инв.№ | Подпись и дата | Инв.№ подл.

Н контр	Гиберман		
Нач отд.24	Росинский		
Гл конс.отд	Пальман		
ГИП	Пальман		
Рук гр	Волкова		

1188-5 12-00111

Полоса

Стадия	Масса	Масштаб
Р	0,30	1:5
Лист	Листов 1	

Полоса $\frac{Б\text{-}2{,}5\times 50\ ГОСТ\ 103\text{-}76^{*}}{ВСТ3кп2\ ГОСТ\ 380\text{-}71^{*}}$

ЦНИИЭП жилища

Серия 1.188-5

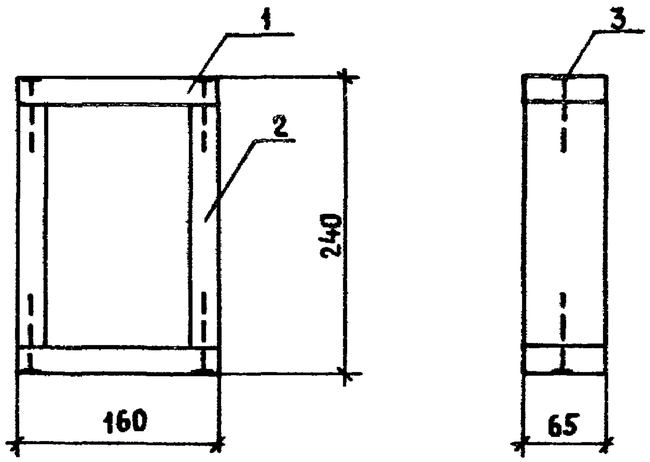

Формат	Зона	Поз	Обозначение	Наименование	Кол	Примечание
				Детали		
				Доска строганная		
				хв пород ГОСТ 8486-66*		
				толщ 20 шир 65		
Б4		1	1.188-5.12-11201	ℓ = 160	2	
Б4		2	1.188-5.12-11202	ℓ = 240	2	
				Стандартные изделия		
		3		Гвозди П3,0×70 ГОСТ 4028-63*	4	шт

1.188-5.12-11200

Н контр	Гиберман		
Нач отд 24	Росинский		
Гл конст отд	Пальман		
ГИП	Пальман		
Рук гр	Волкова		

Рамка деревянная РД-1

Стадия	Масса	Масштаб
Р	0,73	1:5
Лист 1	Листов 1	

ЦНИИЭП жилища

Инв. № подл | Подпись и дата | Взамен инв. №

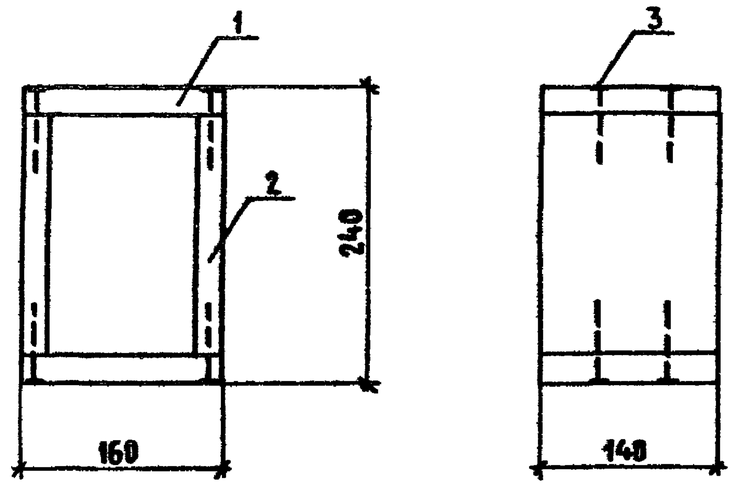

Формат	Зона	Поз	Обозначение	Наименование	Кол.	Примечание
				Детали		
				Доска строганная		
				хв. пород ГОСТ 8486-66**		
				толщ. 20 шир. 140		
Б4		1	1.188-5.12-11301	ℓ = 160	2	
Б4		2	1.188-5.12-11302	ℓ = 240	2	
				Стандартные изделия		
		3		Гвозди П3,0×70 ГОСТ 4028-63*	8	шт.

1.188-5.12-11300

Н контр	Гиберман		
Нач отд 24	Росинский		
Гл констр	Пальман		
ГИП	Пальман		
Рук гр	Волкова		

Рамка деревянная РД-2

Стадия	Масса	Масштаб
Р	1,60	1:5
Лист	Листов 1	

ЦНИИЭП жилища

Инв. № подл | Подпись и дата | Взамен инв. №

Ведомость расхода стали на кабину, кг

Марка изделия	Изделия арматурные										Изделия закладные								Крепежные элементы										Общий расход
	Арматура класса									Всего	Арматура класса					Прокат		Всего	Арматура класса			Прокат		Метизы				Всего	
	А-I		Ас-II		А-III		Вр-I				А-I			А III		ВСт3кп2			А-I			ВСт3кп2		ВСт3кп2					
	ГОСТ 5781-82						ГОСТ 6727-80				ГОСТ 5781-82					ГОСТ 103-76*			ГОСТ 5781-82			ГОСТ 103-76*		ГОСТ 7798-70*	ГОСТ 5915-70	ГОСТ 6958-78	Итого		
	ф10	итого	ф12	итого	ф8	итого	ф4	ф5	итого		ф6	ф10	итого	ф8	итого	-5×90	итого		ф6	ф10	итого	-4×50	итого	Болт М6×30	Гайка М6	Шайба 6			
2СК25А-Т																													
2СК25А-П																													
	2,51	2,51	6,64	6,64	4,73	4,73	31,13	1,20	32,33	46,21	1,89	2,16	4,05	2,40	2,40	3,96	3,96	10,41	0,10	0,72	0,82	2,64	2,64	0,032	0,02	0,003	0,055	3,52	60,14
2СК25пр-Т																													
2СК25пр-П																													

Ведомость расхода стали на корпус и днище, кг

Марка изделия	Изделия арматурные										Изделия закладные								Общий расход
	Арматура класса									Всего	Арматура класса					Прокат		Всего	
	А I		Ас-II		А-III		Вр-I				А-I			А-III		ВСт3кп2			
	ГОСТ 5781-82						ГОСТ 6727-80				ГОСТ 5781-82					ГОСТ 103-76*			
	ф10	итого	ф12	итого	ф8	итого	ф4	ф5	итого		ф6	ф10	итого	ф8	итого	-5×90	итого		
К1-Т																			
К1-П																			
К2-Т	1,23	1,23	6,64	6,64	—	—	26,16	1,20	27,36	35,23	1,89	—	1,89	2,40	2,40	2,16	2,16	6,45	41,68
К2-П																			
А1	1,28	1,28	—	—	4,73	4,73	4,97	—	4,97	10,98	—	2,16	2,16	—	—	1,80	1,80	3,96	14,94
А2																			

Серия 1.188-5

Инв. № подл. | Подпись и дата | Взам. инв. №

Н контр	Гиберман		
Нач отд 24	Росинский		
Гл констр	Пальман		
ГИП	Пальман		
Рук гр	Волкова		

1.188-5.12-00 000 РС

Ведомость расхода стали

Стадия	Лист	Листов
Р		1

ЦНИИЭП жилища

№ строки	Наименование материала и единицы измерения	Код материала	Ед изм	Код и марка изделия, количество на марку: 58 9721 0905 2СК25А-Т	58 9721 0906 2СК25пр-Т	58 9722 0092 2СК25А-П	58 9722 0093 2СК25пр-П
1	Изделия арматурные						
2	Арматура стержневая класса А-I, ГОСТ5781-82						
3	ф10 кг	0933 0000 1100 1010	166	2,51	2,51	2,51	2,51
4	Арматура стержневая класса Ас-II ГОСТ5781-82						
5	ф12 кг	0933 2705 1100 1022	166	6,64	6,64	6,64	6,64
6	Арматура стержневая класса А-III ГОСТ5781-82						
7	ф8 кг	0934 0000 1100 1030	166	4,73	4,73	4,73	4,73
8	Арматура проволочная класса Вр I ГОСТ6727-80						
9	ф4 кг	1213 0000 8183 0110	166	31,13	31,13	31,13	31,13
10	ф5 кг	1213 0000 8183 0110	166	1,20	1,20	1,20	1,20
11	Изделия закладные						
12	Арматура стержневая класса А I, ГОСТ5781-80						
13	ф6 кг	0934 1124 1100 1010	166	1,89	1,89	1,89	1,89
14	ф10 кг	0933 1124 1100 1010	166	2,16	2,16	2,16	2,16
15	Арматура стержневая класса А III ГОСТ5781-80						
16	ф8	0934 0000 1100 1030	166	2,40	2,40	2,40	2,40
17	Прокат марки Вст3кп2, ГОСТ380-71*						
18	Полоса 5×90, ГОСТ103-76*, кг	0931 1124 1310 0800	166	3,96	3,96	3,96	3,96

Серия 1.188-5

Расход материалов на санитарно-техническое оборудование смотреть на листах 1.188-5.11-00 0000РМ для марок 2СК24А-Т; 2СК24пр-Т; 2СК24А-П; 2СК24пр-П

Н контр	Гиберман		1.188-5.12-000000 РМ
Нач отд 24	Росинский		Ведомость расхода материалов
Гл конс отд	Пальман		Стадия: Р; Лист: 1; Листов: 3
ГИП	Пальман		ЦНИИЭП жилища
Рук гр	Волкова		

Инв № подл | Подпись и дата | Взам инв №

№ строки	Наименование материала и единицы измерения	Код материала	Ед. изм.	Код и марка изделия, количество на марку														
				58 9721 0905 2СК25А-Т	58 9721 0906 2СК25пр-Т	58 9722 0092 2СК25А-П	58 9722 0093 2СК25пр-П											
1	Изделия крепежные																	
2	Арматура стержневая класса А-I ГОСТ 5781-82																	
3	ф10	0933 1124 1100 1010	166	1,23	1,23	1,23	1,23											
4	Прокат марки ВСт3кп2, ГОСТ 380-71*																	
5	Полоса -4×50, ГОСТ 103-76*, кг	0932 1124 1310 0800	166	2,64	2,64	2,64	2,64											
6	Болт М6×30, ГОСТ 7798-74, кг		166	0,032	0,032	0,032	0,032											
7	Гайка М6 ГОСТ 5915-70*, кг		166	0,02	0,02	0,02	0,02											
8	Шайба 6 ГОСТ 6958-78, кг		166	0,003	0,003	0,003	0,003											
9	Итого стали арматурной, кг		166	53,89	53,89	53,89	53,89											
10	Итого проката кг		166	6,65	6,65	6,65	6,65											
11	Итого стали в натуральной массе кг		166	60,54	60,54	60,54	60,54											
12	В том числе по укрупненному сортаменту																	
13	Сталь крупносортная, кг	0931 1124 2100 0800	166	3,96	3,96	3,96	3,96											
14	Сталь среднесортная, кг	0932 1124 1310 0800	166	2,64	2,64	2,64	2,64											
15	Сталь мелкосортная, кг	0933 1433 1100 1010	166	12,54	12,54	12,54	12,54											
16	Катанка, кг	0934 0000 1100 1030	166	7,13	7,13	7,13	7,13											
17	Металлоизделия промышленного																	
18	назначения (метизы), кг	1213 0000 8183 0110	166	32,33	32,33	32,33	32,33											
19	Итого стали приведенной к																	
20	классу А-I, кг		166	71,97	71,97	71,97	71,97											
21	То же, к стали класса Ст3, кг		166	6,65	6,65	6,65	6,65											
22	Бетон марки 150, $м^3$	57 4512 1153	113	1,44	1,44	—	—											
23	Бетон марки 200, $м^3$	57 4512 1154	113	0,24	0,24	0,24	0,24											
24	Керамзитобетон марки 150, $м^3$	57 4512 1253	113	—	—	1,44	1,44											

Серия 1.188-5

Инв. № подл. | Подпись и дата | Взам. инв. №

N строки	Наименование материала и единицы измерения	Код материала	Ед изм	Код и марка изделия, количество на марку														
				58 9721 0905 2СК25А-Т	58 9721 0906 2СК25пр-Т	58 9722 0092 2СК25А-П	58 9722 0093 2СК25пр-П											
1	Портландцемент																	
2	марки М300, т	57 3112 0001	168	0,418	0,418	—	—											
3	марки М400, т	57 3112 0001	168	0,07	0,07	0,47	0,47											
4	Портландцемент, приведенный к марке 400, т	57 3112 0001	168															
5	Плитка керамическая тип 11																	
6	ГОСТ 6787-80 $м^2$	57 5240	055	3,70	3,70	3,70	3,70											
7	Нащельники для ванн ПХВ																	
8	ГОСТ 19111-77 м		006	3,20	3,20	3,20	3,20											
9	Блоки дверные в сборе, $м^2$	53 6110	055	2,74	2,74	2,74	2,74											
10	Пиломатериалы необрезные, $м^3$	53 3100	113	0,025	0,025	0,025	0,025											
11	Плита древесноволокнистая, $м^3$	55 3622	113	0,021	0,021	0,021	0,021											
12	Наличник тип 1, ГОСТ 8242-75, м		006	19,0	19,0	19,0	19,0											
13	Шкаф и ограждение в сборе																	
14	Древесина хвойных пород, $м^3$	53 3100	113	0,007	0,007	0,007	0,007											
15	Плита древесноволокнистая, $м^2$	55 3622	055	0,810	0,810	0,810	0,810											
16	Плита древесно-стружечная, $м^3$	55 3400	113	0,047	0,047	0,047	0,047											
17	Шпон строганный $м^2$		055	6,29	6,29	6,29	6,29											

серия 1.188-5

Инв № подл | Подпись и дата | Взам инв №