ТИПОВЫЕ СТРОИТЕЛЬНЫЕ КОНСТРУКЦИИ, ИЗДЕЛИЯ И УЗЛЫ

СЕРИЯ 1.100.1-7

ИНДУСТРИАЛЬНЫЕ ИЗДЕЛИЯ КРУПНОПАНЕЛЬНЫХ 5-9 ЭТАЖНЫХ ЗДАНИЙ С ВЫСОТОЙ ЭТАЖА 2,8м И СО СТРОИТЕЛЬНЫМ МОДУЛЕМ 15М НА ОСНОВЕ ЖИЛЫХ ДОМОВ СЕРИИ 97

ВЫПУСК 3-6

ПАНЕЛИ ОПОРНЫЕ И ПАРАПЕТНЫЕ ТРЕХСЛОЙНЫЕ ИЗ ТЯЖЕЛОГО БЕТОНА С ЭФФЕКТИВНЫМ УТЕПЛИТЕЛЕМ ДЛЯ ТРЕХСЛОЙНЫХ НАРУЖНЫХ СТЕН ТОЛЩИНОЙ 400 мм. (ТЕПЛЫЙ ЧЕРДАК)

РАБОЧИЕ ЧЕРТЕЖИ

ТИПОВЫЕ СТРОИТЕЛЬНЫЕ КОНСТРУКЦИИ, ИЗДЕЛИЯ И УЗЛЫ

СЕРИЯ 1.100.1-7

ИНДУСТРИАЛЬНЫЕ ИЗДЕЛИЯ КРУПНОПАНЕЛЬНЫХ 5-9 ЭТАЖНЫХ ЗДАНИЙ С ВЫСОТОЙ ЭТАЖА 2,8м И СО СТРОИТЕЛЬНЫМ МОДУЛЕМ 15М НА ОСНОВЕ ЖИЛЫХ ДОМОВ СЕРИИ 97

ВЫПУСК 3-6

ПАНЕЛИ ОПОРНЫЕ И ПАРАПЕТНЫЕ ТРЕХСЛОЙНЫЕ ИЗ ТЯЖЕЛОГО БЕТОНА С ЭФФЕКТИВНЫМ УТЕПЛИТЕЛЕМ ДЛЯ ТРЕХСЛОЙНЫХ НАРУЖНЫХ СТЕН ТОЛЩИНОЙ 400 мм (ТЕПЛЫЙ ЧЕРДАК)

РАБОЧИЕ ЧЕРТЕЖИ

РАЗРАБОТАНЫ

СибЗНИИЭП

Главный инженер С.Ф.Траутвейн

Начальник АПМ-1 М.К.Печерин

Главный инженер проекта И.Б.Радашкевич

УТВЕРЖДЕНЫ И ВВЕДЕНЫ В ДЕЙСТВИЕ С 30 АПРЕЛЯ 1990 Г ГОСКОМАРХИТЕКТУРЫ ПРИКАЗ ОТ 23.03.90 № 46

Обозначение	Наименование	Стр.
1.100.1-7.3-6 00.00.00	Содержание	2
00.00.00 ТО	Техническое описание	3...6
00 00.00 НИ	Номенклатура изделий	7...9
01 00.00	Панель опорная 3НЧ 12.20.40-200т	10,11
02. 00.00	Панель опорная 3НЧ 27.20.40-200т	12,13
03. 00.00	Панель опорная 3НЧ 30.20.40-200т	14,15
04. 00 00	Панель опорная 3НЧ 30.19.40-200т	16,17
05. 00.00	Панель опорная 3НЧ 45.20.40-200т	18,19
06 00 00	Панель опорная 3НЧ 45.19.40-200т	20,21
07. 00.00	Панель опорная 1НЧ.43.19.40-150л	22,23
08.00.00	Панель парапетная 3НЧ.48.25.40-200т	24,25
09.00.00	Панель парапетная 3НЧ 48.24.40-200т	26,27
10. 00.00	Панель парапетная 3НЧ 63.25 40-200т	28
10.00.00 СБ	Панель парапетная 3НЧ 63.25.40-200т	29,30
	Сборочный чертеж	
11. 00.00	Панель парапетная 3НЧ 63.24 40-200т	31
11.00.00 СБ	Панель парапетная 3НЧ 63.24.40-200т	32,33
	Сборочный чертеж	
12.00.00	Панель парапетная 3НЧ 15.25.40-200т	34,35
	3НЧ 15.25.40-200т-1	
13.00.00	Панель парапетная 3НЧ 15.24.40-200т	36,37
	3НЧ 15.24 40-200т-1	
14.00.00	Панель парапетная 3НЧ 45.24.40-200т	38,39
15.00.00	Панель парапетная 3НЧ 38.24.40-200т	40,41
16.00.00	Плиты утеплителя	42
00.00.00 Д1	Узлы опалубки	43...55

Обозначение	Наименование	Стр.
1.100.1-7.3-6 00.00.00 Д2	Узлы армирования	56...67
00.00.01	Сетка арматурная С1...С6	68
00 00.02	Сетка арматурная С7, С9, С14, С16, С11	69
00 00.03	Сетка арматурная С8, С10, С15	70
00.00.04	Сетка арматурная С12, С12л, С17	71
00.00.05	Сетка арматурная С13, С18	72
	Каркас КР7	
00 00.06	Каркасы КР1..КР6	73
00.00.07	Каркасы КР8...КР11	74
00.00.08	Шпилька Ш1, Ш2	75
00.00.09	Бетонный вкладыш БВ1	
00 00.10	Монтажные петли П1..П5	76
00.00.10 СБ	Монтажные петли П1..П6	
00.00.11	Изделие закладное М1	77
00.00.12	Изделие закладное М2	
00.00.13	Анкер А1	78
00.00.00 РС	Ведомость расхода стали	79

Взам. инв. № | Подпись и дата | Инв. № подл.

Привязан

Инв. №

Норм. конт.	Радашкевич		
Нач АПМ-1	Печерин		12.89
Гл. конст	Радашкевич		
Рук. гр.	Стабредова		
Провер	Булгакова		
Разраб.	Моисеева		

1.100.1-7.3-6 00.00.00

Содержание

Стадия	Лист	Листов
Р		1

СибЗНИИЭП г. Новосибирск

Копировал Архипов

Формат А3

Общая часть

Рабочие чертежи опорных и парапетных панелей трехслойных железобетонных толщиной 400 мм для теплых чердаков крупнопанельных жилых зданий серии 97 разработаны в составе Общесоюзного строительного каталога типовых конструкций и изделий для всех видов строительства.

Выпуск содержит техническое описание, опалубочные и арматурные узлы, рабочие чертежи, арматурные изделия.

Панели разработаны для наружных несущих стен теплых чердаков 5 и 9 этажных зданий с размерами строительного модуля кратными 1500мм (1.5м), предназначенных для строительства в климатическом районе I В при расчетных температурах наружного воздуха не ниже -40°С, нормативном ветровом давлении до 0.38 кПа, на территориях с обычными геологическими условиями.

Панели предназначены для зданий II степени огнестойкости; предел огнестойкости - более 2-х часов.

Соединение опорных и парапетных панелей между собой и с конструкциями дома должно осуществляться в соответствии с монтажными узлами, разработанными для домов серии 97.

Изготовление панелей должно соответствовать требованиям разработанных для настоящей серии технических условий ТУ67-884-88.

Опорные и парапетные панели разработаны с учетом следующих основных технологических положений: термообработку панелей производить при температуре не выше 70°С, допускается воздействие температуры до 85°С на срок не более 30 мин.

б) предельный габарит панелей 6.31х2.49х0.40м, масса до 6.98 т;

в) панели изготавливаются фасадной стороной вниз;

г) подъем панелей в вертикальное положение после термообработки производится с помощью кантователя при угле наклона не менее 70°;

д) распалубка производится при достижении прочности бетона изделия не менее 70% от проектной;

е) панели армируются сварными каркасами, устанавливаемыми в форму при закрытых бортах; отдельные элементы каркасов, а также строповочные петли, выпуски и закладные детали окончательно фиксируются в форме;

ж) съемные элементы форм, обеспечивающие образование проемов, а также элементы, образующие профили торцовых панелей, устанавливаются после укладки каркасов в форму;

Контроль качества при изготовлении должен производиться путем систематического пооперационного контроля: прочности бетонных кубов и арматуры; прочности укладки пространственных каркасов; толщин защитных слоев.

Значения действительных отклонений геометрических параметров панелей не должны превышать предельных, указанных в табл. 6 ГОСТ 11024-84*.

Конструкция панелей.

Опорные и парапетные панели - бетонные, трехслойные с эффективным утеплителем.

Связи между наружным и внутренним бетонными слоями - комбинированные „гибкие" и „жесткие"; „гибкие" связи - из стали класса А-III оцинкованные горячим цинкованием и дополнительно покрыты полиэтиленовой пленкой толщиной не менее 100мм; и

Нач.АПМ	Печерин		12.89	1.100.1-7.3-6 00.00.00 ТО		
Гл.конст.	Радашкевич			Техническое описание	Стадия	Лист	Листов
Рук.гр.	Стадредова				Р	1	4
Провер.	Радашкевич				СибЗНИИЭП г. Новосибирск	
Разраб.	Павлючик					

Копировал Кириенко Формат А3

Инв.№ подл. | Подпись и дата | Взам.инв.№

как вариант,- гибкие связи из коррозионноустойчивой стали марок ДН-61; 08Х-13.

Жесткие связи расположены в опорных панелях по боковым граням оконных проемов и в опорной части панелей; в парапетных панелях - в центральной и опорной частях панелей. Жесткие связи представляют собой сборные ребра толщиной 4см из керамзитобетона γ=1500кг/м³ с анкерными выпусками в оба слоя бетона из стали класса А-III.

Внутренний и наружный слой панелей(= 100 и 150мм соответственно)- из тяжелого бетона γ=2400кг/м³, В15, F75.

Отпускная прочность бетона в летний и зимний период 85%.

При отпускной прочности бетона менее 100% завод-изготовитель обязан гарантировать достижение бетоном в возрасте 28дней 100% проектной прочности с соблюдением требований ГОСТ10180-78.

Утеплитель - плитный полистирольный пенопласт ПСБ ГОСТ 15588-86 с γ=50кг/м³. Толщина плит 100мм и 50мм. Утеплитель укладывается в распор формы без зазоров.

Технологические зазоры между плитами утеплителя должны быть заполнены пластинами полистирольного пенопласта ПСБ или пенополиэтиленовыми жгутами (вилотерм-С) для исключения сквозных бетонных ребер при формовании панелей.

Утеплитель в местах выхода на поверхность изделия во избежание загорания при проведении сварочных работ на монтаже необходимо покрывать огнезащитным покрытием толщиной 2-3мм. Состав огнезащитного покрытия необходимо подбирать по „Рекомендациям по выполнению огнезащитной обмазки оконных проемов и боковых граней трехслойных панелей на гибких связях серии 97"(СибЗНИИЭП. 1988г. г. Новосибирск).

Предлагаемый состав: цемент- 1 часть, песок молотый -2 части, латекс СКС-65, ГП-0.25 части. Объемная масса состава- 2000 кг/м³

Проверку прочности бетона следует производить в соответствии с ГОСТ 10180-78

Стыкуемые поверхности опорных и парапетных панелей покрываются на заводе-изготовителе грунтовочным составом 51-Г-18, ТУ400-1-137-78 или ЛСТ-905 места нанесения грунтовки см. схемы:

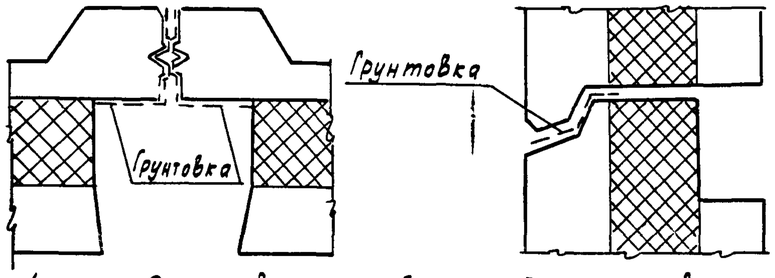

Для фасадных поверхностей панелей приняты варианты отделки:

а) мраморной и гранитной щебенкой; б) стеклянной или керамической плиткой; в) фактура „декор" вид отделки назначается в конкретном проекте.

Качество отделки внутренней поверхности панелей должно соответствовать категории А6-лицевых неотделываемых поверхностей (ГОСТ 11024-84*).

Подъем и монтаж изделий должен производиться за монтажные петли с применением траверс, обеспечивающих вертикальное положение строп. Отклонение от вертикали допускается не более 15°. При применении траверс, не обеспечивающих приведенного выше условия, необходим пересчет петель.

На опалубочных и арматурных чертежах панелей узлы обозначаются в виде дробей, где в числителе указывается номер узла; в знаменателе - номер документа.

Привязан

Инв.№

Инв.№ подл.	Подпись и дата	Взам. инв.№

1 — номер узла
Д1 — номер документа

Указания по армированию панелей

Наружный бетонный слой армируется сварными сетками.

Внутренний несущий слой армируется плоскими вертикальными и горизонтальными каркасами и отдельными стержнями.

Сварные каркасы и сетки должны соответствовать требованиям ГОСТ 10922-75*.

Монтажные петли из арматурной стали класса Ас II марки 10 ГТ ГОСТ 5781-82*.

Качество стали для изготовления арматурных каркасов, сеток, петель и закладных деталей должно удовлетворять требованиям ГОСТ 380-71**. Механические свойства стали должны проверяться в соответствии с ГОСТ 12004-81.**

Дополнительный каркас нижнего гребня укладывается в форму до установки основной арматуры. Зазоры обеспечиваются при помощи пластмассовых или цементно-песчаных фиксаторов.

Закладные детали, анкера и петли окончательно фиксируются при помощи бортовых коробочек форм и привязкой к элементам каркаса.

Маркировка панелей.

В настоящей серии принята буквенно-цифровая маркировка панелей:

первая цифра 3 определяет тип панели - цельная трехслойная

буквы НЧ являются характеристикой панели по применению - наружная чердачная панель:

следующие три числа, записанные через точки, являются габаритами изделия, соответственно, длиной, высотой и толщиной, абсолютная величина которых принята с округлением (длина и высота в дм, толщина - в см);

следующее число с буквой " " обозначает марку бетона по прочности на сжатие:

следующая цифра обозначает порядковый номер опалубочного изменения данного типоразмера.

Пример расшифровки марки 3НЧ 30, 20.40-200т - трехслойная наружная чердачная панель длиной 29.9 дм, толщиной 40 см, из бетона класса В15 (М 200) тяжелого

Для обеспечения возможности выполнения чертежей средствами автоматизированного проектирования в основных документах и сборочных чертежах приняты сокращенные марки панелей, отсутствие указанных элементов марки компенсируются названием серии и выпуска, где помещены рабочие чертежи панели. Полные марки панелей и соответствующие им сокращенные марки приведены в таблицах номенклатуры в соответствующих выпусках.

Каждая изготовленная панель должна иметь маркировку, выполненную несмываемой краской. Должны быть нанесены: марка панели, индекс предприятия, масса панели, дата изготовления. Внесение изменений в обозначение марок не допускается.

Рекомендации по применению рабочих чертежей панелей при проектировании

Разработанные чертежи трехслойных панелей с гибкими связями по архитектурным, производственным и ряду других причин, могут не соответствовать требованиям местных условий. В этом случае чертежи должны быть откорректированы.

Уточняется марка бетона внутреннего (несущего) и наружного слоев и мероприятия по противокоррозийной защите гибких

Инв.№ подл. | Подпись и дата | Взам.инв.№

Привязан

Инв.№

1.100.1-7.3-6	00.00.00 ТО		Лист 3

Копировал: Тимофеева Формат: А3

связей. Марка бетона внутреннего слоя назначается из условия обеспечения несущей способности панелей, при этом проектная марка тяжелого бетона должна приниматься не ниже М 150. Марка бетона наружного слоя назначается с учетом условий обеспечения трещиностойкости и морозостойкости, которая должна быть не ниже 50.

Фасадные поверхности могут иметь другие виды отделки: присыпку крошкой, глазурование и пр.

В процессе привязки может возникнуть необходимость и в других изменениях, во всех случаях корректировка чертежей, применительно к конкретному зданию, должна производиться без изменения принципиального конструктивного решения.

Привязку к конкретным условиям строительства и изготовления оформляют в соответствии с требованиями ГОСТ 21.202-78.

Хранение и транспортирование панелей.

Транспортировать и хранить панели следует в соответствии с ГОСТ 13015.4-84 и настоящих технических условий.

Транспортирование панелей и складирование производится в вертикальном положении. При этом панели следует установить на специальные прокладки (не менее двух штук на панель), располагая их только под внутренним бетонным слоем панели).

При транспортировке, хранении и монтаже панелей передача каких-либо усилий на наружный слой панелей не допускается.

Инв. № подл.	Подпись и дата	Взам. инв. №

Привязан

Инв. №

1.100.1-7.3-6	00.00.00 ТО		Лист 4

Копировал: Тимофеева Формат: А3

Эскиз	Марка	Обозначение	Размеры, мм L	Размеры, мм H	Размеры, мм в	Расход материалов: Бетон, м³	Расход материалов: Пенополистирол, м³	Расход материалов: Керамзитобетон, м³	Расход материалов: Сталь, кг	Масса, кг
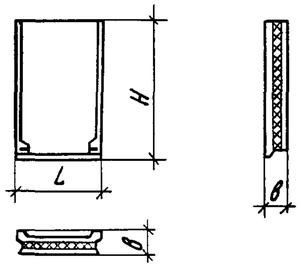	3Н4 12. 20. 40 - 200 т	1.100.1-7.3-6 01.00.00	1160	1990	400	0,45	0,28	0,014	13,35	1170
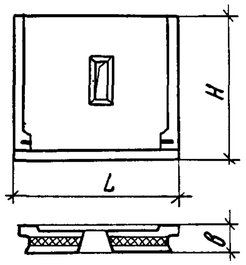	3Н4 27. 20. 40 - 200т	1.100.1-7.3-6 02.00.00	2660	1990		1,01	0,67	0,028	21,59	2580
	3Н4 30. 20. 40 - 200 т	1.100.1-7.3-6 03.00.00	2990	1990		1,14	0,77	0,028	22,83	2910
	3Н4 45. 20. 40 - 200 т	1.100.1-7.3-6 05.00.00	4490	1990		1,73	1,2	0,028	31,49	4410
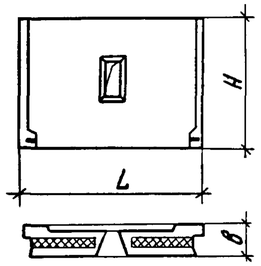	3Н4 30. 19. 40 - 200т	1.100.1-7.3-6 04.00.00	2990	1920		1,12	0,77	0,028	20,73	2860
	3Н4 45. 19. 40 - 200 т	1.100.1-7.3-6 06.00.00	4490	1920		1,70	1,2	0,028	28,32	4340
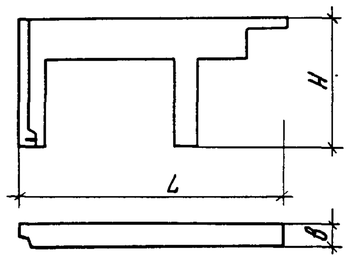	1Н4 43. 15. 40 - 150л	1.100.1-7.3-6 07.00.00	4300	1920		–	–	1,05	28,23	1780

Привязан

Инв.№

Нач.АПМ-1	Печерин		12.89
Гл.конст	Радашкевич		
Рук гр	Ставредова		
Провер.	Булгакова		
Разраб.	Моисеева.		

1.100.1-7.3-6 00.00.00 НИ

Номенклатура изделий

Стадия	Лист.	Листов
Р	1	3

СибЗНИИЭП г. Новосибирск

Копировал Архипов

Формат А3

Инв.№ подл. | Подпись и дата | Взам. инв.№

Эскиз	Марка	Обозначение	Размеры, мм L	H	B	Расход материалов Бетон, м³	Пенополистирол, м³	Керамзитобетон, м³	Сталь, кг.	Масса кг.
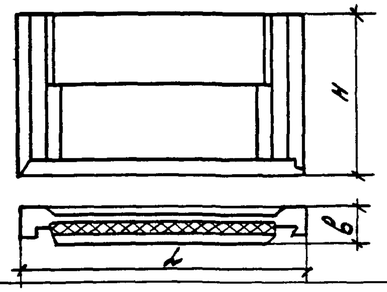	3Н448.25-40-200Т	1.100.1-7.3-6 08.00.00	4810	2490	400	2.33	1.12	0.028	36.76	5880
	3Н463.25.40-200 Т	1.100.1-7.3-6 10.00.00	6810	2490		2.85	1.75	0.035	47.52	6980
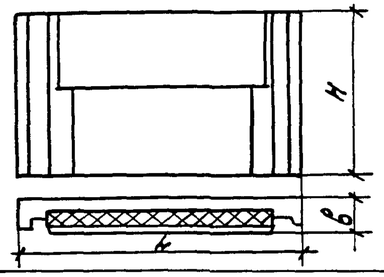	3Н448.24.40-200Т	1.100.1-7.36 09.00.00	4810	2420		2.30	1.12	0.028	32.96	5810
	3Н463.24.40-200Т	1.100.1-7.3-6 11.00.00	6310	2420		2.81	1.75	0.035	42.66	6900
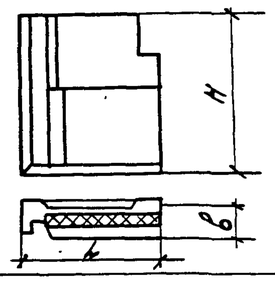	3Н415.25.40-200Т	1.100.1-7.3-6 12.00.00	1490	2490		073	0.28	0.014	13.21	1840
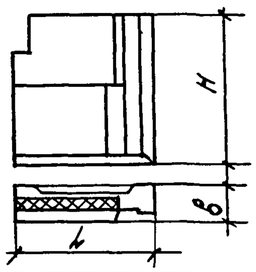	3Н415.25.40-200Т-1	1.100.1-7.3-6 12.00.00	1490	2490		0.73	0.28	0.014	13.21	1840

Инв.№ подл. | Подпись и дата | Взам. инв.№

Привязан

Инв.№

1.100.1-7.3-6 00.00.00 НН

Лист 2

Копир. Морозова. Формат А3

Эскиз	Марка	Обозначение	Размеры, мм L	H	B	Расход материалов: бетон, м3	пенополистирол м3	керамзитобетон м3	сталь кг	Масса, кг
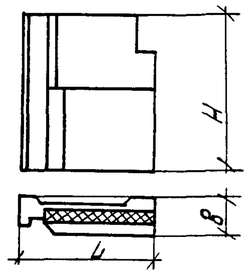	3Н4 15.24.40-200т	1.100.1-7.3-6 13.00.00	1490	2420	400	0.72	0.28	0.014	11.95	1810
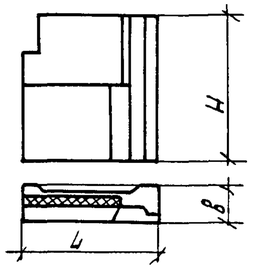	3Н4 15.24.40-200т-1	1.100.1-7.3-6 13.00.00	1490	2420		0.72	0.28	0.014	11.95	1810
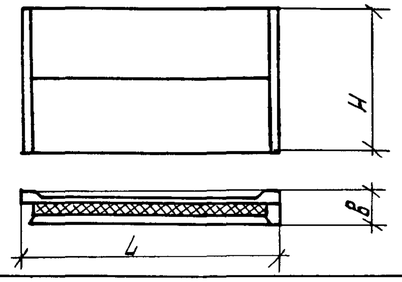	3Н4 45.24.40-200т	1.100.1-7.3-6 14.00.00	4490	2420		2.07	1.28	0.028	33.24	5240
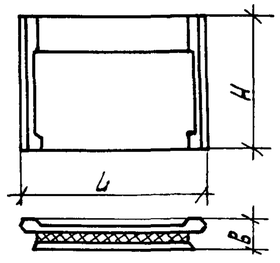	3Н4 38.24.40-200т	1.100.1-7.3-6 15.00.00	3800	2420		1.81	1.16	0.028	27.83	4580

Привязан

Инв. № | Подпись и дата | Взам. инв. №

1.100.1-7.3-6	00.00.00 НИ		Лист 3

Формат: А3

Фасад

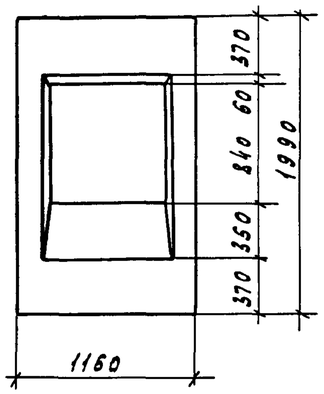

Вид с внутренней стороны

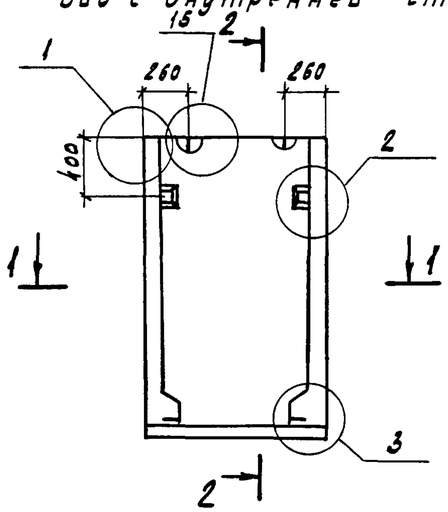

2-2

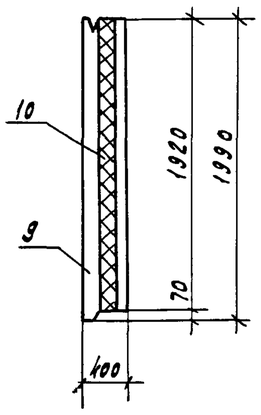

1-1

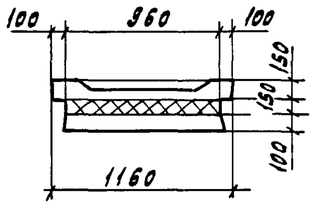

Формат	Зона	Поз.	Обозначение	Наименование	Кол.	Примечание
				Документация		
А3			1.100.1-7.3-6 00.00.00ТО	Техническое описание		
А3			1.100.1-7.3-6 00.00.00Д1	Узлы опалубки		
А3			1.100.1-7.3-6 00.00.00Д2	Узлы армирования		
А3			1.100.1-7.3-6 00.00.00РС	Ведомость расхода стали		
				Сборочные единицы		
А3		1	1.100.1-7.3-6 00.00.05	Сетка С13	1	
А3		2	-01	Сетка С18	1	
А3		3	-02	Каркас КР7	1	
А4		4	1.100.1-7.3-6 00.00.11	Изделие закладное М1	2	
А4		5	1.100.1-7.3-6 00.00.09	Бетонный вкладыш БВ1	2	
				Детали		
А3		6	1.100.1-7.3-6 00.00.10	Петля П1	2	
А4		7	1.100.1-7.3-6 00.00.13	Анкер А1	2	
А4		8	1.100.1-7.3-6 00.00.08	Шпилька Ш1	6	
				Материалы		
		9		Бетон В15	0.45	м³
		10		Пенополистирол	0.28	м³

Привязан

Инв. №

Нач.АПМ1	Печерин		12.89
Гл.конст.	Равашкевич		
Рук.гр.	Стабредова		
Провер.	Стабредова		
Разраб.	Булгакова		

1.100.1-7.3-6 01.00.00

Панель опорная 3Н4 12.20.40-200т

Стадия	Масса	Масштаб
Р	1170 кг	
Лист 1	Листов 2	

СибЗНИИЭП г. Новосибирск

Копировал Кириенко

Формат А3

Взам. инв.№ | Подпись и дата | Инв.№ подл.

Схема армирования панели

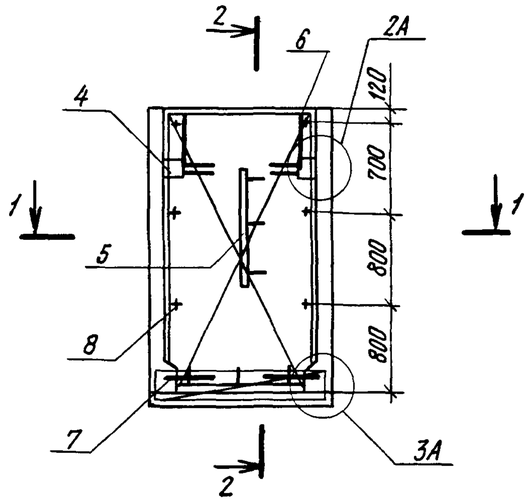

2-2

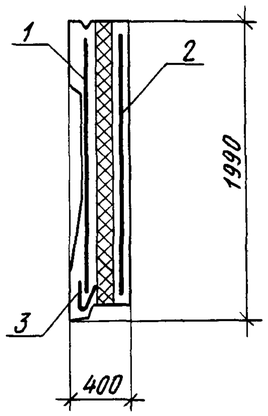

1-1

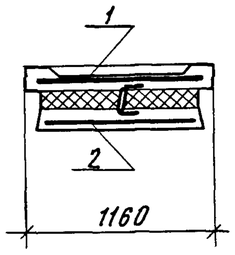

Схема раскладки утеплителя

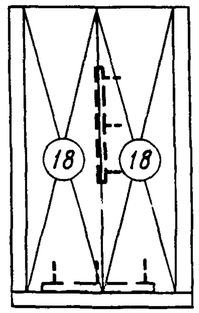

Обозначение		Марка плит утеплителя	Кол.
1.100.1-7.3-6	16.00.00-17	18	2

Взам. инв.№ | Подпись и дата | Инв.№ подл.

Привязан

Инв.№

1.100.1-7.3-6 01.00.00

Лист 2

Копировал Архипов

Формат А3

фасад

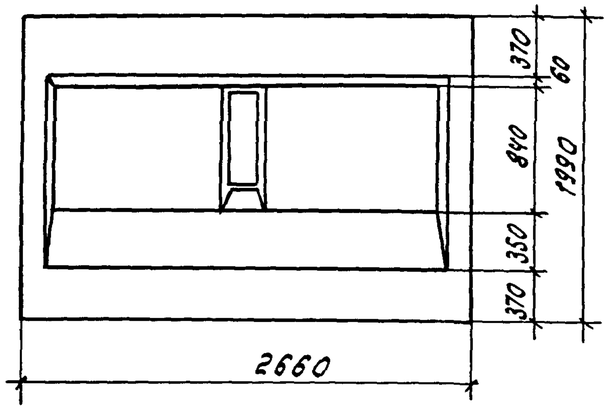

вид с внутренней стороны.

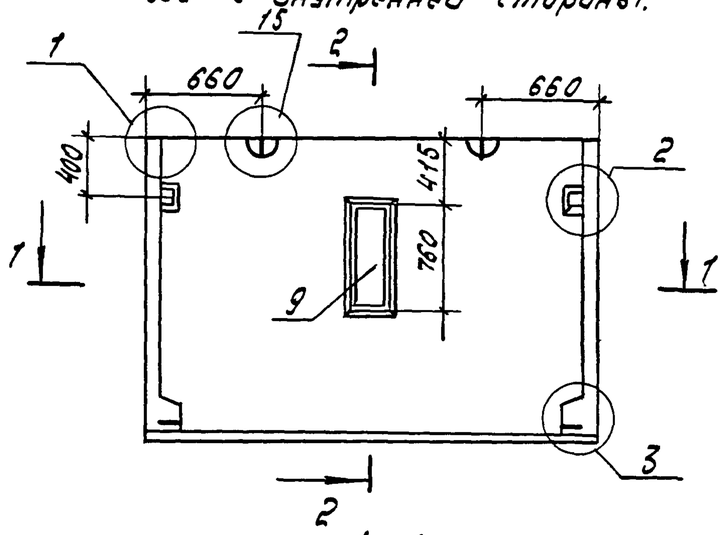

2—2

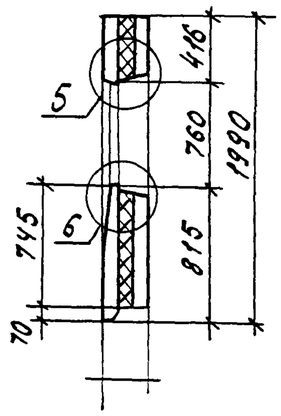

1—1

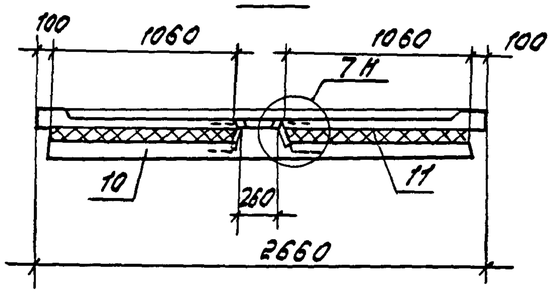

Формат	Зона	Поз.	Обозначение	Наименование	Кол.	Примеч.
				Документация		
А3			1.100.1-7.3-6 00.00.00.ТО	Техническое описание		
А3			1.100.1-7.3-6 00.00.00Д1	Узлы опалубки		
А3			1.100.1-7.3-6 00.00.00Д2	Узлы армирования		
А3			1.100.1-7.3-6 00.00.00Д1	Заполнение проема		
А3			1.100.1-7.3-6 00.00.00.РС	Ведомость расхода стали		
				Сборочные единицы		
А3		1	1.100.1-7.3-6 00.00.01	Сетка С1	1	
А3		2	-01	Сетка С2	1	
А3		3	1.100.1-7.3-6 00.00.06	Каркас КР1	1	
А4		4	1.100.1-7.3-6 00.00.11	Изделие закладное М1	2	
А4		5	1.100.1-7.3-6 00.00.09	Бетонный вкладыш БВ1	4	
				Детали		
А4		6	1.100.1-7.3-6 00.00.10-01	Петля П2	2	
А4		7	1.100.1-7.3-6 00.00.13	Анкер А1	2	
А4		8	1.100.1-7.3-6 00.00.08	Шпилька Ш1	9	
				Стандартные изделия		
		9	ГОСТ 9272-81	Блок БК 244.98	6	4.30 кг
				Материалы		
		10		Бетон В15	1.01	$м^3$
		11		Пенополистирол	0.57	$м^3$

Привязан				1.100.1-7.3-6 02.00.00	
				Панель опорная 3Н4 27.20.40-200т	Стадия: Р; Масса: 2580 кг; Масштаб:
					Лист 1; Листов 2
Инв. №	Нач. АПМ	Печерин	12.89		СибЗНИИЭП г. Новосибирск
	Гл. конст.	Радошкевич			
	Рук. гр.	Стобредова			
	Провер.	Стобредова			
	Разраб.	Булгакова			

Инв. № подл. | Подпись и дата | Взам. инв. №

Копир. Морозова.

Формат А3

Схема армирования панели

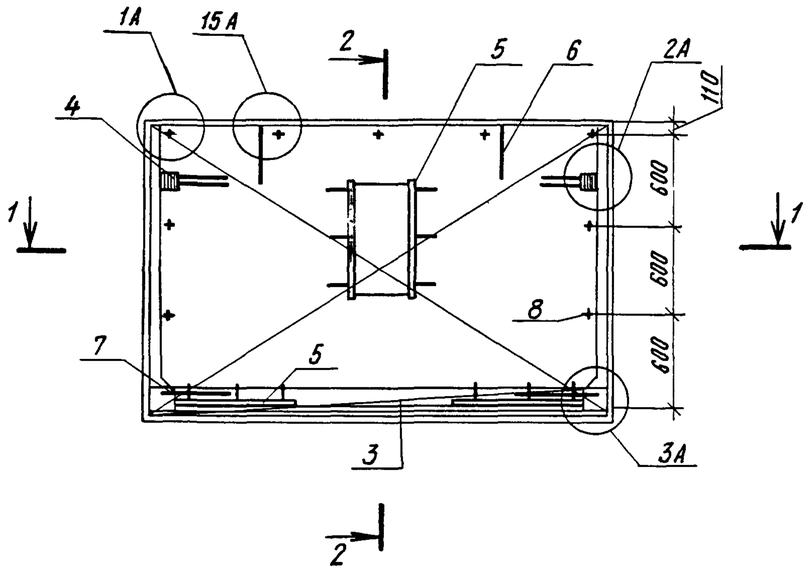

2-2

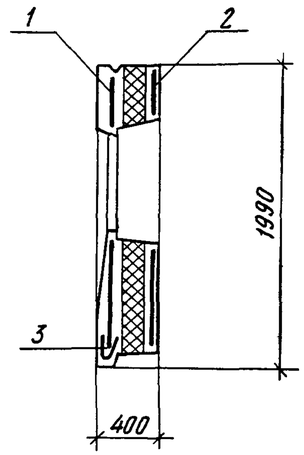

Схема раскладки утеплителя

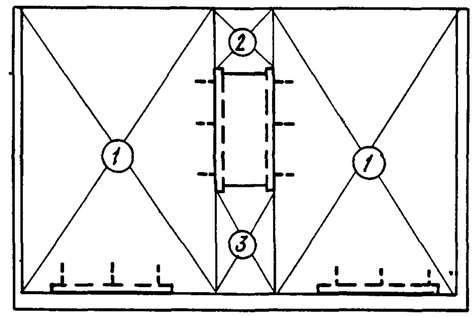

1-1

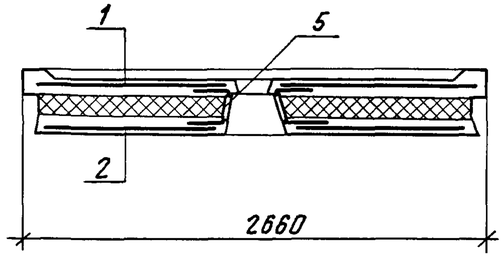

Обозначение	Марка плит утеплителя	Кол
1.100.1-7.3-6 18.00.00	1	2
-01	2	1
-02	3	1

Привязан

Инв. №

1.100.1-7.3-6 02.00.00

Лист 2

Копировал

Формат А3

Взам. инв. № | Подпись и дата | Инв. № подл.

Фасад

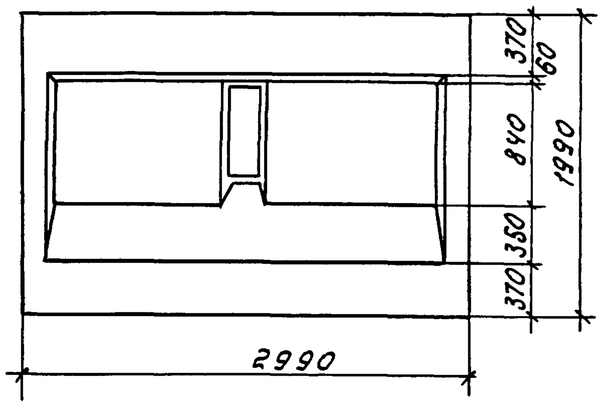

Вид с внутренней стороны.

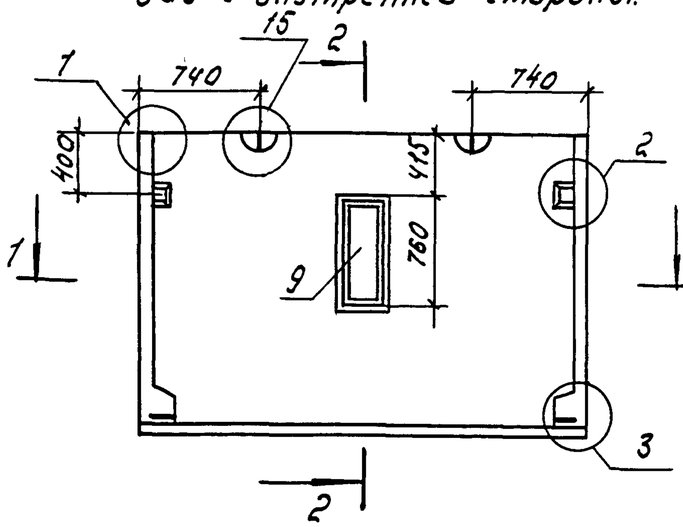

2–2

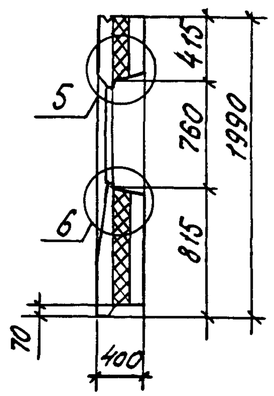

1–1

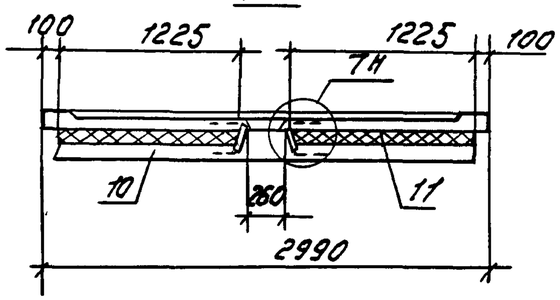

Формат	Зона	Поз.	Обозначение	Наименование	Кол.	Примеч.
				Документация		
А3			1.100.1-7.3-6 00.00.00ТО	Техническое описание		
А3			1.100.1-7.3-6 00.00.00Д1	Узлы опалубки		
А3			1.100.1-7.3-6 00.00.00Д2	Узлы армирования		
А3			1.100.1-7.3-6 00.00.00Д1	Заполнение проема		
А3			1.100 1-7.3-6 00.00.00 РС	Ведомость расхода стали.		
				Сборочные единицы.		
А3		1	1.100.1-7.3-6 00.00.01-02	Сетка С3	1	
А3		2	-03	Сетка С4	1	
А3		3	1.100 1-7.3-6 00.00.06-01	Каркас КР2	1	
А4		4	1.100.1-7.3-6 00.00.11	Изделие закладное М1	2	
А4		5	1.100 1-7.3-6 00.00.09	Бетонный вкладыш БВ1	4	
				Детали.		
А3		6	1.100.1-7.3-6 00.00.10-01	Петля П2	2	
А3		7	1.100 1-7.3-6 00.00.13	Анкер А1	2	
А4		8	1.100 1-7.3-6 00.00.08	Шпилька Ш1	9	
				Стандартные изделия		
		9	ГОСТ 9272-81	Блок БК 244/98	6	4.30 кг.
				Материалы		
		10		Бетон В15	1.14	м 3
		11		Пенополистирол	0.77	м 3

Нач. АПМ	Печерин		№ 1289	1.100.1-7.3-6 03.00.00
Гл. конст.	Радошкевич			Панель опорная 3Н4.30.20.40-200т
Рук. гр.	Стабредова			
Провер.	Стабредова			
Разраб.	Булгакова			

Стадия	Масса	Масштаб
Р	2910 кг.	
Лист 1	Листов 2	

СибЗНИИЭП г. Новосибирск

Привязан

Инв. №

Инв. № подл. | Подпись и дата | Взам. инв. №

Копир. Морозова

Формат А3

Схема армирования панели

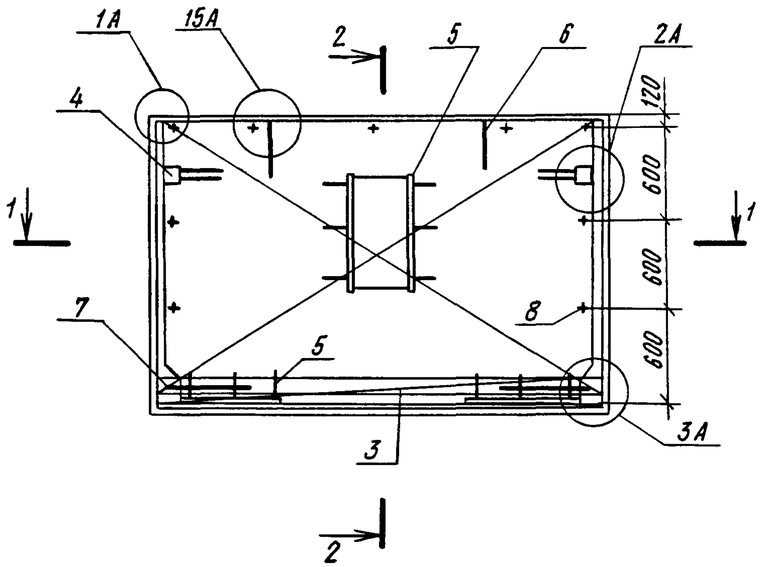

1-1

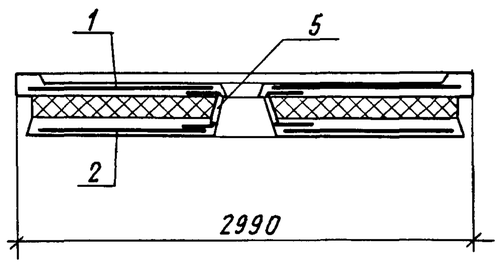

2-2

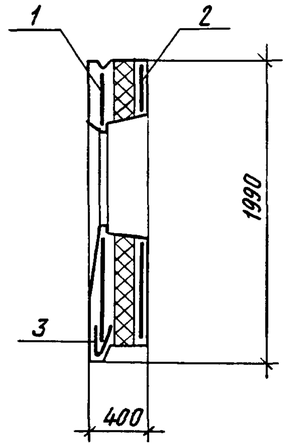

Схема раскладки утеплителя

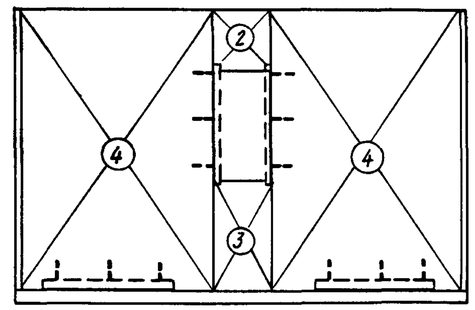

Обозначение	Марка плит утеплителя	Кол
1.100.1-7.3-6 16.00.00-03	4	2
-01	2	1
-02	3	1

Привязан

Инв. №

1.100.1-7.3-6 03.00.00

Лист 2

Копировал Архипов

Формат А3

Взам инв. № | Подпись и дата | Инв. № подл.

Фасад

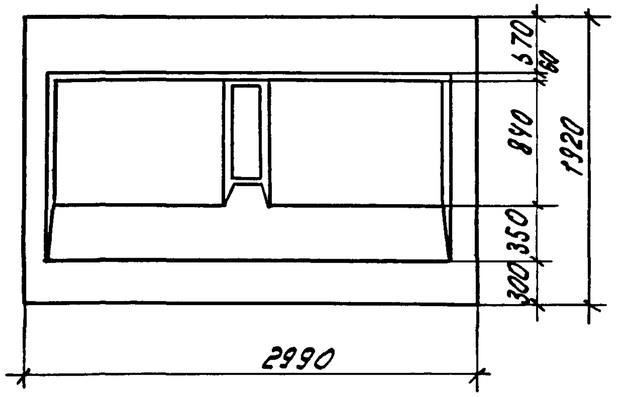

Вид с внутренней стороны

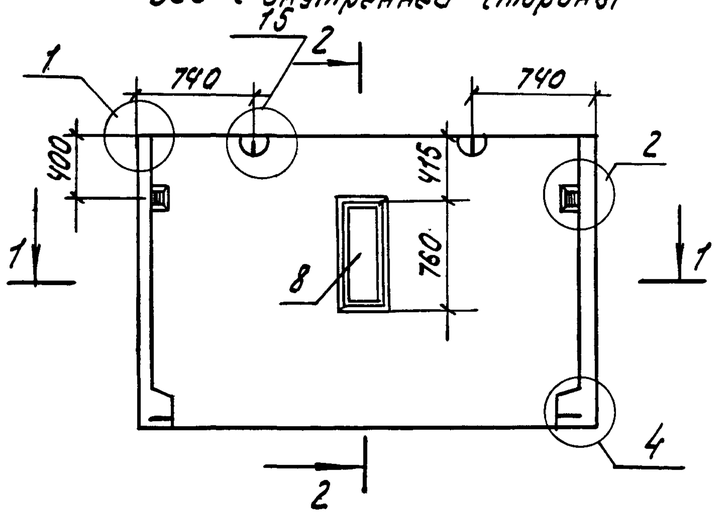

2-2

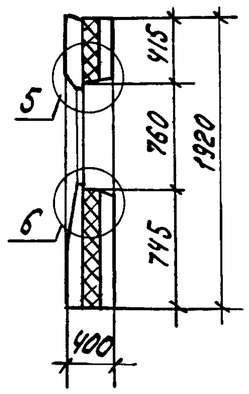

1-1

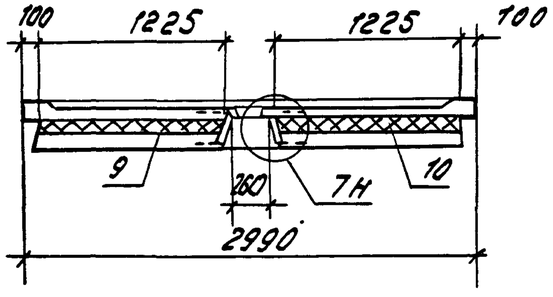

Формат	Зона	Поз.	Обозначение		Наименование	Кол.	Примеч.
					Документация		
А3			1.100.1-7.3-6	00.00.00ТО	Техническое описание		
А3			1.100.1-7.3-6	00.00.00Д1	Узлы опалубки		
А3			1.100.1-7.3-6	00.00.00Д2	Узлы армирования		
А3			1.100.1-7.3-6	00.00.00Д1	Заполнение проема		
А3			1.100.1-7.3-6	00.00.00 РС	Ведомость расхода стали		
					Сборочные единицы		
А3		1	1.100.1-7.3-6	00.00.01-02	Сетка С3	1	
А3		2		-03	Сетка С4	1	
А3		3	1.100.1-7.3-6	00.00.11	Изделие закладное М1	2	
А4		4	1.100.1-7.3-6	00.00.09	Бетонный вкладыш БВ1	4	
					Детали		
А3		5	1.100.1-7.3-6	00.00.10-01	Петля П2	2	
А4		6	1.100.1-7.3-6	00.00.13	Анкер А1	2	
А4		7	1.100.1-7.3-6	00.00.08	Шпилька Ш1	9	
					Стандартные изделия		
		8	ГОСТ 9272-81		Блок БК 244198	6	430 кг.
					Материалы		
		9			Бетон В15	1.12	м 3
		10			Пенополистирол	0.77	м 3

Привязан

Инв.№

Нач. АПМ	Печерин		12.89
Гл. конст.	Радашкевич		
Рук. гр.	Стабредова		
Провер.	Стабредова		
Разраб.	Булгакова		

1.100.1-7.3-6 04.00.00

Панель опорная 3НУ30.19.40-200т

Стадия	Масса	Масштаб
Р	2860 кг	
Лист 1	Листов 2	

СибЗНИИЭП г. Новосибирск

Инв.№ подл. | Подпись и дата | Взам. инв.№

Копир. Морозова. Формат А3

Схема армирования панели

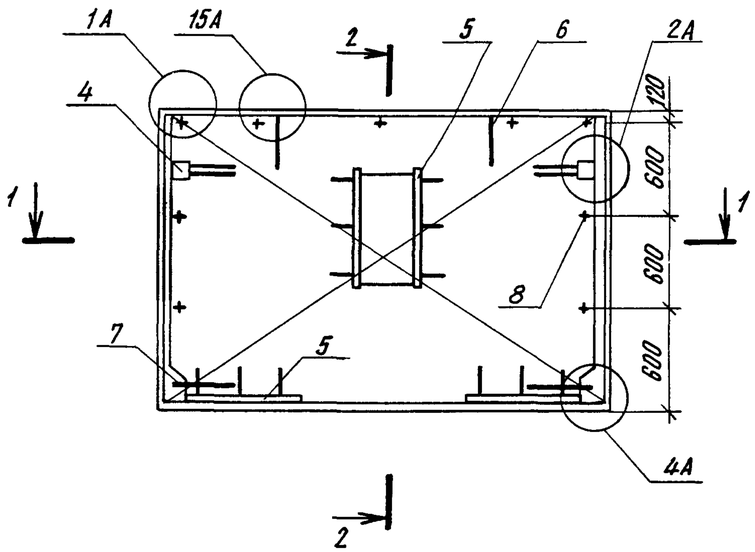

2-2

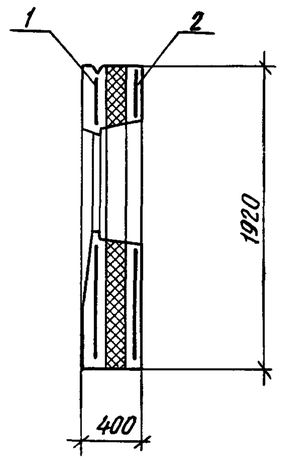

Схема раскладки утеплителя

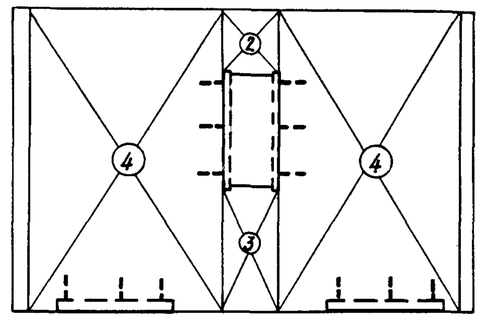

1-1

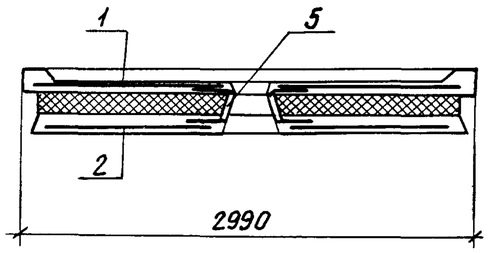

Обозначение	Марка плит утеплителя	Кол.
1.100.1-7.3-6 16.00.00 -03	4	2
-01	2	1
-02	3	1

Инв. № подл | Подпись и дата | Взам. инв. №

Привязан

Инв. №

1.100.1-7.3-6 04.00.00

Лист 2

Копировал

Формат А3

Фасад

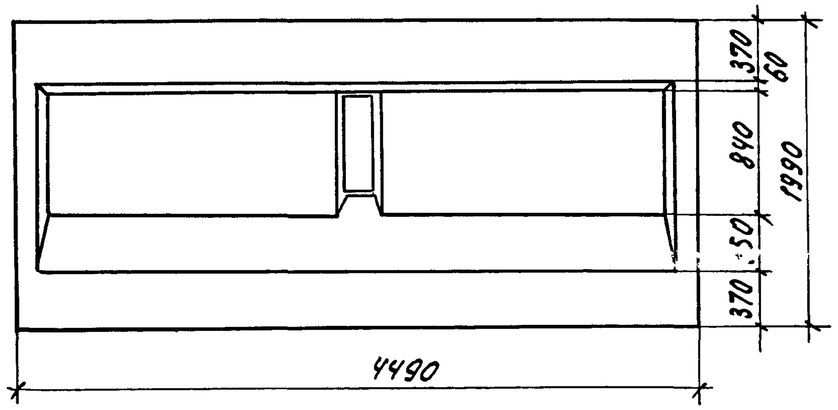

Вид с внутренней стороны

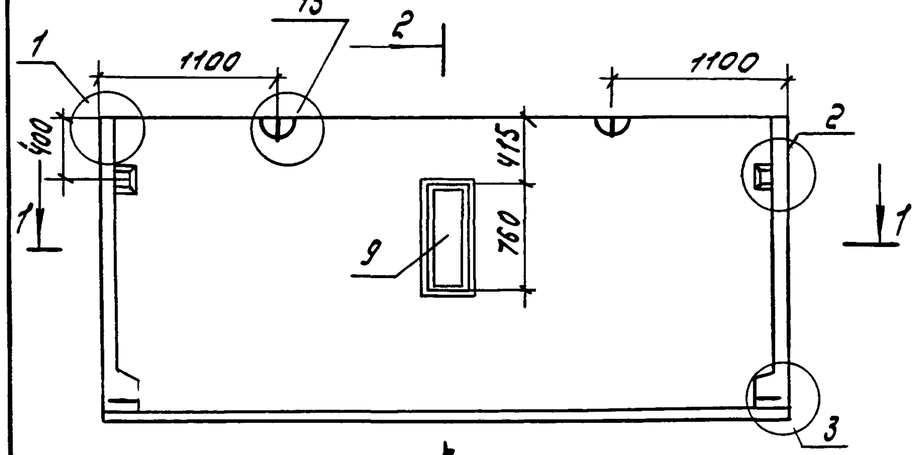

2–2

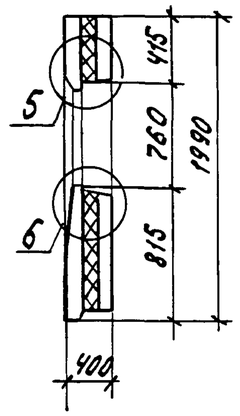

1–1

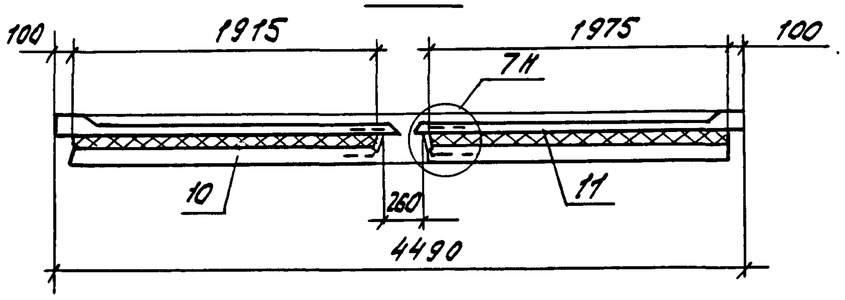

Формат	Зона	Поз.	Обозначение	Наименование	Кол.	Примечания
				Документация		
А3			1.100.1-7.3-6 00.00.00 Д1	Узлы опалубки	X	
А3			1.100.1-7.3-6 00.00.00 Д2	Узлы армирования	X	
А3			1.100.1-7.3-6 00.00.00 ТО	Техническое описание	X	
А3			1.100.1-7.3-6 00.00.00 РС	Ведомость расхода стали	X	
				Сборочные единицы		
А3		1	1.100.1-7.3-6 00.00.06-02	Каркас КР3	1	
А3		2	1.100.1-7.3-6 00.00.01-04	Сетка С5	1	
А3		3	-05	Сетка С6	1	
А3		4	1.100.1-7.3-6 00.00.09	Бетонный вкладыш БВ1	4	
А4		5	1.100.1-7.3-6 00.00.11	Изделия закладные М1	2	
				Детали		
А4		6	1.100.1-7.3-6 00.00.10-03	Петля П4	2	
А4		7	1.100.1-7.3-6 00.00.13	Анкер А1	2	
А4		8	1.100.1-7.3-6 00.00.08	Шпилька Ш1	10	
				Стандартные изделия		
		9	ГОСТ 9272-81	Блок БК 244/98	6	430 кг.
				Материалы		
		10		Бетон В15	1.73	$м^3$
		11		Пенополистирол	1.2	$м^3$

Привязан

Инв. №

Нач. АПМ	Печерин		12.89
Гл. конст.	Радашкевич		
Рук. гр.	Стабредова		
Провер.	Стабредова		
Разраб.	Булгакова		

1.100.1-7.3-6 05.00.00

Панель опорная 3Н445.20.40-200Т

Стадия	Масса	Масштаб
Р	4410 кг.	
Лист 1	Листов 2	

СибЗНИИЭП г. Новосибирск

Копир. Морозова

Формат А3

Инв. № подл. | Подпись и дата | Взам. инв. №

Схема армирования панели

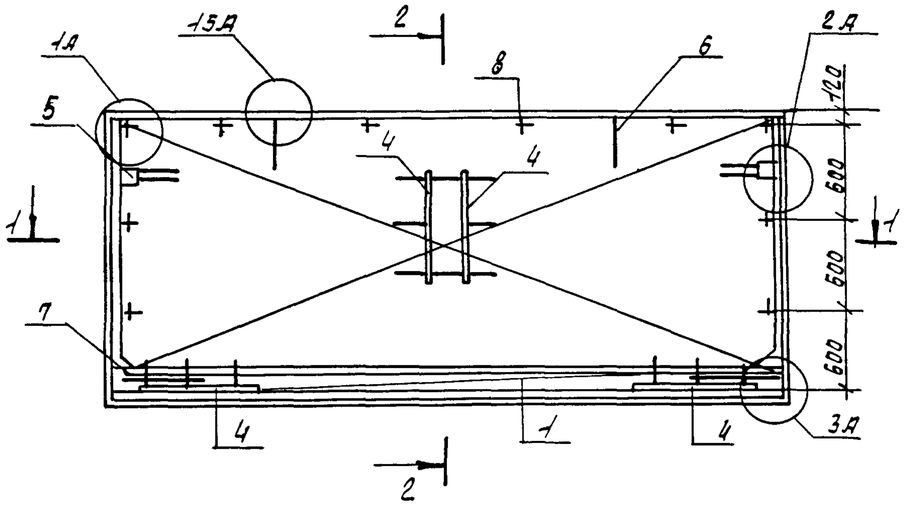

1-1

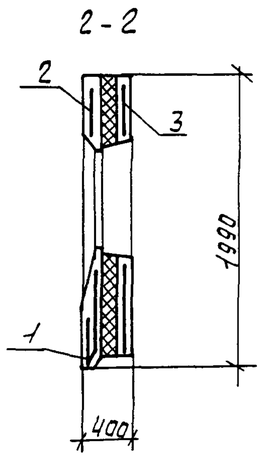

Схема раскладки утеплителя

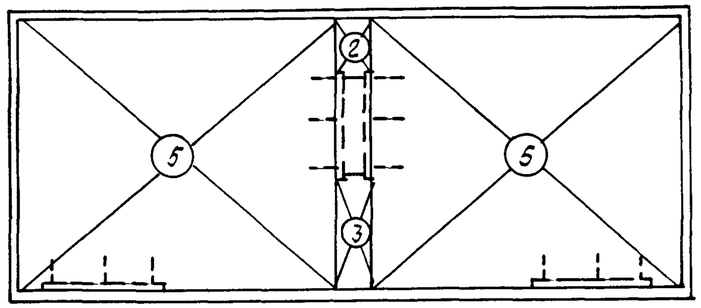

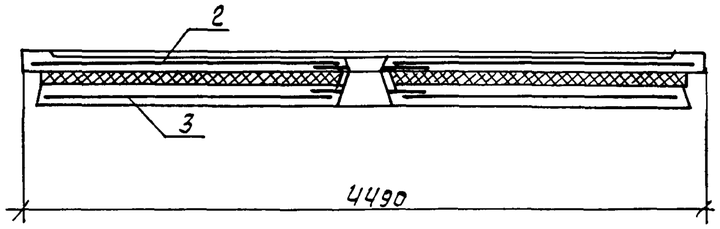

Обозначение	Марка плит утеплит	Кол.
1.100.1-7.3-6 16 00.00-04	5	2
-01	2	1
-02	3	1

Инв. № подл. | Подпись и дата | Взам. инв. №

Привязан

Инв. №

1.100.1-7.3-6 05.00.00

Лист 2

Формат А3

Фасад

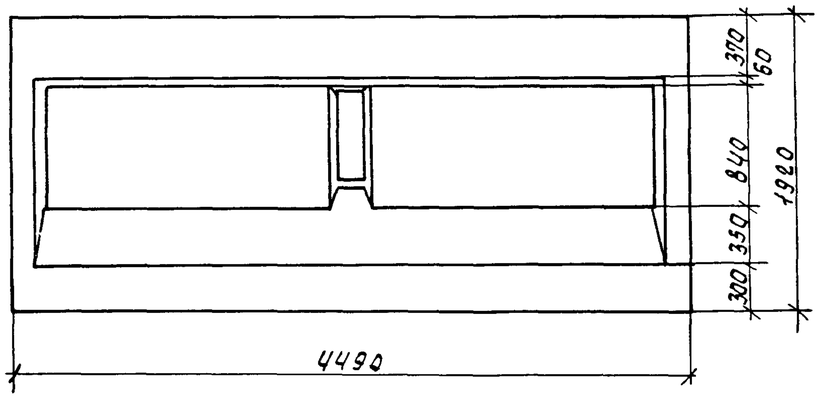

Вид с внутренней стороны

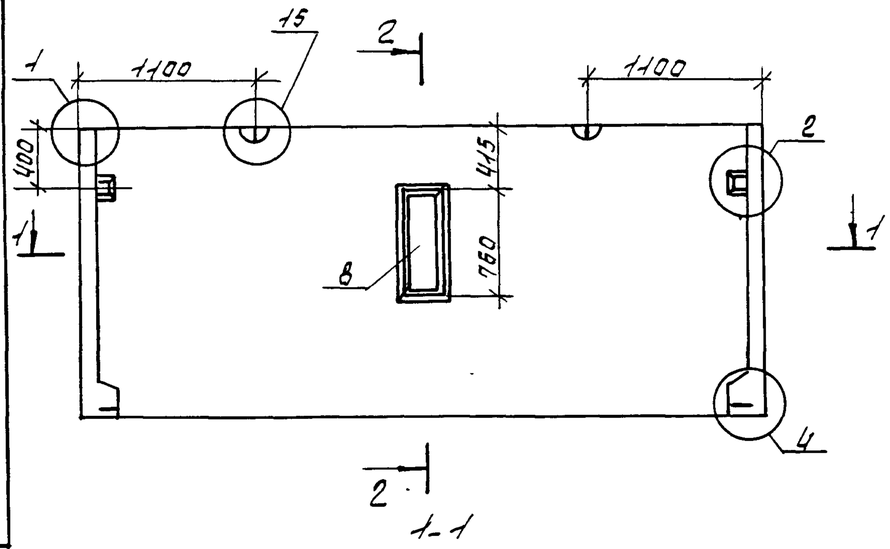

2-2

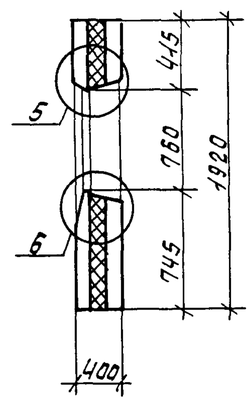

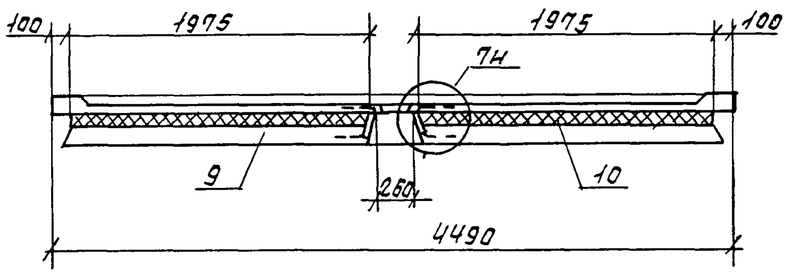

Формат	Зона	Поз.	Обозначение	Наименование	Кол.	Примечание
				Документация		
А3			1.100.1-7.3-6 00.00.00Д1	Узлы опалубки	×	
А3			1.100.1-7.3-6 00.00.00Д2	Узлы армирования	×	
А3			1.100.1-7.3-6 00.00.00ТО	Техническое описание	×	
А3			1.100.1-7.3-6 00.00.00РС	Ведомость расхода стали	×	
				Сборочные единицы		
А3		1	1.100.1-7.3-6 00.00.01-04	Сетка С5	1	
А3		2	-05	Сетка С6	1	
А3		3	1.100.1-7.3-6 00.00.11	Изделие закладное М1	2	
А4		4	1.100.1-7.3-6 00.00.09	Бетонный вкладыш БВ1	4	
				Детали		
А4		5	1.100.1-7.3-6 00.00.10-03	Петля П4	2	
А4		6	1.100.1-7.3-6 00.00.13	Анкер А1	2	
А4		7	1.100.1-7.3-6 00.00.08	Шпилька Ш1	10	
				Стандартные изделия		
		8	ГОСТ 9272-81	Блок БП 24.4/9В	6	4.30кг
				Материалы		
		9		Бетон В15	1.90	м³
		10		Пенополистирол	1.2	м³

Взам. инв. № | Подпись и дата | Инв. № подл.

Привязан

Инв. №

Нач. АПМ	Печерин	
Гл. конст	Радашкевич	
Рук. гр.	Стабредова	
Провер	Стабредова	
Разраб	Булганова	

Контр. Никишина

1.100.1-7.3-6 06.00.00

Панель опорная
3Н4 45.19.40-200Т

Стадия	Масса	Масштаб
Р	4340 кг	

Лист 1 | Листов 2

СибЗНИИЭП
г. Новосибирск

Формат: А3

Схема армирования панели

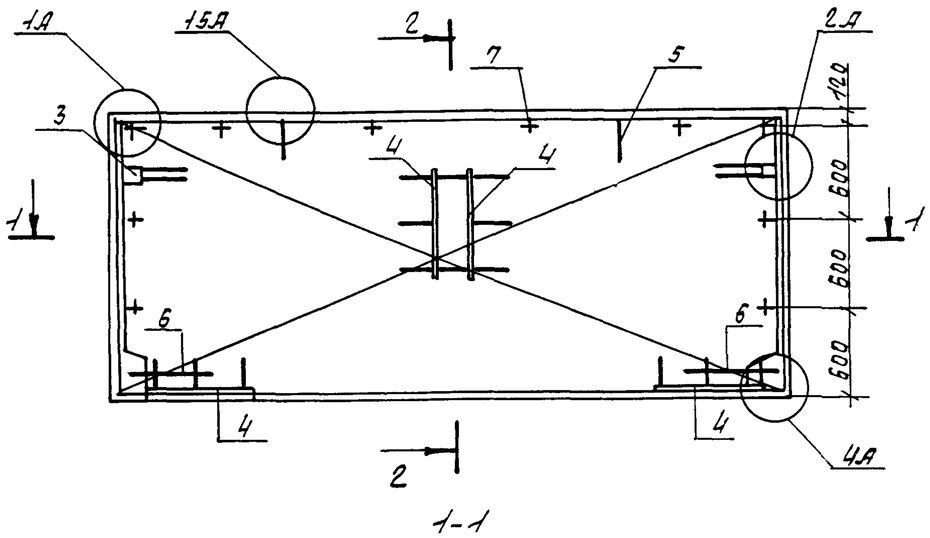

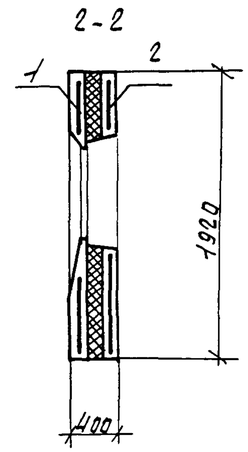

Схема раскладки утеплителя

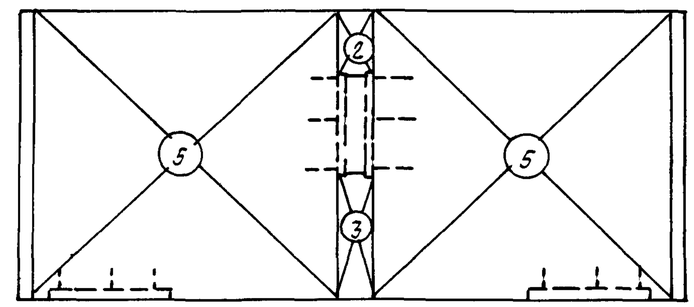

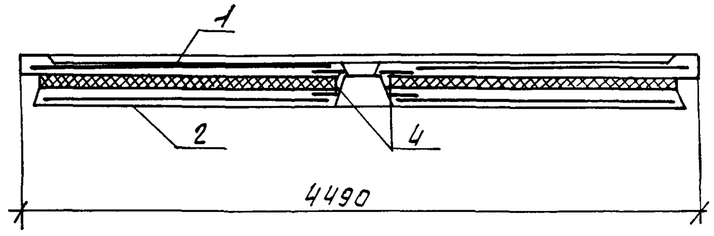

Обозначение	Марка плит утеплит	Кол.
1.100.1-7 3-6 16.00.00-04	5	2
-01	2	1
-02	3	1

Взам. инв. №

Подпись и дата

Инв. № подл.

Привязан

Инв. №

1.100.1-7.3-6 06.00.00

Лист 2

Формат: А3

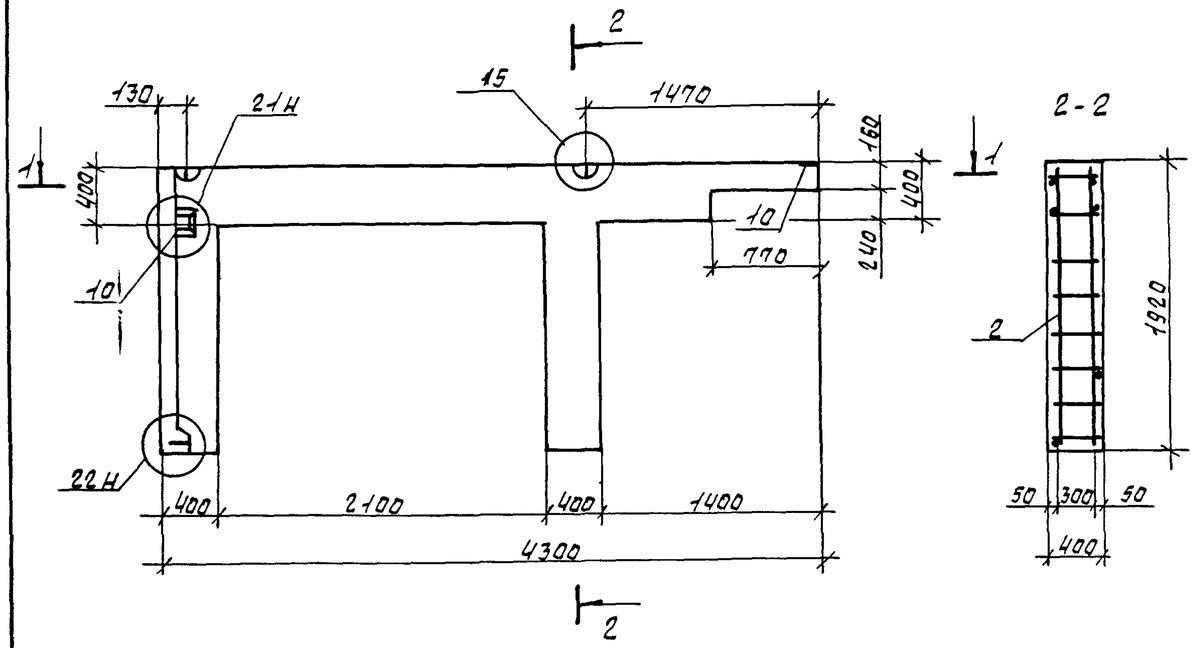

1-1

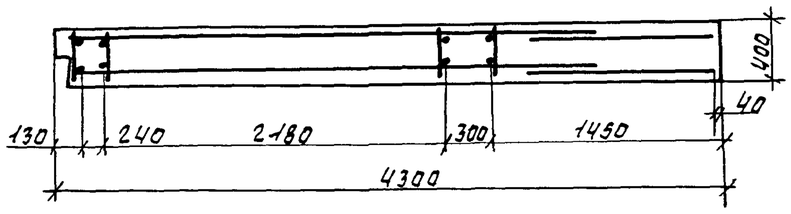

Формат	Зона	Поз.	Обозначение		Наименование	Кол.	Примечание
					Документация		
А3			1.100.1-7.3-6	00.00.00Д1	Узлы опалубки	×	
А3			1.100.1-7.3-6	00.00.00Д2	Узлы армирования	×	
А3			1.100.1-7.3-6	00.00.00ТО	Техническое описание	×	
А3			1.100.1-7.3-6	00.00.00РС	Ведомость расхода стали	×	
					Сборочные единицы		
А3		1	1.100.1-7.3-6	00.00.07	Каркас КР8	1	
А3		2		-01	Каркас КР9	3	
А3		3		-02	Каркас КР10	2	
А3		4		-03	Каркас КР11	2	
А3		10	1.100.1-7.3-6	00.00.14	Изделие закладное М1	2	
					Детали		
Б4		5			ф5ВрI ГОСТ 6727-80*, ℓ=380	25	0.054кг
Б4		6			ф5ВрI ГОСТ 6727-80*, ℓ=280	4	0.04кг
Б4		7			ф8АIII ГОСТ 5781-82*, ℓ=400	2	0.16кг
Д4		8	1.100.1-7.3-6	00.00.13	Анкер А1	1	
Д4		9	1.100.1-7.3-6	00.00.10	Петля П1	2	
					Материалы		
					Керамзитобетон D1500	1.85	м³

Нач.АПМ	Печерин		12.89
Гл.конс.	Радашкевич		
Рук.гр.	Стабредова		
Провер	Стабредова		
Разраб.	Булгакова		

Привязан

Инв.№

1.100.1-7.3-6 07.00.00

Панель опорная
1НЧ 43.19.40-150л

Стадия	Масса	Масштаб
Р	1780	

Лист 1 | Листов 2

СибЗНИИЭП
г.Новосибирск

Копир. Никишкина

Формат А3

Инв.№ подл. | Подпись и дата | Взам.инв.№

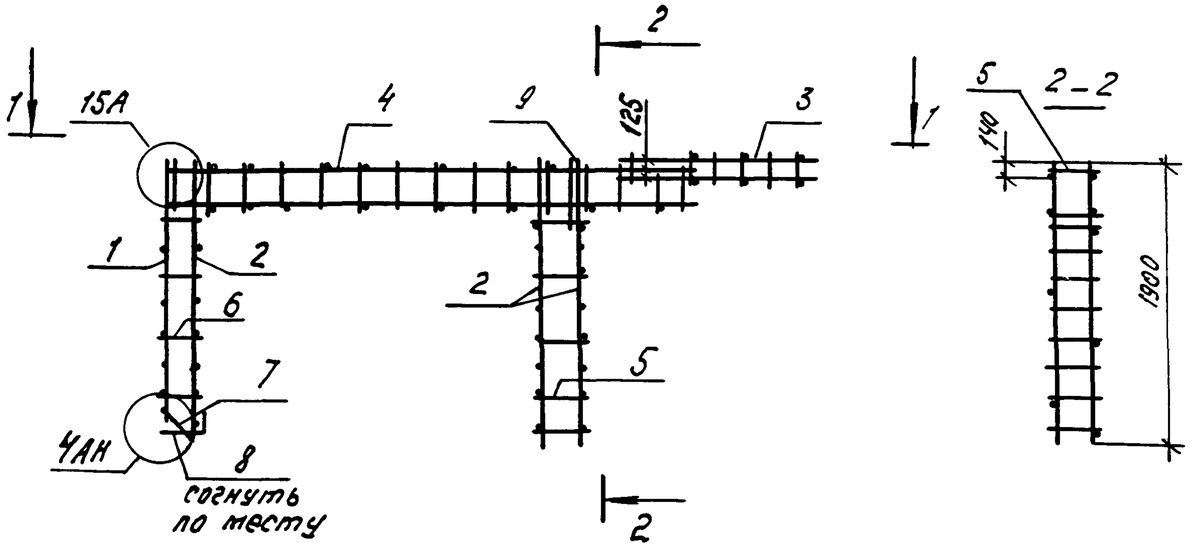

1-1

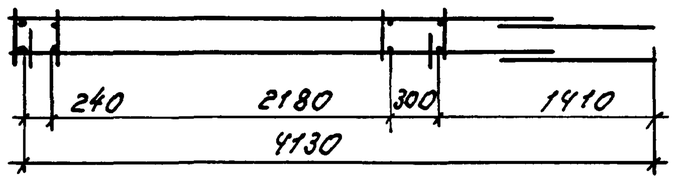

Инв.№ подл. | Подпись и дата | Взам. инв.№

Привязан			
Инв.№			

1.100.1-7. 3-6	07.00.00	Лист 2

Копир. Морозова.

Формат А3

Фасад

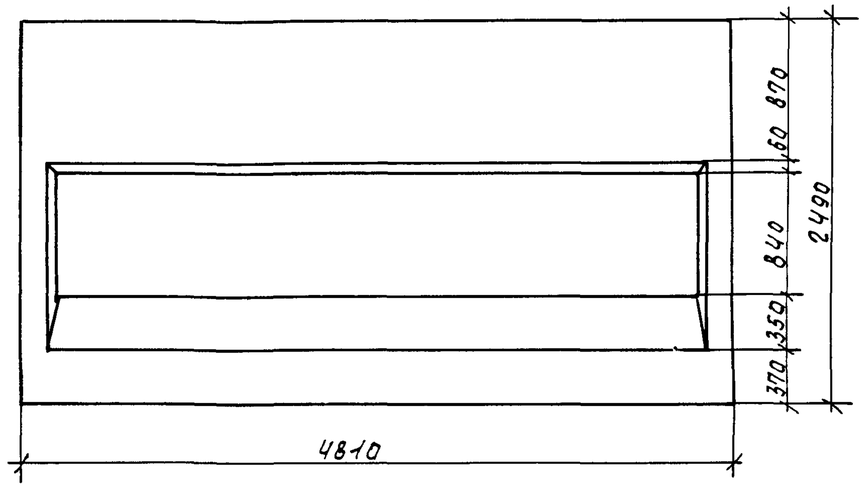

Вид с внутренней стороны

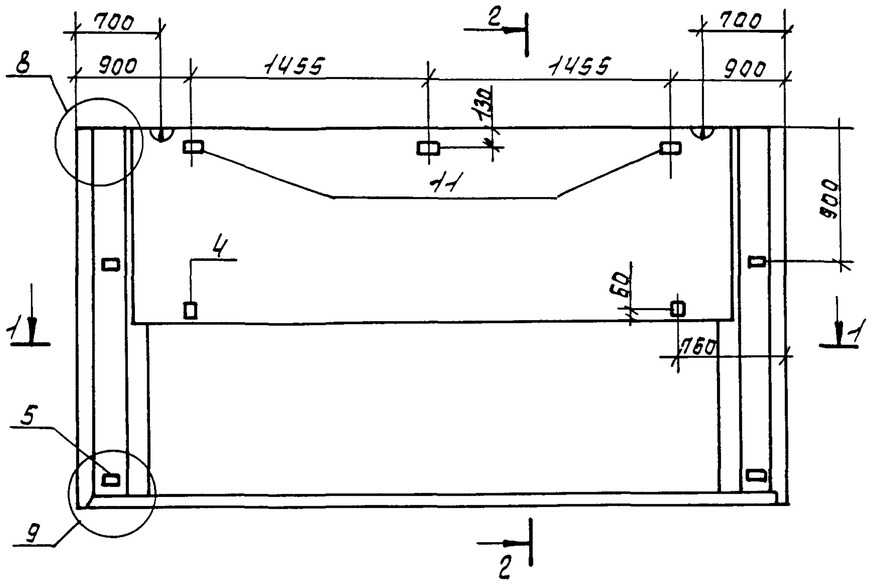

2-2

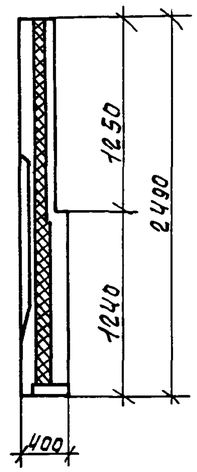

1-1

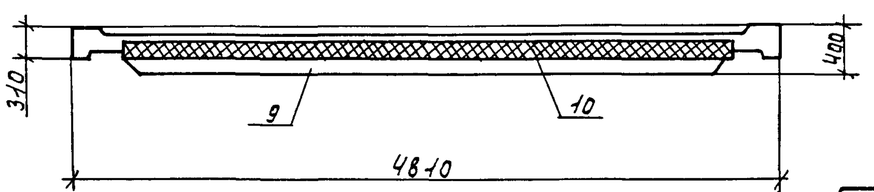

Формат	Зона	Поз	Обозначение	Наименование	Кол	Примечание
				Документация		
А3			1.100.1-7.3-6 00.00.00.Д1	Узлы опалубки	×	
А3			1.100.1-7.3-6 00.00.00Д2	Узлы армирования	×	
А3			1.100.1-7.3-6 00.00.00ТО	Техническое описание	×	
А3			1.100.1-7.3-6 00.00.00РС	Ведомость расхода стали	×	
				Сборочные единицы		
А3		1	1.100.1-7.3-6 00.00.02СБ	Сетка С7	1	
А3		2	1.100.1-7.3-6 00.00.03	Сетка С8	1	
А3		3	1.100.1-7.3-6 00.00.06-03	Каркас КР4	1	
А4		4	1.100.1-7.3-6 00.00.11	Изделие закладное М1	2	
А4		5	1.100.1-7.3-6 00.00.12	Изделие закладное М2	4	
А4		6	1.100.1-7.3-6 00.00.09	Бетонный вкладыш БВ1	4	
				Детали		
А4		7	1.100.1-7.3-6 00.00.10-04	Петля П5	2	
А4		8	1.100.1-7.3-6 00.00.08-01	Шпилька Ш2	10	
				Материалы		
		9		Бетон В15	2.33	м3
		10		Пенополистирол	1.12	м3
Б4		11		Дер. пробки 60×80×60	3	шт.

Взам. инв. № | Подпись и дата | Инв. № подл.

Привязан

Инв. №

Нач. АПМ	Печерин		12.89
Гл. конс	Радашкевич		
Рук. гр.	Стабрева		
Провер.	Стабрева		
Разраб.	Булганова		

1.100.1-7.3-6 08.00.00

Панель наружная 3Н4 48.25.40-200Т

Стадия	Масса	Масштаб
Р	5880 кг	
Лист 1	Листов 2	

СибЗНИИЭП г. Новосибирск

Формат А3

Схема армирования панели.

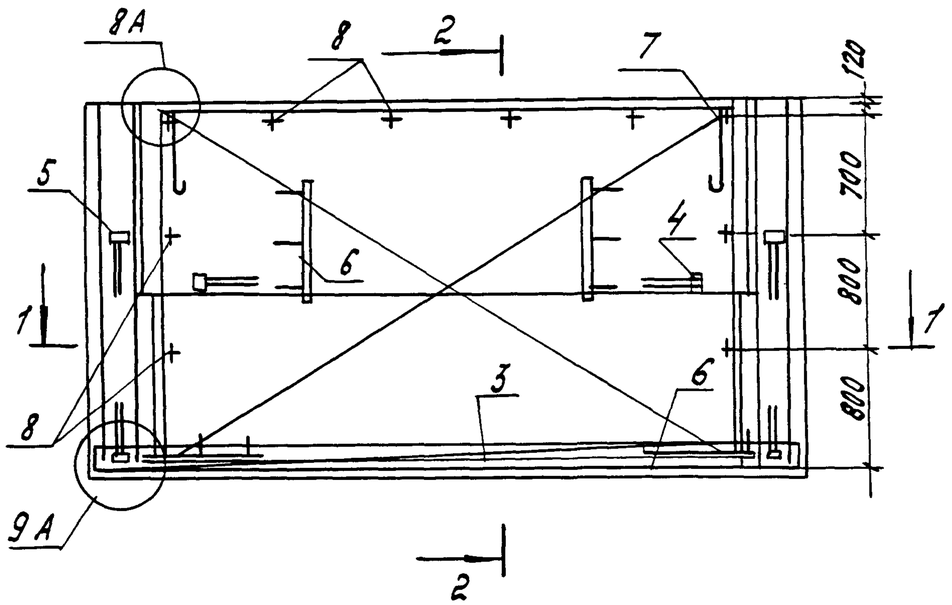

2–2

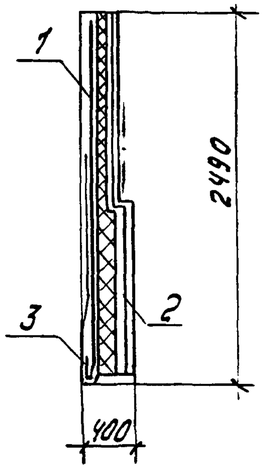

Схема раскладки утеплителя

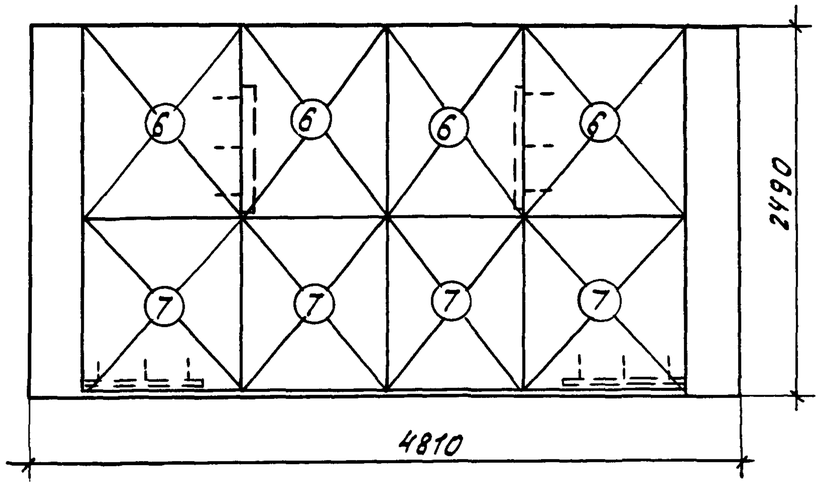

1–1

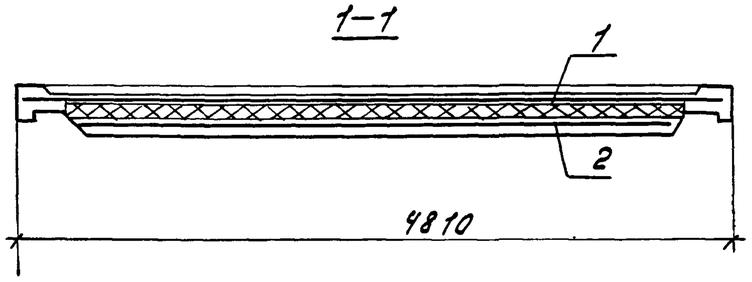

Обозначение	Марка утеплителя	Кол.
1.100.1-7.3-6 16.00.00-05	6	4
–06	7	4

Инв.№ подл. | Подпись и дата | Взам. инв.№

Привязан

Инв.№

1.100.1-7.3-6	08.00.00	Лист 2

Копир. Морозова. Формат А3

Фасад

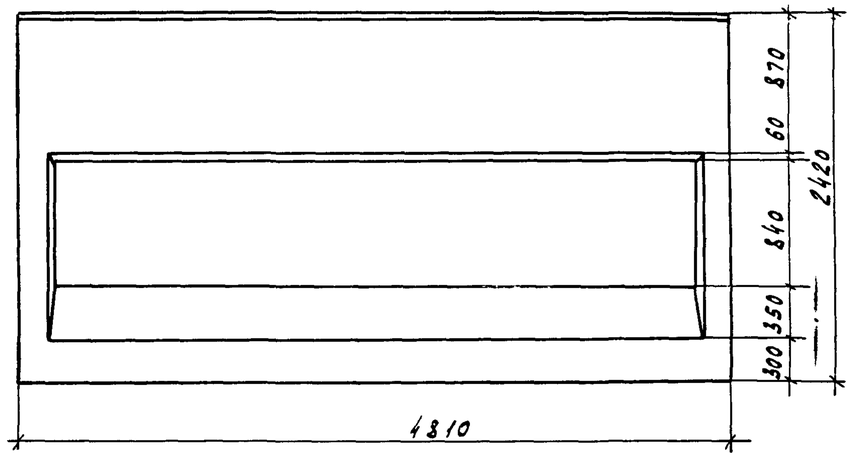

Вид с внутренней стороны

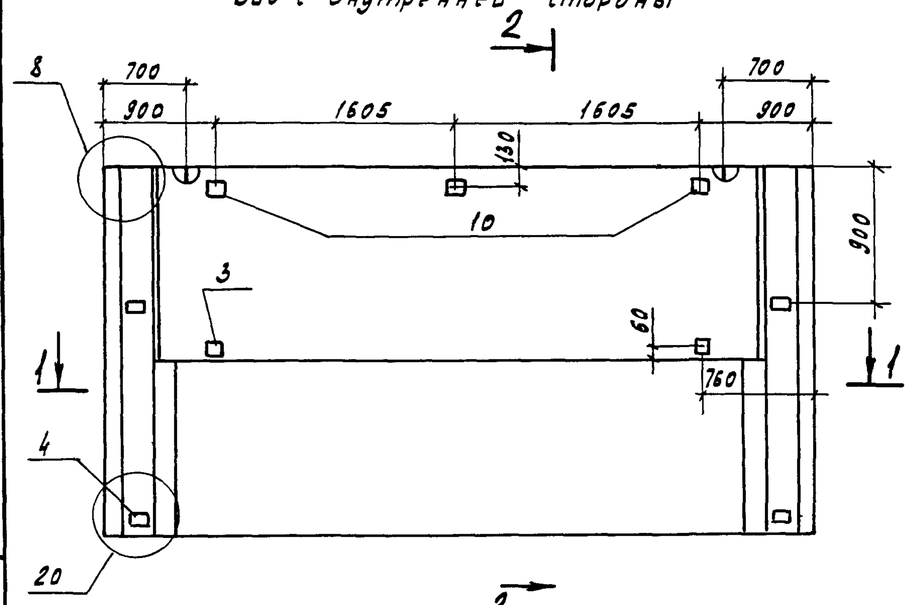

2-2

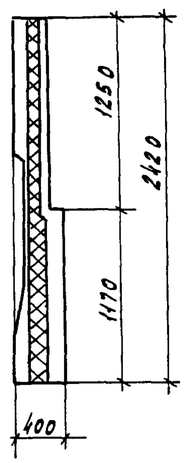

1-1

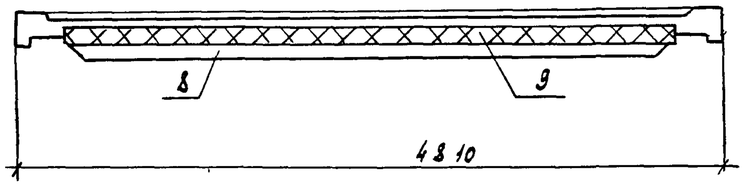

Формат	Зона	Поз.	Обозначение	Наименование	Кол.	Примечание
				Документация		
А3			1.100.1-7.3-6 00.00.00Д1	Узлы опалубки	X	
А3			1.100.1-7.3-6 00.00.00Д2	Узлы армирования	X	
А3			1.100.1-7.3-6 00.00.00ТО	Техническое описание	X	
А3			1.100.1-7.3-6 00.00.00РС	Ведомость расхода стали	X	
				Сборочные единицы		
А3		1	1.100.1-7.3-6 00.00.02	Сетка С7	1	
А3		2	1.100.1-7.3-6 00.00.03	Сетка С8	1	
А4		3	1.100.1-7.3-6 00.00.11	Изделие закладное М1	2	
А4		4	1.100.1-7.3-6 00.00.12	Изделие закладное М2	4	
А4		5	1.100.1-7.3-6 00.00.09	Бетонный вкладыш БВ1	4	
				Детали		
А4		6	1.100.1-7.3-6 00.00.10-04	Петля П5	2	
А4		7	1.100.1-7.3-6 00.00.08-01	Шпилька Ш2	10	
				Материалы		
		8		Бетон В15	2.50	$м^3$
		9		Пенополистирол	1.12	$м^3$
Б4		10		Дер. пробки 60х80х60	3	шт

Привязан

Инв. №

Нач. АПМ1	Печерин		12.89
Гл. конст.	Радашкевич		
Рук. гр.	Стабредова		
Провер.	Стабредова		
Разраб.	Булгакова		

1.100.1-7.3-6 09.00.00

Панель парапетная 3Н4 48.24.40-200т

Стадия	Масса	Масштаб
Р	5810 кг	
Лист 1	Листов 2	

СибЗНИИЭП г. Новосибирск

Копировал Кириенко

Формат А3

Инв. № подл. | Подпись и дата | Взам. инв. №

Схема армирования панели

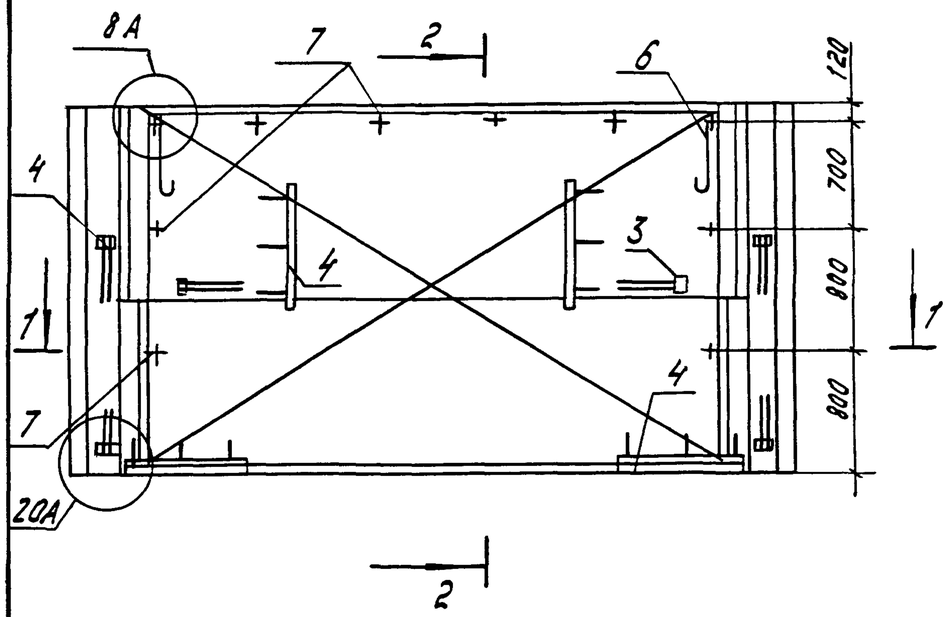

2–2

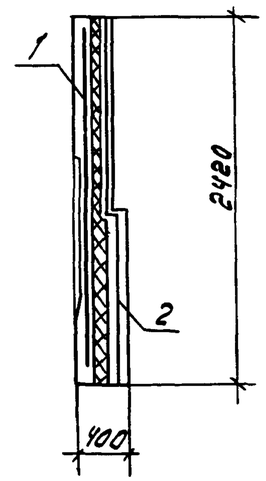

Схема раскладки утеплителя

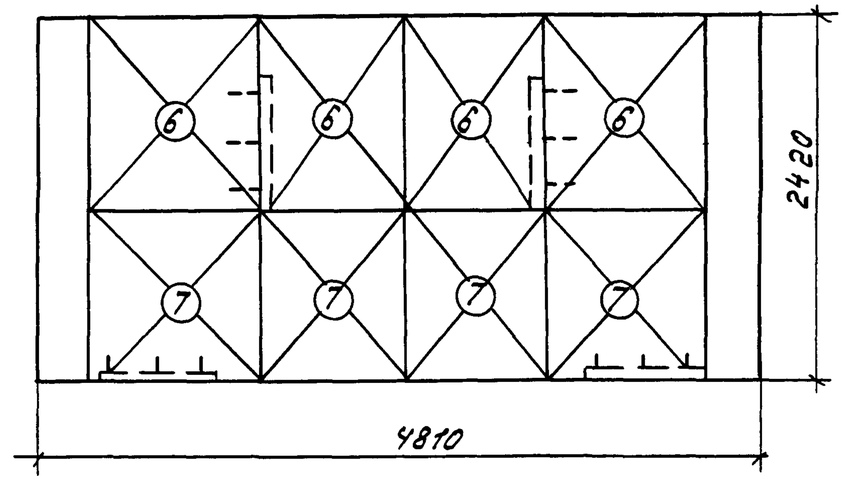

1–1

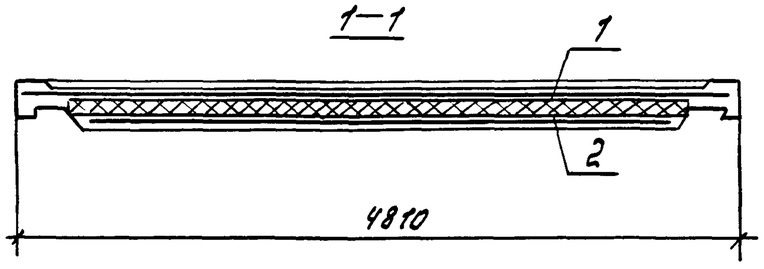

Обозначение	Марка утеплителя	Кол.
1.100.1-7.3-6 16.00.0005	6	4
–06	7	4

Инв.№ подл. | Подпись и дата | Взам. инв.№

Привязан

Инв.№

1.100.1-7.3-6 09.00.00

Лист 2

Копир. Морозова

Формат А3

Формат	Зона	Поз.	Обозначение		Наименование	Кол.	Примечание
					Документация		
А3			1.100.1-7.3-6	10.00.00 СБ	Сборочный чертеж	×	
А3			1.100.1-7.3-6	00.00.00 Д1	Узлы опалубки	×	
А3			1.100.1-7.3-6	00.00.00 Д2	Узлы армирования	×	
А3			1.100.1-7.3-6	00.00.00 ТО	Техническое описание	×	
А3			1.100.1-7.3-6	00.00.00 РС	Ведомость расхода стали	×	
					Сборочный чертеж		
А3		1	1.100.1-7.3-6	00.00.02-01	Сетка С9	1	
А3		2	1.100.1-7.3-6	00.00 03-01	Сетка С10	1	
А3		3	1.100.1-7.3-6	00.00.06-04	Каркас КР5	1	
А4		4	1.100.1-7.3-6	00.00.11	Изделие закладное М1	2	
А4		5	1.100.1-7.3-6	00.00.12	Изделие закладное М2	4	
А4		6	1.100.1-7.3-6	00.00.09	Бетонный вкладыш БВ1	5	
					Детали		
А4		7	1.100.1-7.3-6	00.00.10-04	Петля П5	2	
А4		8	1.100.1-7.3-6	00.00.08-02	Шпилька Ш2	12	
					Материалы		
		8			Бетон В15	2,85	м3
		9			Пенополистирол	1,75	м3
Б.ч.		10			Дер. пробки 60×80×60	4	шт.

Инв.№ подл. | Подпись и дата | Взам. инв.№

Привязан

Инв.№

Нач.АПМ-1	Печерин		12.89
Гл.конст.	Радашкевич		
Рук.гр	Ставредова		
Провер.	Ставредова		
Разраб.	Булгакова		

1.100.1-7.3-6 10.00.00

Панель парапетная
3НЧ 63.25.40-200т

Стадия	Лист	Листов
Р		1

СибЗНИИЭП
г. Новосибирск

Копировал Архипов

Формат А3

Фасад

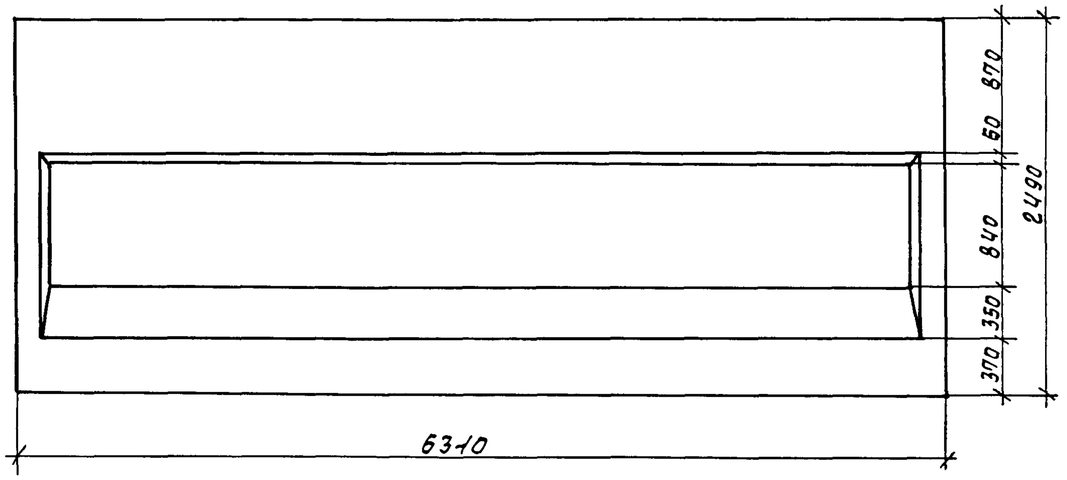

Вид с внутренней стороны

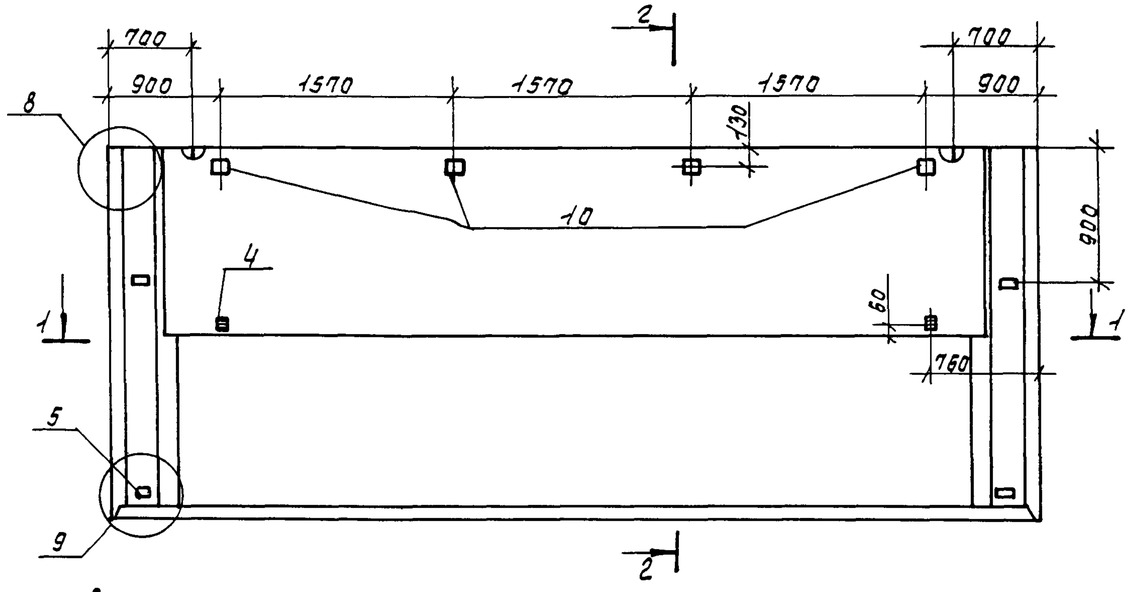

2-2

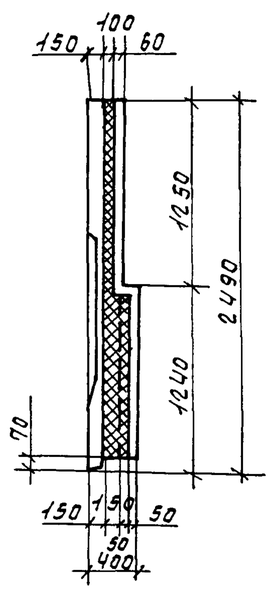

1-1

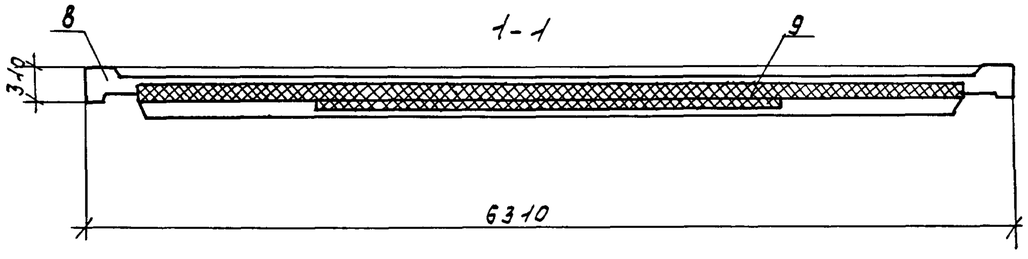

Привязан			
Инв. №			

Нач.упт	Печерин		
Гл.конс.	Радашкевич		
Рук.гр.	Стабредова		
Провер.	Стабредова		
Разраб.	Булгакова		

1.100.1-7.3-6 10.00.00СБ

Панель парапетная
3Ж4 63.25.40-200т
Сборочный чертеж

Стадия	Масса	Масштаб
Р	6980 кг	
Лист 1	Листов 2	

СибЗНИИЭП
г. Новосибирск

Копир. Никишина

Формат А3

Инв. № подл. | Подпись и дата | Взам. инв. №

Схема армирования панели

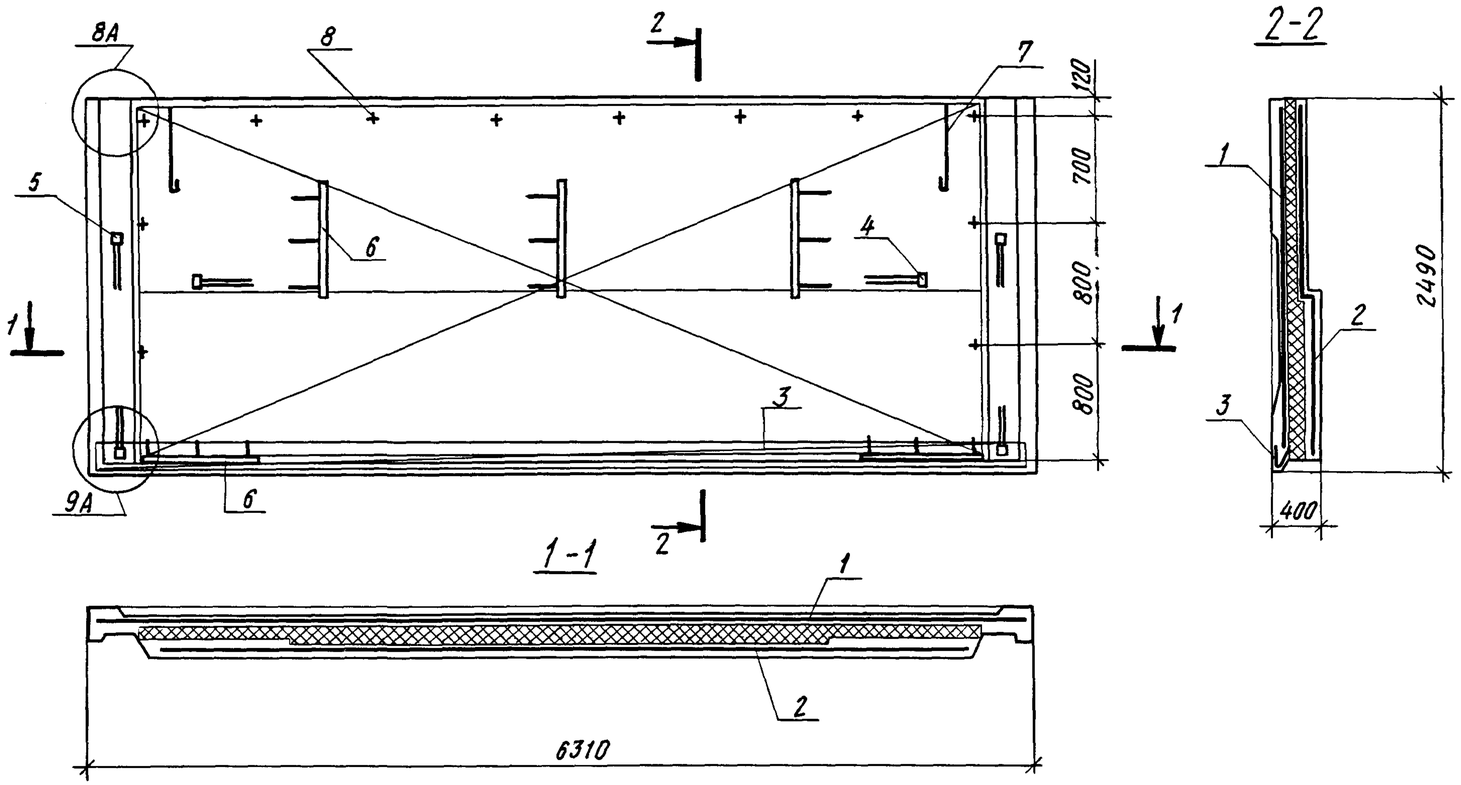

Схема раскладки утеплителя

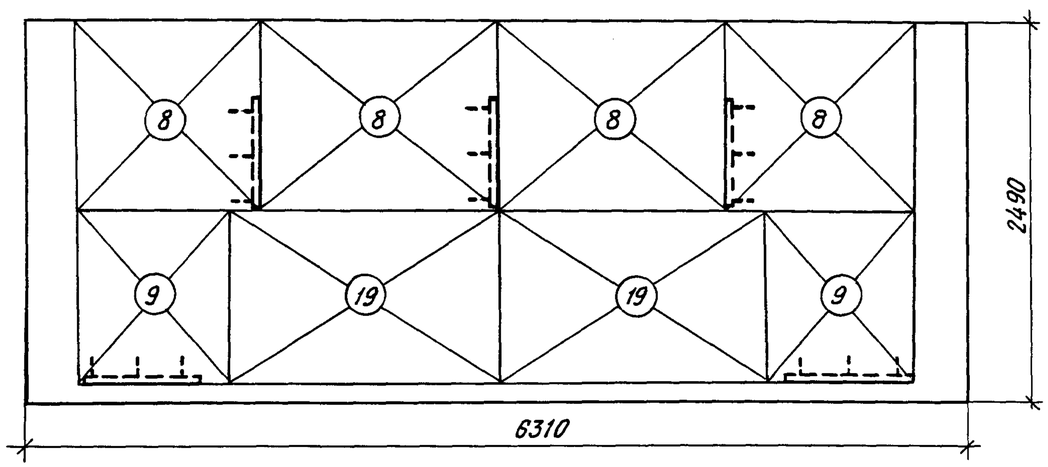

Обозначение	Марка утеплителя	Кол.
1.100.1-7.3-6 16.00.00-07	8	4
-08	9	2
-10	19	2

Привязан

Инв. №

Инв. № подл. | Подпись и дата | Взам. инв. №

1.100.1-7.3-6 10.00.00 СБ

Лист 2

Копировал

Формат А3

Формат	Зона	Поз.	Обозначение		Наименование	Кол.	Примечание
					Документация		
А3			1.100.1-7.3-6	11.00.00СБ	Сборочный чертеж	×	
А3			1.100.1-7.3-6	00.00.00Д1	Узлы опалубки	×	
А3			1.100.1-7.3-6	00.00.00Д2	Узлы армирования	×	
А3			1.100.1-7.3-6	00.00.00ТО	Техническое описание	×	
А3			1.100.1-7.3-6	00.00.00РС	Ведомость расхода стали	×	
					Сборочный чертеж		
А3		1	1.100.1-7.3-6	00.00.02-01	Сетка С9	1	
А3		2	1.100.1-7.3-6	00.00.03-01	Сетка С10	1	
А4		3	1.100.1-7.3-6	00.00.11	Изделие закладное М1	2	
А4		4	1.100.1-7.3-6	00.00.12	Изделие закладное М2	4	
А4		5	1.100.1-7.3-6	00.00.09	Бетонный вкладыш БВ1	5	
					Детали		
А4		6	1.100.1-7.3-6	00.00.10-04	Петля П5	2	
А4		7	1.100.1-7.3-6	00.00.08-01	Шпилька Ш2	12	
					Материалы		
		8			Бетон В15	2.81	$м^3$
		9			Пенополистирол	1.75	$м^3$
		10			Дер. пробки 60х80х60	4	шт.

Инв.№ подл. | Подпись и дата | Взам. инв.№

Привязан

Инв.№

Нач.АПМ	Печерин		12.89
Гл.констр.	Радашкевич		
Рук.гр.	Стабредова		
Провер.	Стабредова		
Разраб.	Булгакова		

1.100.1-7.3-6 11.00.00

Панель парапетная

3Н4 63.24.40-200т

Стадия	Лист	Листов
Р		1

СибЗННИЭП г. Новосибирск

Копировал Кириенко Формат А3

Фасад

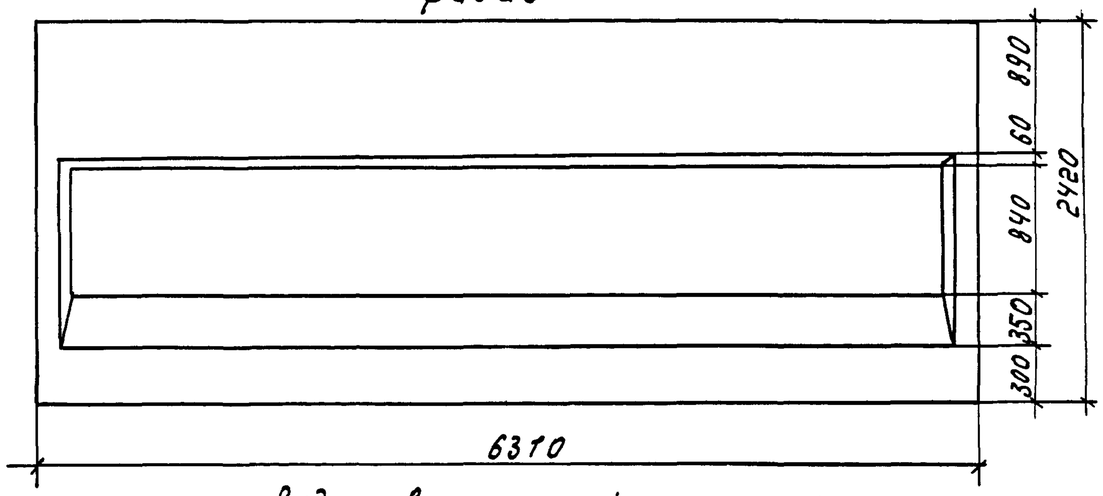

Вид с внутренней стороны

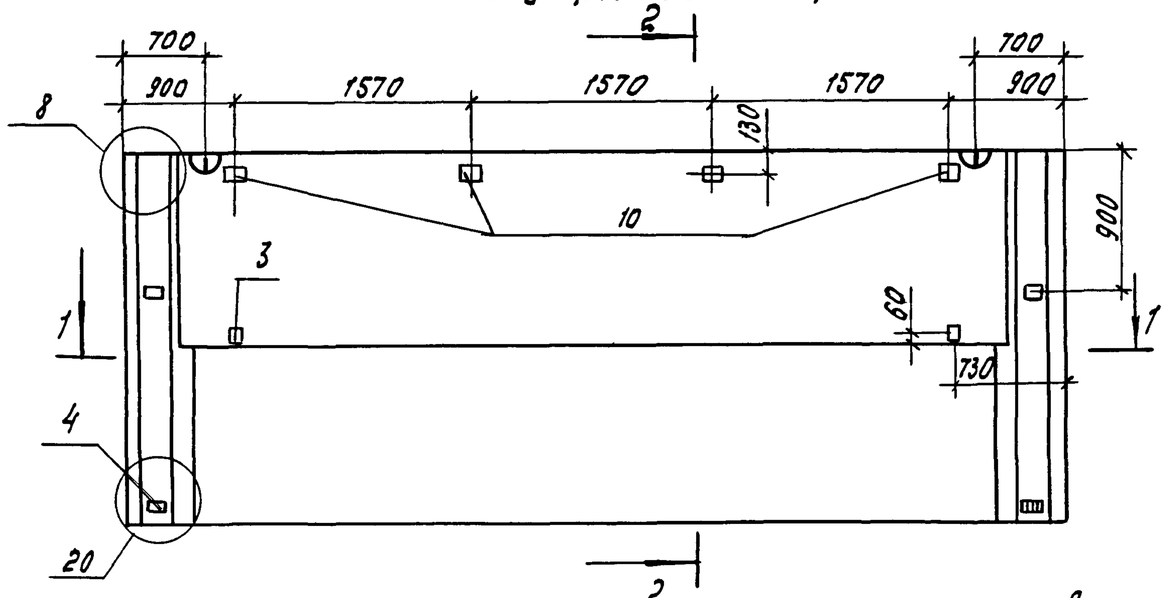

2—2

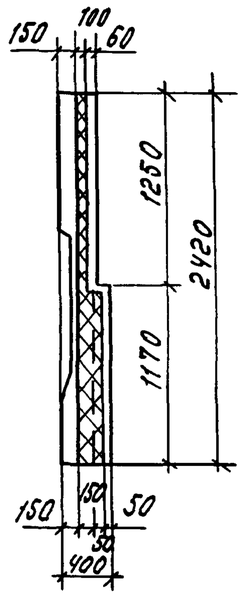

1—1

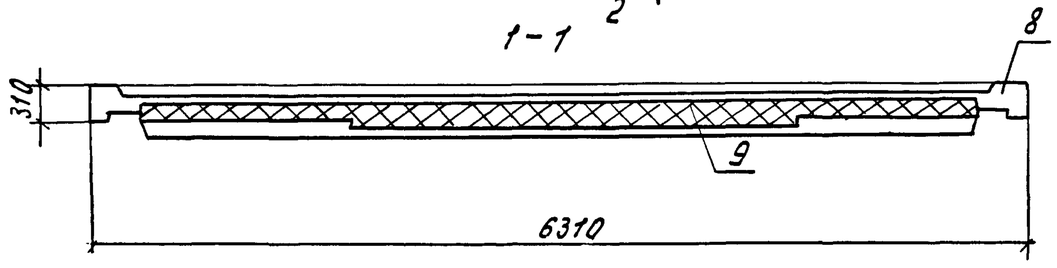

				1.100.1-7.3-6		11.00.00	СБ
Привязан				Панель парапетная 3Н463.24.40-200 т Сборочный чертеж	Стадия	Масса	Масштаб
					Р	6900 кг.	
					Лист 1	Листов 2	
Инв.№					СибЗНИИЭП г. Новосибирск		

Нач. АПМ	Печерин		12.89
Гл. конст.	Радашкевич		
Рук. гр.	Стабредова		
Провер.	Стабредова		
Разраб.	Булгакова		

Инв.№ подл. | Подпись и дата | Взам. инв.№

Копир. Морозова

Формат А3

Схема армирования панели

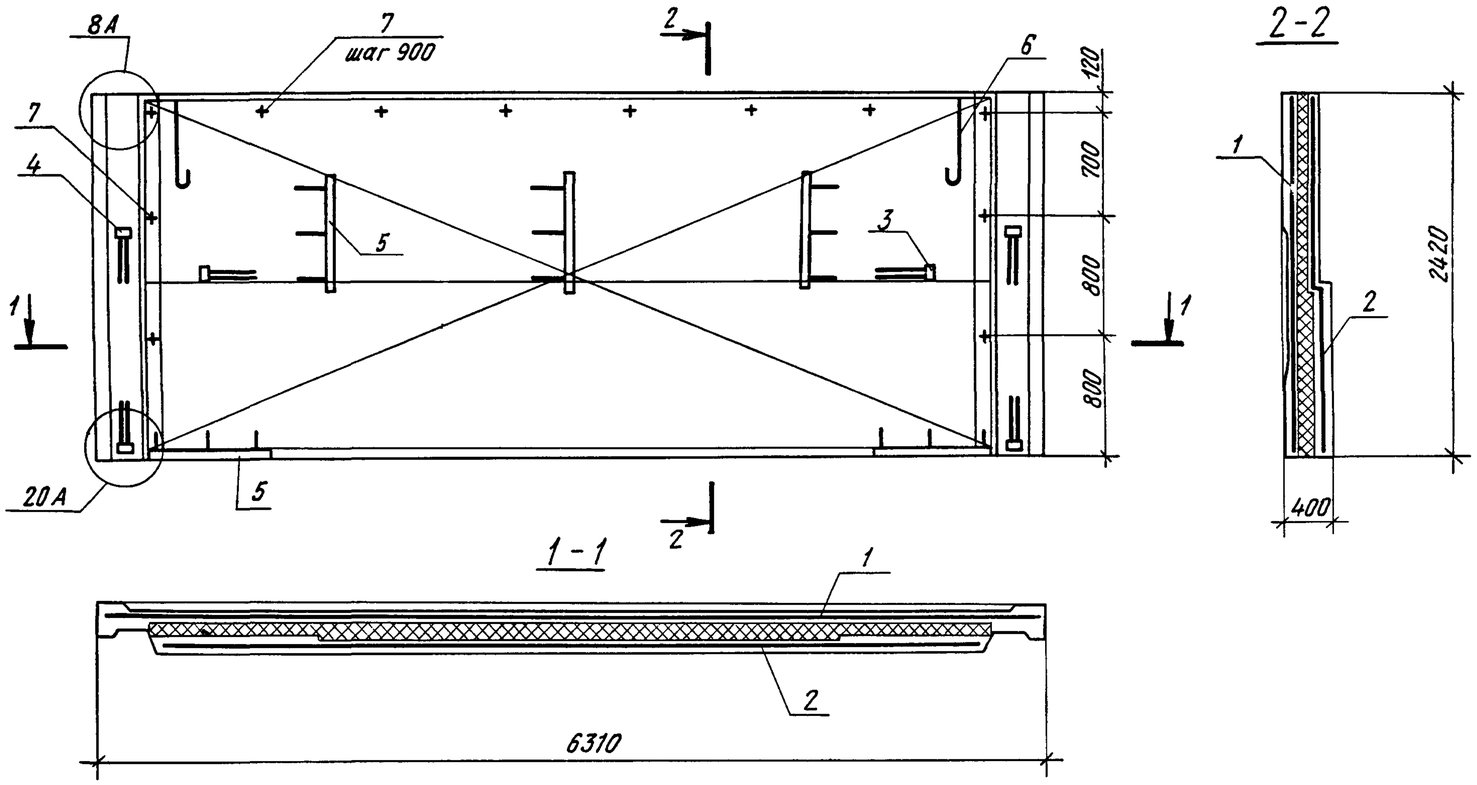

Схема раскладки утеплителя

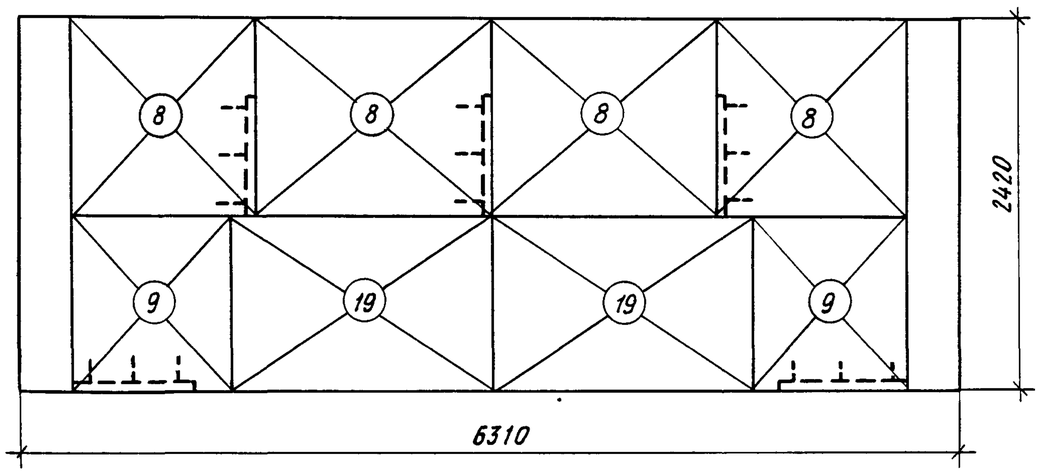

Обозначение	Марка утеплителя	Кол.
1.100.1-7.3-6 16.00.00 -07	8	4
-08	9	2
-18	19	2

Привязан

Инв. №

Взам. инв. № | Подпись и дата | Инв. № подл

1.100.1-7.3-6 11.00.00 СБ

Лист 2

Копировал

Формат А3

Фасад

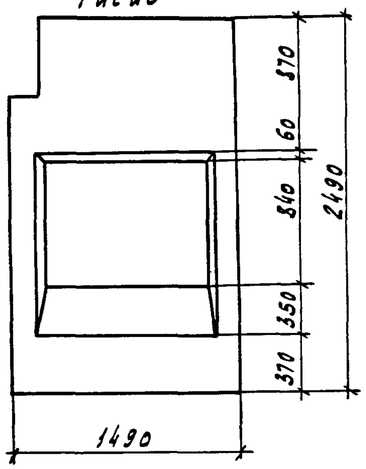

Вид с внутренней стороны

Рис. 1

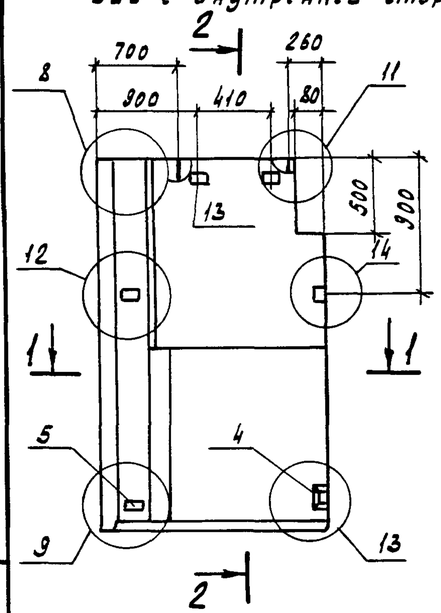

2-2

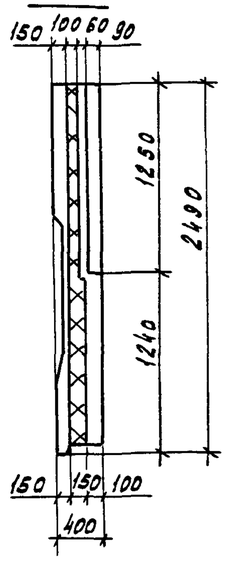

1-1

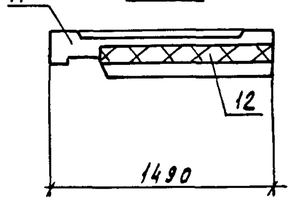

Рис. 2
Зеркальное отражение
Остальное см. рис.1

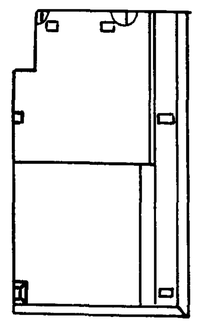

Формат	Зона	Поз.	Обозначение	Наименование	Кол.		Примечание
						01	
				Документация			
А3			1.100.1-7.3-6 00.00.00Д1	Узлы опалубки	X	X	
А3			1.100.1-7.3-6 00.00.00Д2	Узлы армирования	X	X	
А3			1.100.1-7.3-6 00.00.00ТО	Техническое описание	X	X	
А3			1.100.1-7.3-6 00.00.00РС	Ведомость расхода стали	X	X	
				Сборочные единицы			
А3		1	1.100.1-7.3-6 00.00.02-04	Сетка С11	1	1	
А3		2	1.100.1-7.3-6 00.00.04	Сетка С12	1	—	
А3		9	-01	Сетка С12-1	—	1	
А4		3	1.100.1-7.3-6 00.00.06-05	Каркас Кр6	1	1	
А4		4	1.100.1-7.3-6 00.00.11	Изделие закладное М1	2	2	
А4		5	1.100.1-7.3-6 00.00.12	Изделие закладное М2	2	2	
А4		6	1.100.1-7.3-6 00.00.09	Бетонный вкладыш 6В1	2	2	
				Детали			
А4		7	1.100.1-7.3-6 00.00.10	Петля П1	2	2	
А4		8	1.100.1-7.3-6 00.00.08	Шпилька Ш1	1	1	
А4		10	-01	Шпилька Ш2	5	5	
				Материалы			
		11		Бетон В15	0.73	0.73	$м^3$
		12		Пенополистирол	0.28	0.28	$м^3$
		13		Дер. пробки 60х80х60	2	2	

Обозначение	Марка	Рис.	Масса кг
1.100.1-7.3-6 12.00.00	3Н415.25.40-200т	1	1840
-01	3Н415.25.40-200т-1	2	1840

Привязан

Инв. №

Нач.АПМ1	Печерин		12.89
Гл.конст.	Радашкевич		
Рук.гр.	Стафредова		
Провер.	Стафредова		
Разраб.	Булгакова		

1.100.1-7.3-6 12.00.00

Панель парапетная
3Н415.25.40-200т
3Н415.25.40-200т-1

Стадия	Масса	Масштаб
Р	см. тадл.	

Лист 1 Листов 2

СибЗНИИЭП
г. Новосибирск

Копировал Кириенко

Формат А3

Взам. инв. №

Подпись и дата

Инв. № подл.

Схемы армирования панели

3Н4 15.25.30 -200т

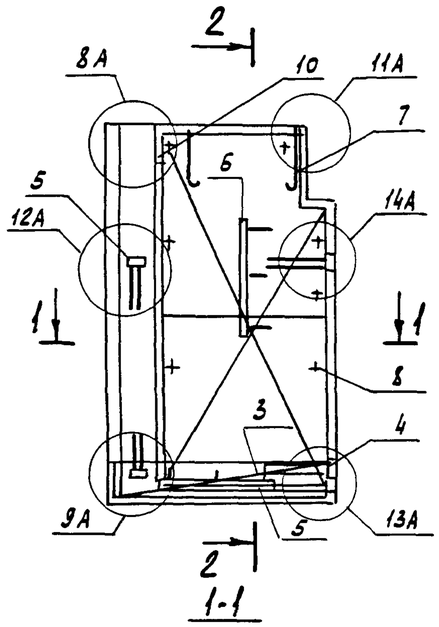

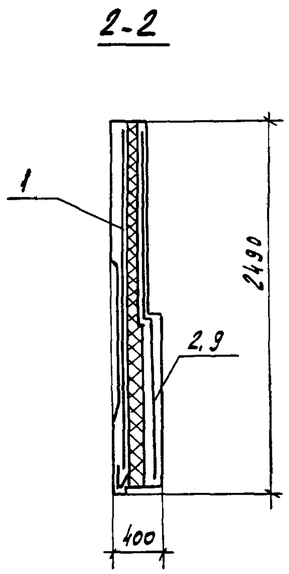

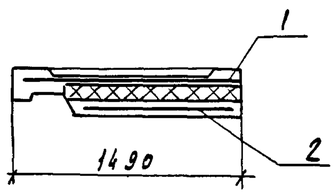

3Н4 15.25.30-200т-1

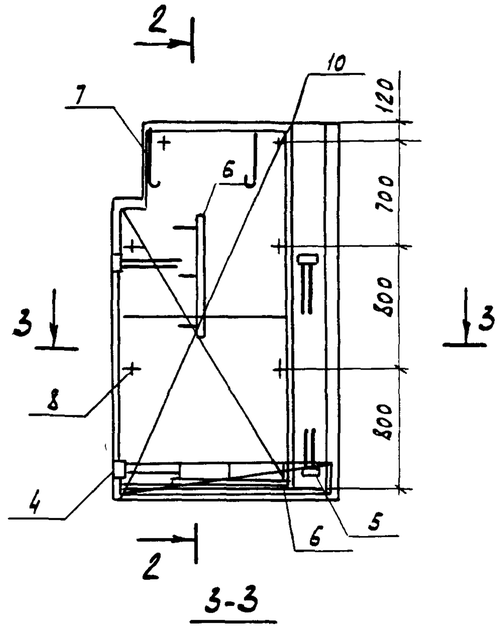

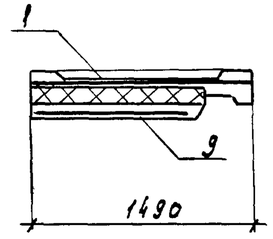

Схема раскладки утеплителя

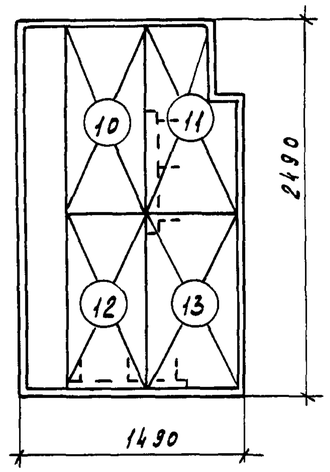

Обозначение	Марка утеплителя	Кол.
1.100.1-7.3-6 16.00.00-09	10	1
-10	11	1
-11	12	1
-12	13	1

Взам. инв. №

Подпись и дата

Инв. № подл.

Привязан

Инв. №

1.100.1-7.3-6 12.00.00

Лист 2

Копировал - Кириенко

Формат А3

Фасад

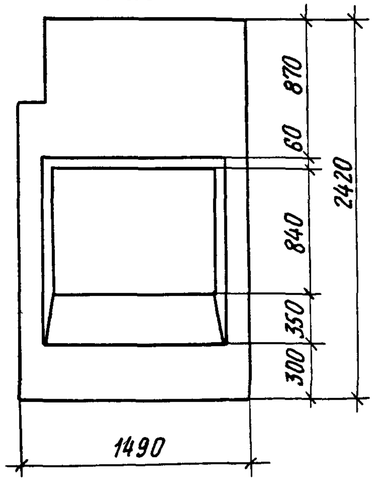

Вид с внутренней стороны

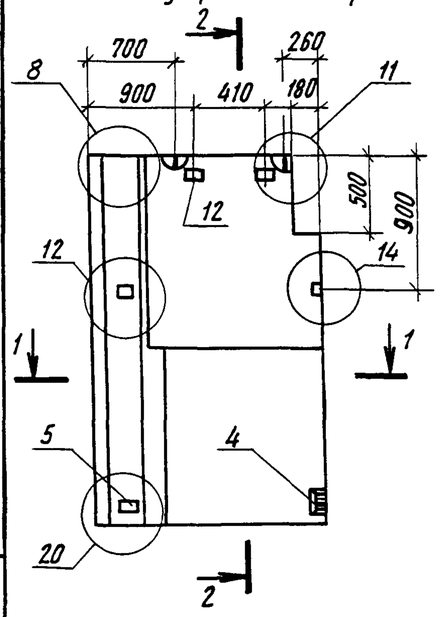

1-1

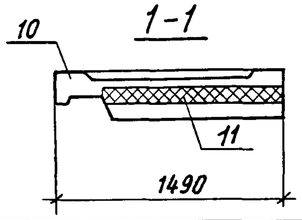

Рис. 1

2-2

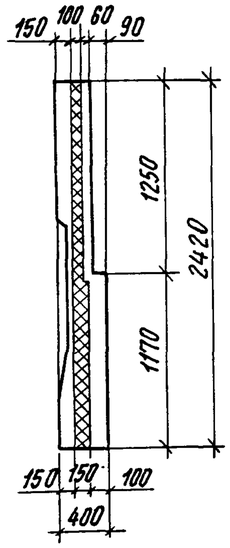

Рис. 2

Зеркальное отражение
Остальное см.рис.1

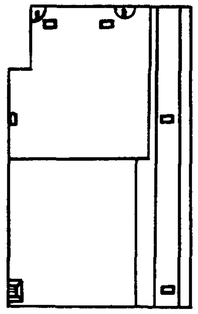

Обозначение	Марка	Рис	Марка, кг
1.100.1-7.3-6 13.00.00	3Н4 15.24.40-200т	1	1810
-01	3Н4 15.24.40-200т-1	2	1810

Формат	Зона	Поз	Обозначение	Наименование	Кол	01	Примечание
				Документация			
А3			1.100.1-7.3-6 00.00.00 Д1	Узлы опалубки	×	×	
А3			1.100.1-7.3-6 00.00.00 Д2	Узлы армирования	×	×	
А3			1.100.1-7.3-6 00.00.00 ТО	Техническое описание	×	×	
А3			1.100.1-7.3-6 00.00.00 РС	Ведомость расхода стали	×	×	
				Сборочные единицы			
А3		1	1.100.1-7.3-6 00.00.02-04	Сетка С11	1	1	
А3		2	1.100.1-7.3-6 00.00.04	Сетка С12	1	—	
А3		3	-01	Сетка С12л	—	1	
А4		4	1.100.1-7.3-6 00.00.11	Изделие закладное М1	2	2	
А4		5	1.100.1-7.3-6 00.00.12	Изделие закладное М2	2	2	
А4		6	1.100.1-7.3-6 00.00.09	Бетонный вкладыш БВ1	2	2	
				Детали			
А4		7	1.100.1-7.3-6 00.00.10	Петля П1	2	2	
А4		8	1.100.1-7.3-6 00.00.08	Шпилька Ш1	1	1	
А4		9	-01	Шпилька Ш2	5	5	
				Материалы			
		10		Бетон В15	0,72	0,72	м3
		11		Пенополистирол	0,28	0,28	м3
		12		Дер. пробки 60×80×60	2	2	шт

Привязан

Инв.№

Нач.АПМ-1	Печерин		12.89
Гл.конст	Радашкевич		
Рук.гр.	Стадредова		
Провер.	Стадредова		
Разраб.	Булгакова		

1.100.1-7.3-6 13.00.00

Панель парапетная
3Н4 15.24.40-200т
3Н4 15.24.40-200т-1

Стадия	Масса	Масштаб
Р	см. табл.	

Лист 1 Листов 2

СибЗНИИЭП
г. Новосибирск

Копировал Архипов

Формат А3

Взам инв.№ | Подпись и дата | Инв.№ подл.

Схемы армирования панели

3Н4 15.24.30 -200т

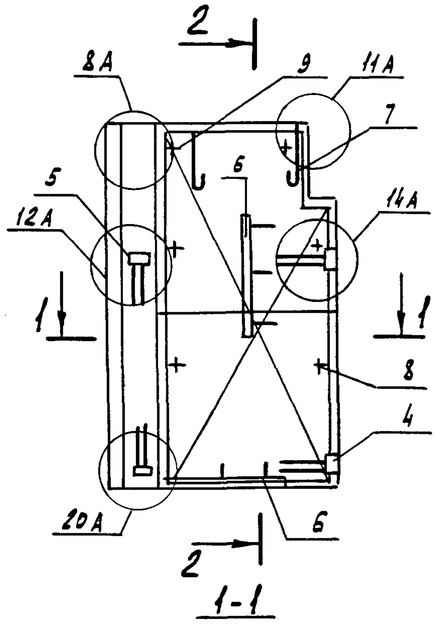

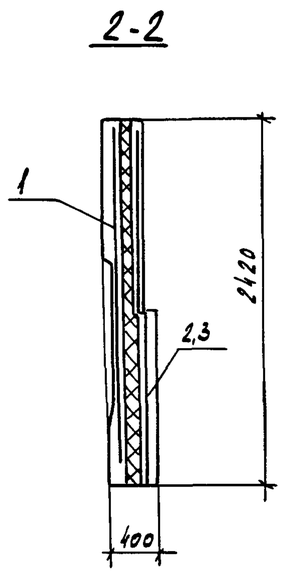

3Н4 15.24.30–200т-1

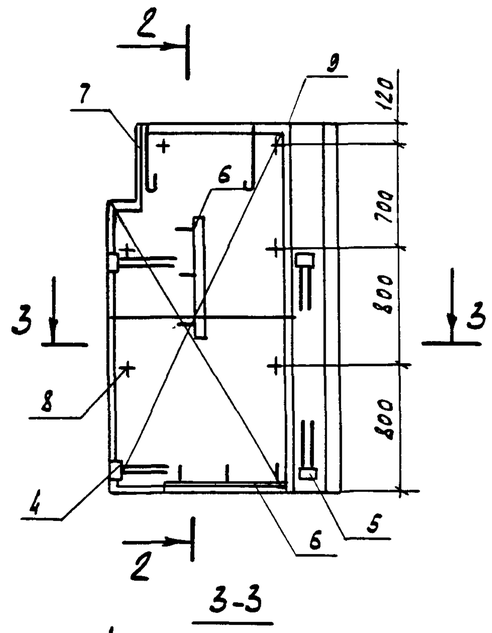

Схема раскладки утеплителя

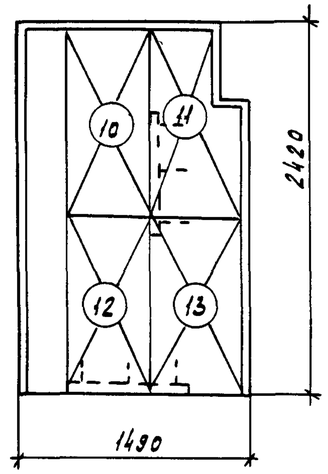

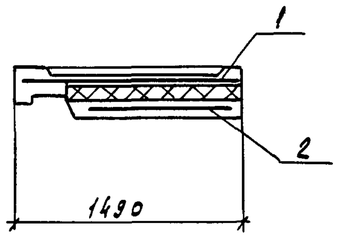

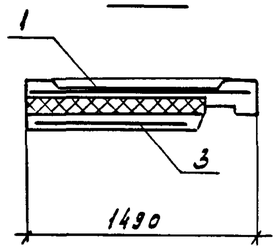

Обозначение	Марка утеплителя	Кол.
1.100.1-7.3-6 16.00.00-09	10	1
-10	11	1
-11	12	1
-12	13	1

Взам. инв. №

Подпись и дата

Инв. № подл.

Привязан

Инв. №

1.100.1-7.3-6 13.00.00

Лист 2

Копировал Кириенко

Формат А3

Фасад

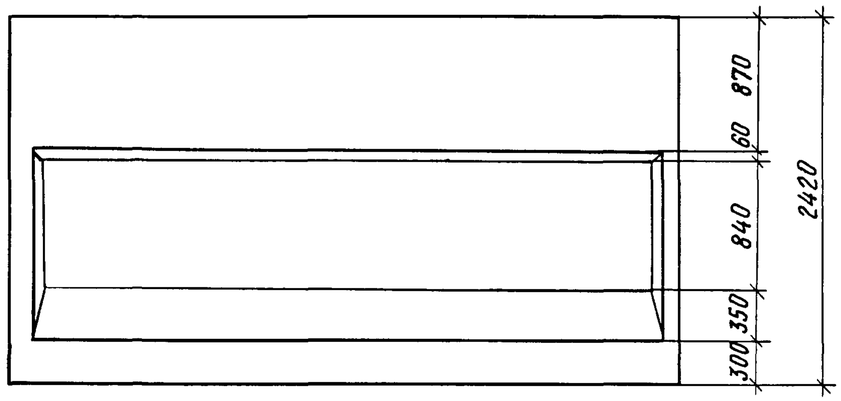

Вид с внутренней стороны

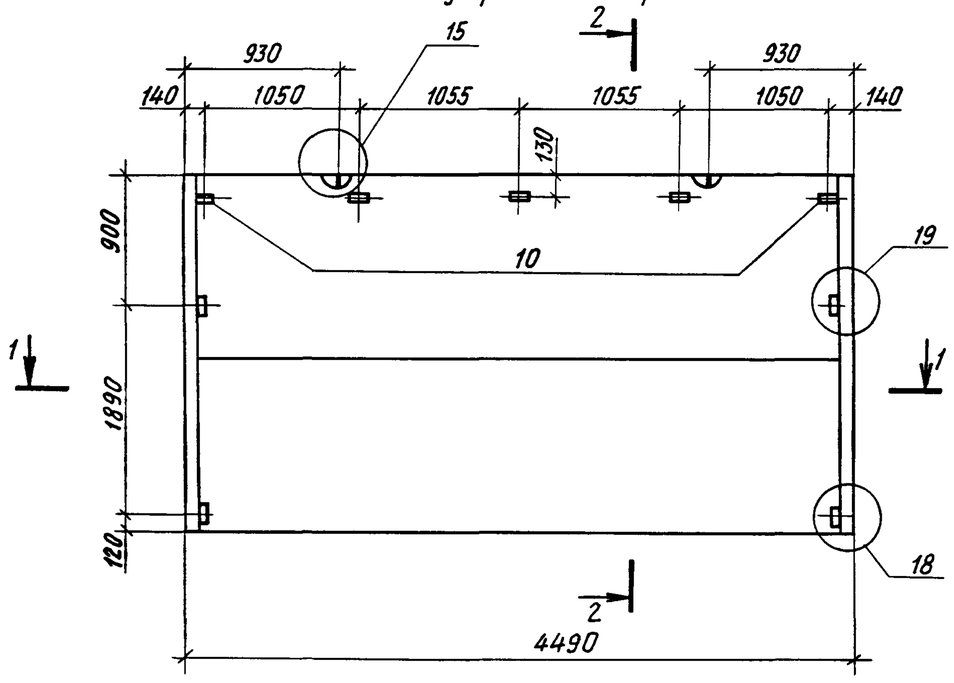

2-2

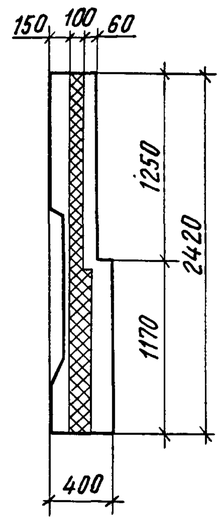

1-1

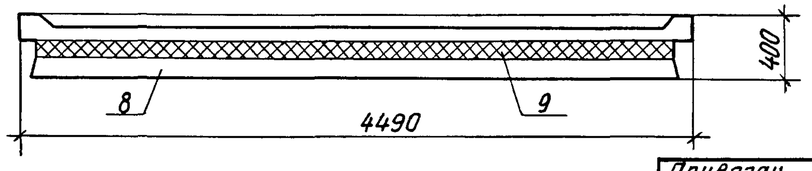

Формат	Зона	Поз.	Обозначение	Наименование	Кол	Примеч.
				Документация		
А3			1.100.1-7.3-6 00.00.00 ТО	Техническое описание	×	
А3			1.100.1-7.3-6 00.00.00 Д1	Узлы опалубки	×	
А3			1.100.1-7.3-6 00.00.00 Д2	Узлы армирования	×	
А3			1.100.1-7.3-6 00.00.00 РС	Ведомость расхода стали	×	
				Сборочные единицы		
А3		1	1.100.1-7.3-6 00.00.02-02	Сетка С14	2	
А3		2	1.100.1-7.3-6 00.00.03-02	Сетка С15	2	
А3		3	1.100.1-7.3-6 00.00.11	Изделие закладное М1	4	
А4		4	1.100.1-7.3-6 00.00.09	Бетонный вкладыш БВ1	4	
				Детали		
А4		5	1.100.1-7.3-6 00.00.10-04	Петля П5	2	
А4		6	1.100.1-7.3-6 00.00.08	Шпилька Ш1	2	
А4		7	-01	Шпилька Ш2	8	
				Материалы		
		8		Бетон В15	2,07	м3
		9		Пенополистирол	1,28	м3
Б.Ч.		10		Дер. пробки 60×80×60	5	шт

Привязан

Инв. №

Нач. АПМ-1	Печерин		12.89
Гл. конст.	Радашкевич		
Рук. гр.	Стабредова		
Провер.	Стабредова		
Разраб.	Булгакова		

1.100.1-7.3-6 14.00.00

Панель парапетная
ЗНЧ 45.24.40-200т

Стадия	Масса	Масштаб
Р	5240 кг	
Лист 1	Листов 2	

СибЗНИИЭП
г. Новосибирск

Копировал Архипов

Формат А3

Инв. № подл. | Подпись и дата | Взам. инв. №

Схема армирования панели

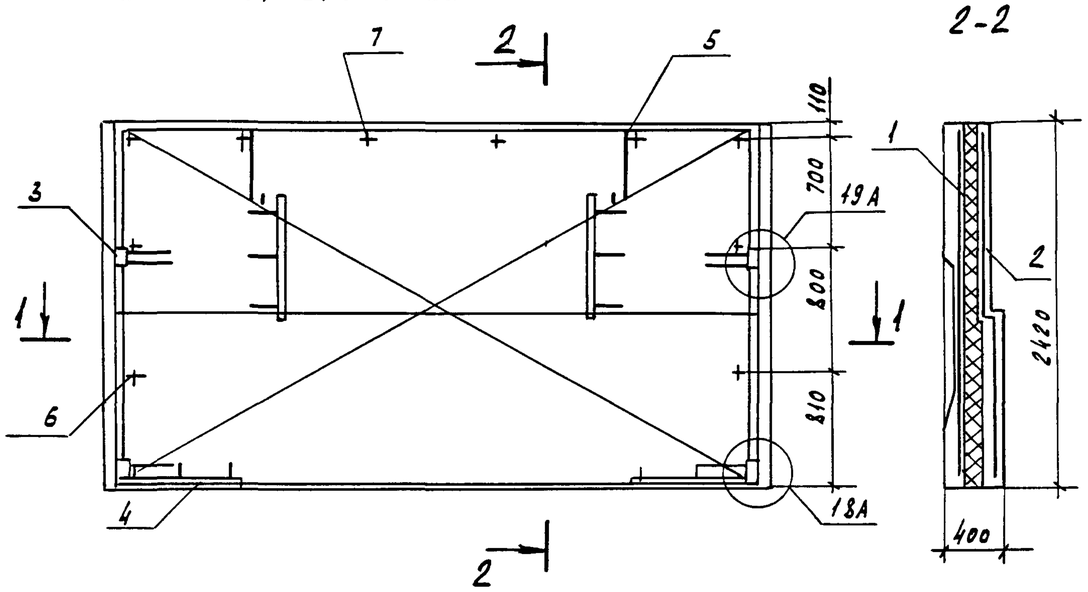

2-2

Схема раскладки утеплителя

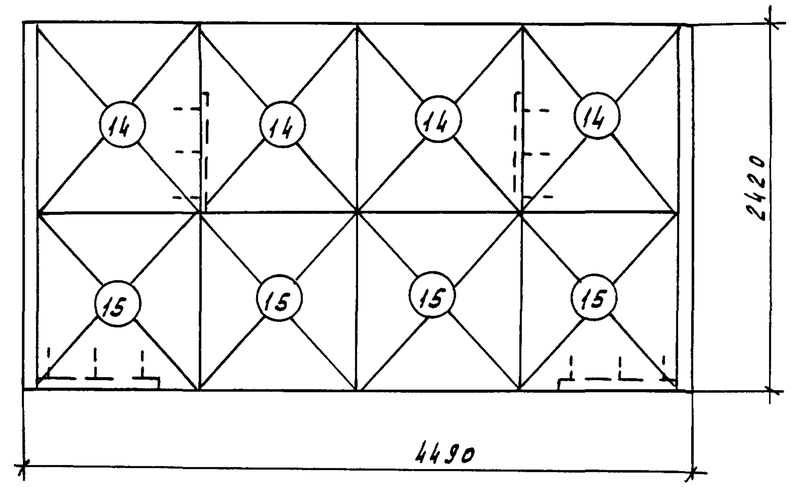

1-1

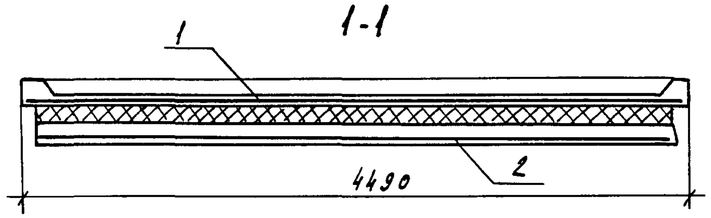

Обозначение	Марка утеплителя	Кол.
1.100.1-7.3-6 16.00.00-13	14	4
-14	15	4

Взам. инв. №

Подпись и дата

Инв. № подл.

Привязан

Инв. №

1.100.1-7.3-6 14.00.00

Лист 2

Копировал Кириенко

Формат А3

Фасад

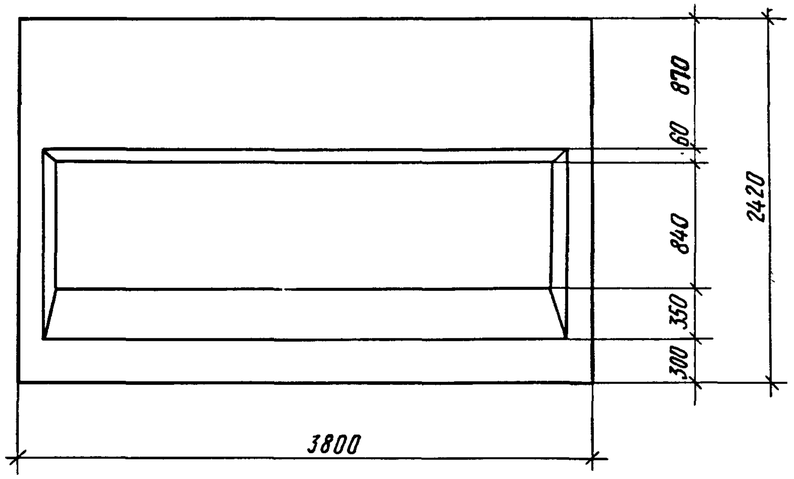

Вид с внутренней стороны

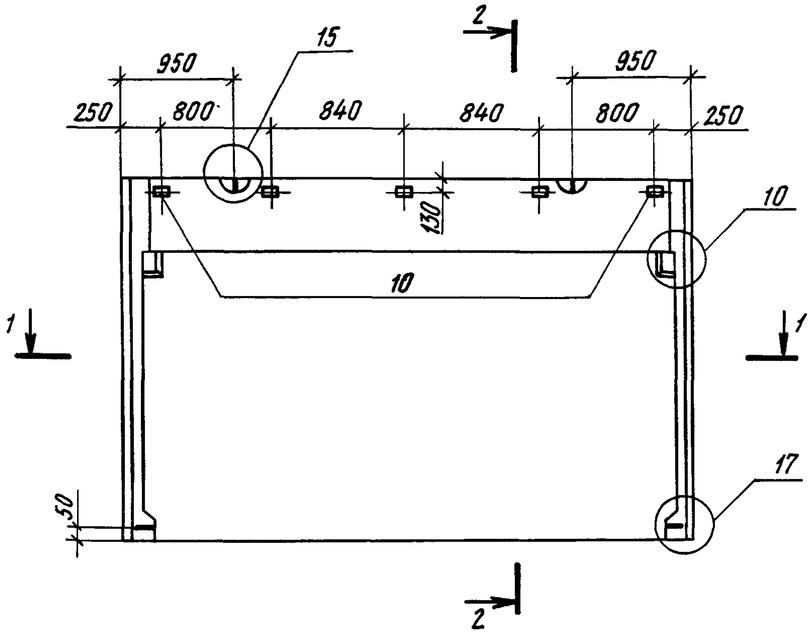

2-2

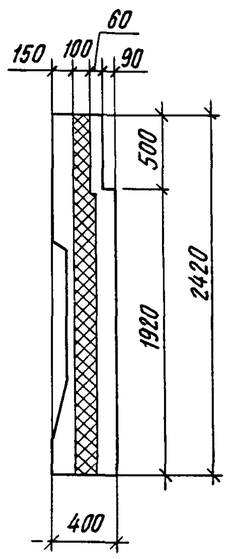

1-1

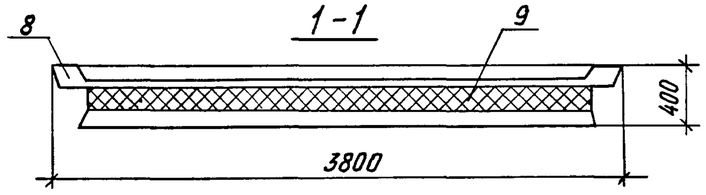

Формат	Зона	Поз.	Обозначение		Наименование	Кол	Примеч.
					Документация		
А3			1.100.1-7.3-6	00.00.00 ТО	Техническое описание		
А3			1.100.1-7.3-6	00.00.00 Д1	Узлы опалубки		
А3			1.100.1-7.3-6	00.00.00.Д2	Узлы армирования		
А3			1.100.1-7.3-6	00.00.00. РС	Ведомость расхода стали		
					Сборочные единицы		
А3		1	1.100.1-7.3-6	00.00.02-03	Сетка С16	2	
А3		2	1.100.1-7.3-6	00.00.04-02	Сетка С17	2	
А4		3	1.100.1-7.3-6	00.00.11	Изделие закладное М1	2	
А4		4	1.100 1-7.3-6	00.00.09	Бетонный вкладыш БВ1	4	
					Детали		
А4		5	1.100.1-7.3-6	00.00.10-03	Петля П4	2	
А4		6	1.100.1-7.3-6	00.00.13	Анкер А1	2	
А4		7	1.100.1-7.3-6	00.00.08-01	Шпилька Ш2	9	
					Материалы		
		8			Бетон В15	1,81	м3
		9			Пенополистирол	1,16	м3
		10			Дер. пробки 60×80×60	5	шт

Инв № подл. | Подпись и дата | Взам. инв. №

Привязан

Инв. №

Нач АПМ-1	Печерин		12.89
Гл.конст	Радашкевич		
Рук гр.	Стабредова		
Провер.	Стабредова		
Разраб.	Булгакова		

1.100.1-7.3-6 15.00.00

Панель парапетная
3НЧ 38.24.40-200т

Стадия	Масса	Масштаб
Р	4580 кг	

Лист 1 | Листов 2

СибЗНИИЭП
г. Новосибирск

Копировал Архипов

Формат А3

Схема армирования панели

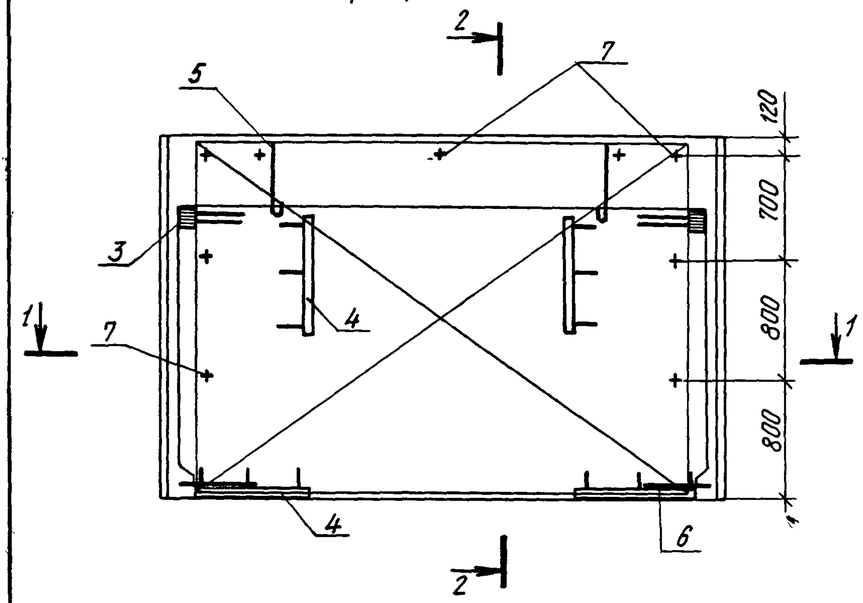

2-2

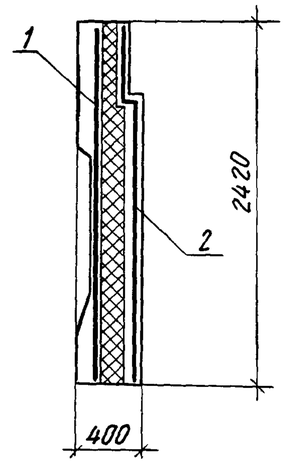

Схема раскладки утеплителя

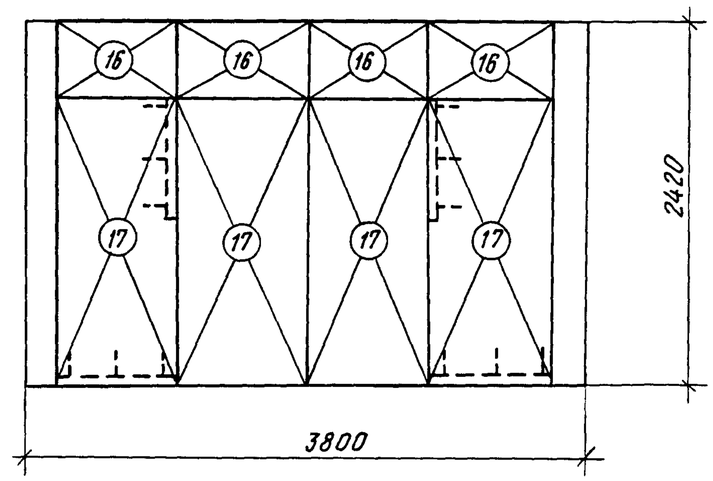

1-1

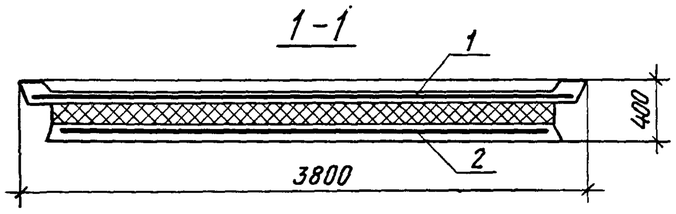

Обозначение	Марка утеплителя	Кол.
1.100.1-7.3-6 16.00.00-15	16	4
-16	17	4

Инв. № подл. | Подпись и дата | Взам. инв. №

Привязан

Инв. №

1.100.1-7.3-6 15.00.00

Лист 2

Копировал

Формат А3

Обозначение	Марка утеплителя	Размеры, мм			Объем, м³
		L	B	H	
1.100.1-7.3-6 16.00 00	1	1060	150	1920	0.305
-01	2	340	150	415	0.021
-02	3	340	150	745	0.038
-03	4	1225	150	1920	0.353
-04	5	1975	150	1920	0.569
-05	6	940	100	1290	0.121
-06	7	940	150	1130	0.159
-07	8	1315	100	1290	0.17
-08	9	1035	150	1130	0.175
-09	10	340	100	1290	0.044
-10	11	620	100	1290	0.08
-11	12	340	150	1130	0.058
-12	13	620	150	1130	0.105
-13	14	1075	100	1290	0.139
-14	15	1075	150	1130	0.182
-15	16	860	100	540	0.046
-16	17	860	150	1880	0.243
-17	18	480	150	1920	0.138
-18	19	1590	200	1130	0.359

Взам. инв. №

Подпись и дата

Инв. № подл.

Привязан

Инв. №

Нач. АПМ	Печерин		12.89
Гл. конс.	Радашкевич		
Рук. гр.	Стадредова		
Провер.	Стадредова		
Разраб.	Булгакова		

1.100.1-7.3-6 16.00.00

Плиты утеплителя

Стадия	Масса	Масштаб
Р	—	—
Лист	Листов 1	

СибЗНИИЭП г. Новосибирск

Копировал Кириенко

Формат А3

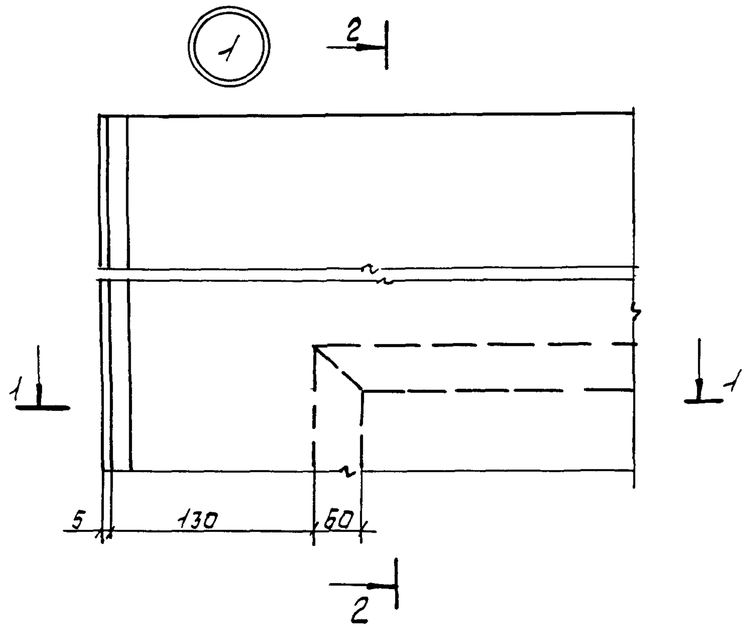

2-2

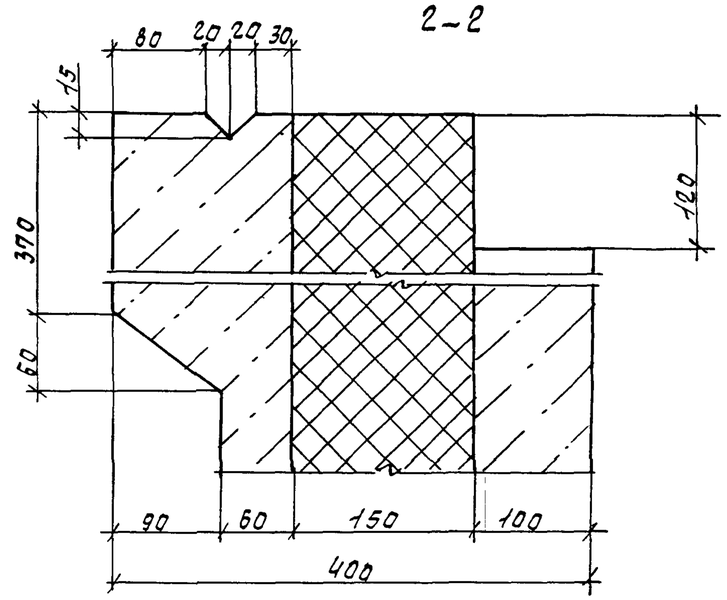

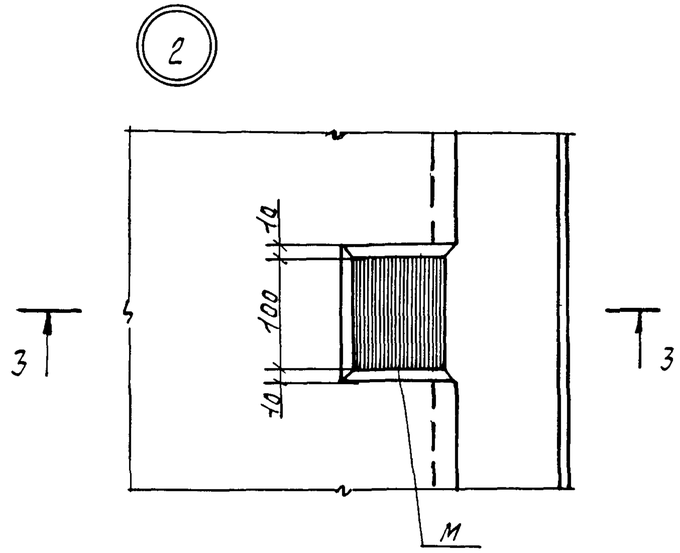

3-3

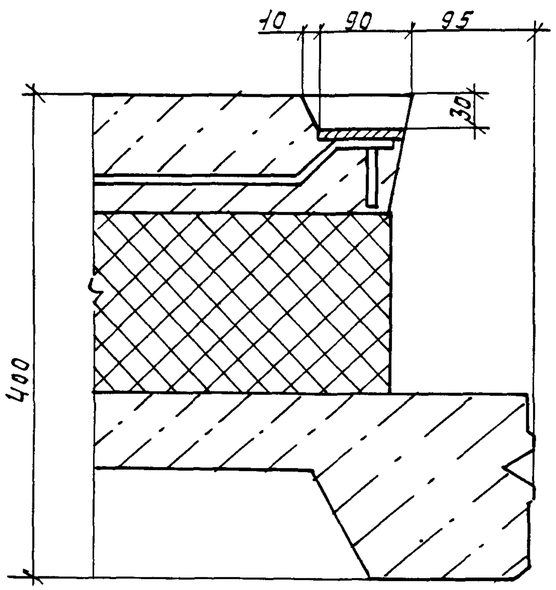

1-1

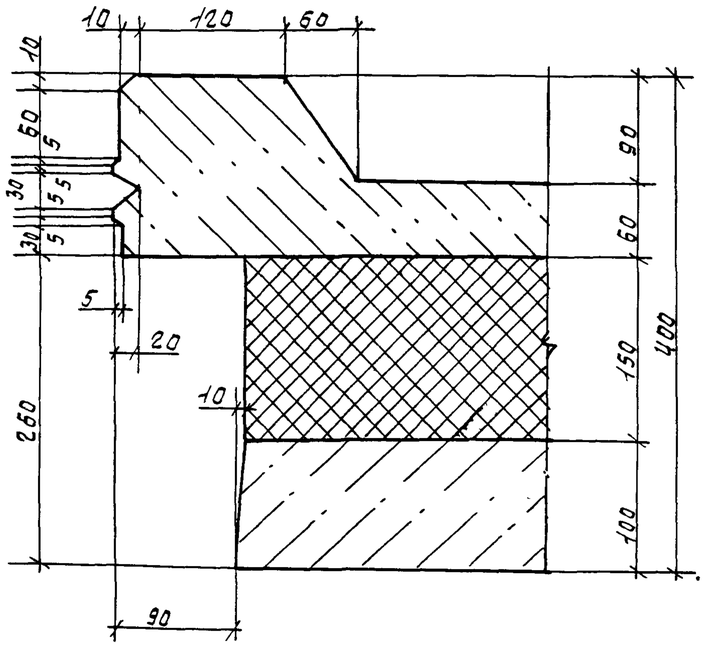

Привязан			
Инв.№			

Нач.АПТ	Печерин		
Гл.конс	Радашневич		
Рук.гр.	Ставрева		
Провер	Булгакова		
Разраб.	Моисеева		

1.100.1-7.3-6 00 00 00Д1

Узлы опалубки

Стадия	Лист	Листов
Р	1	13

СибЗНИИЭП
г.Новосибирск

Формат: А3

Инв.№подл. | Подпись и дата | Взам.инв.№

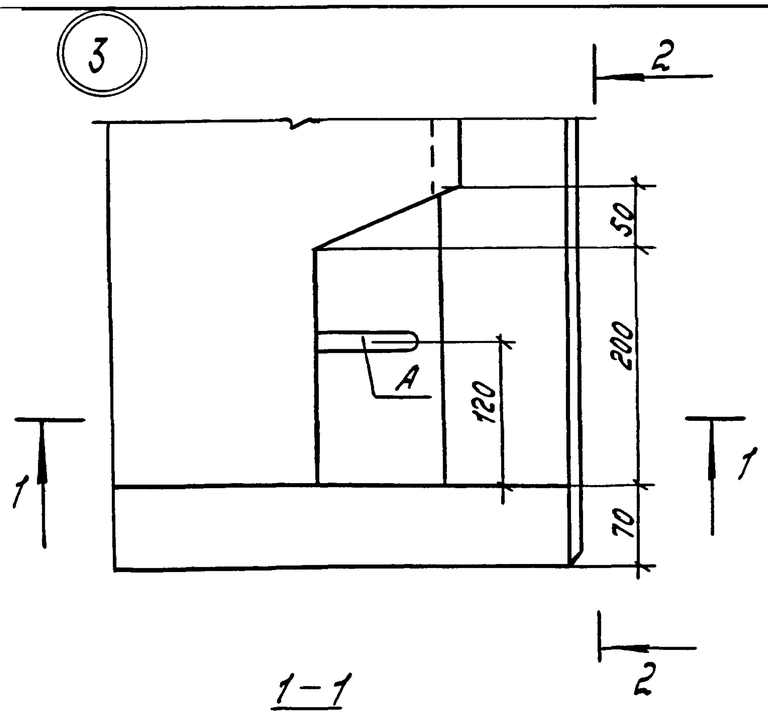

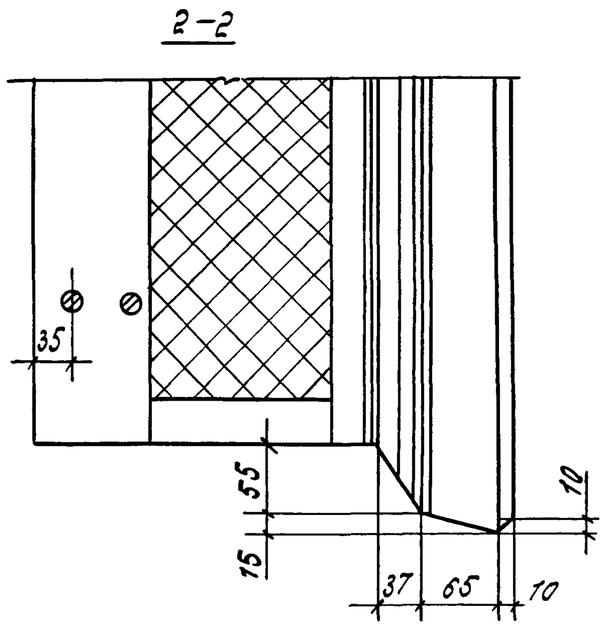

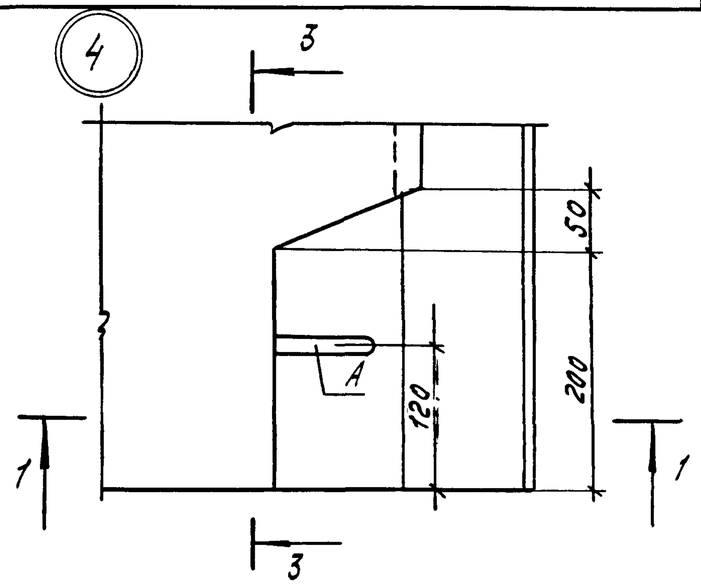

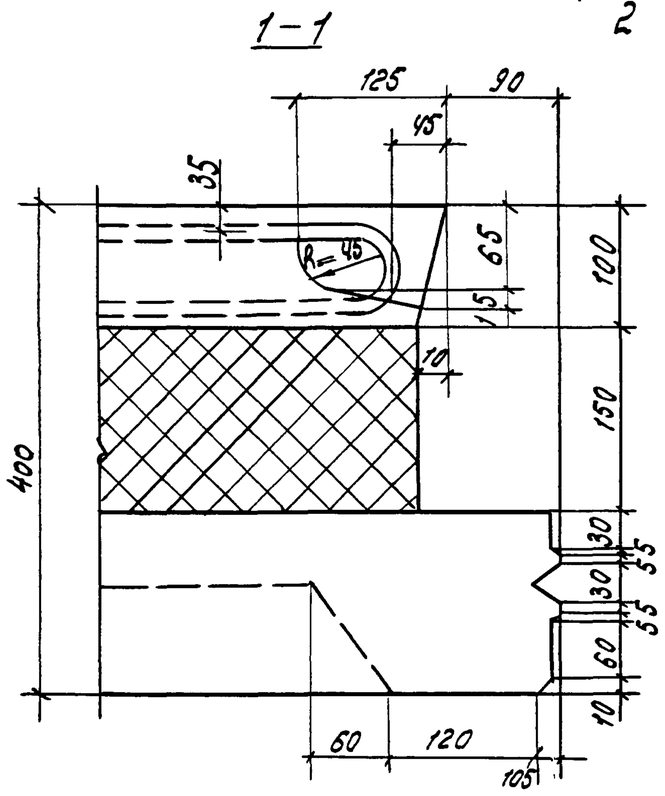

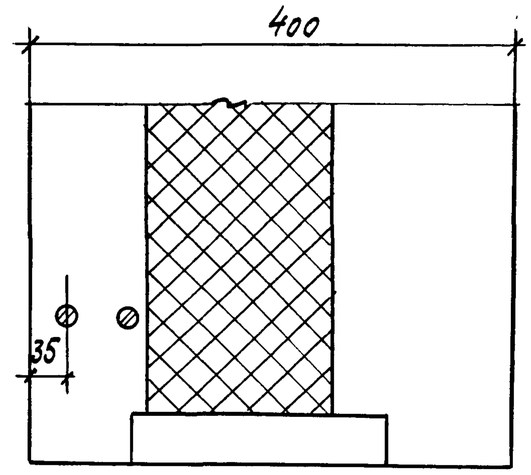

Инв.№ подл.	Подпись и дата
Взам. инв.№	

Привязан

Инв.№

1.100.1-7. 3-6	00.00.00.А1	Лист 2

Копир. Морозова.

Формат А3

5

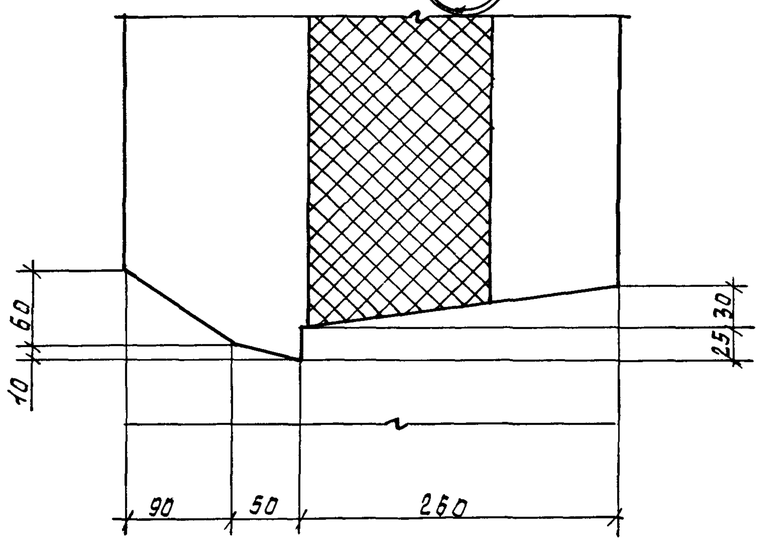

6

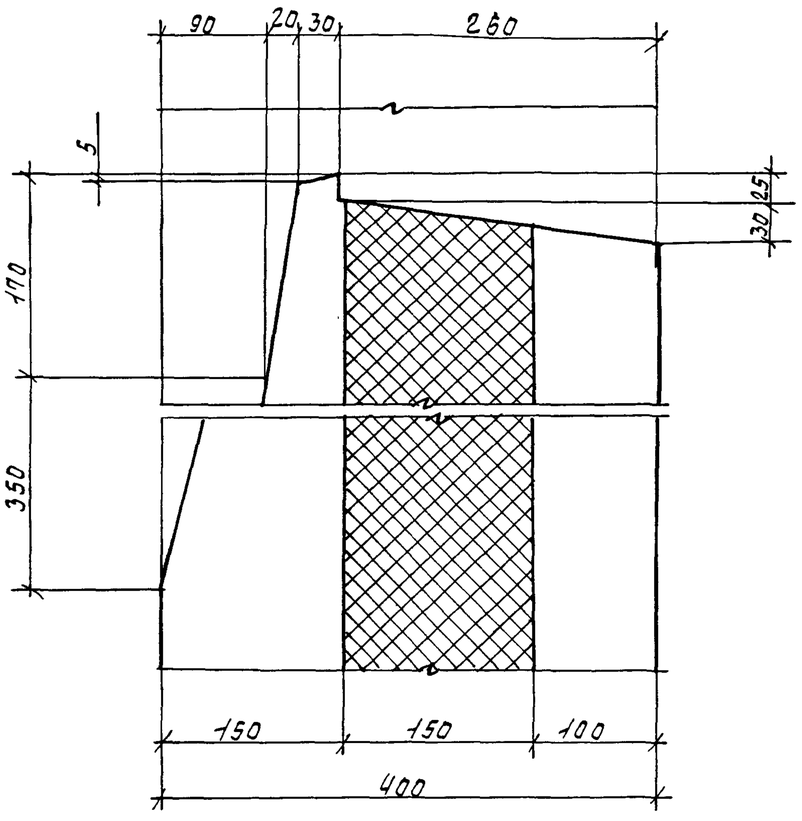

7

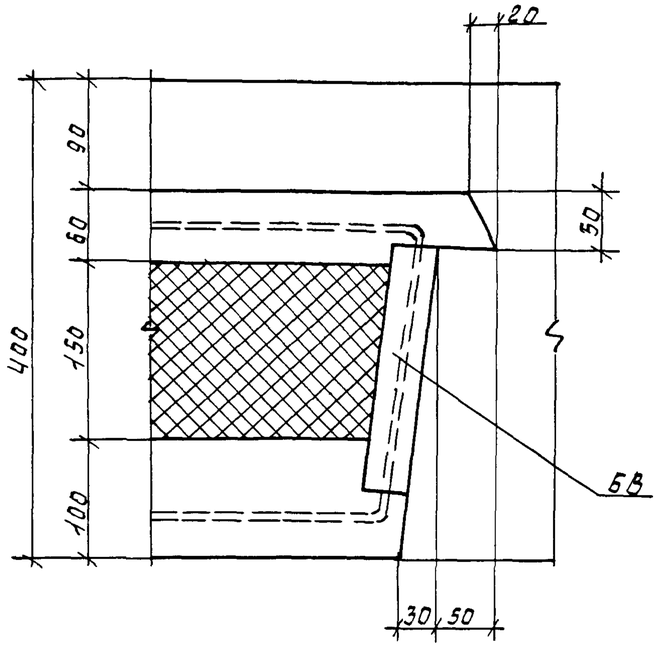

Взам. инв. №	
Подпись и дата	
Инв. № подл.	

Привязан

Инв. №

1.100.1-7.3-6 00.00.00ДЧ

Лист 3

Формат: А3

8

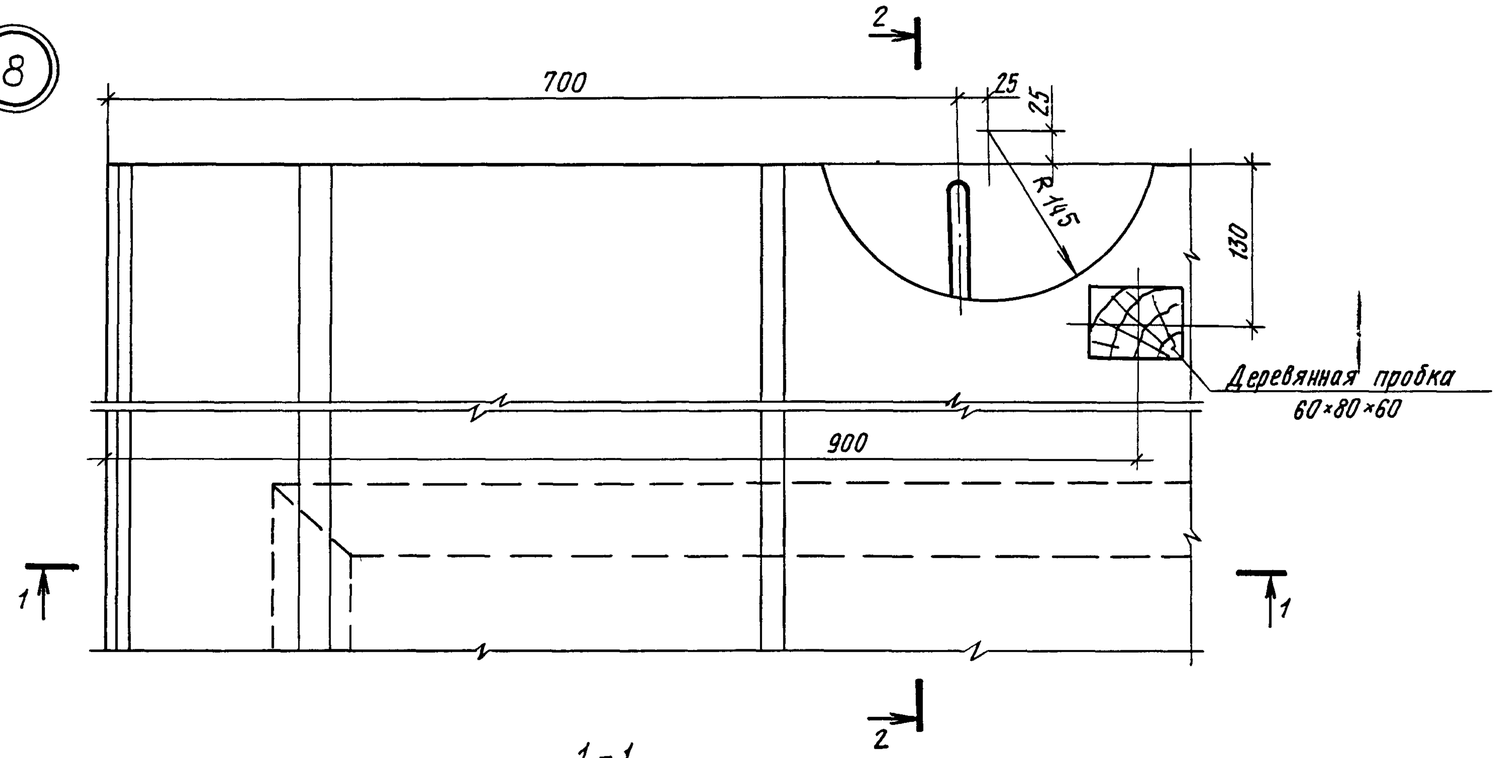

2-2

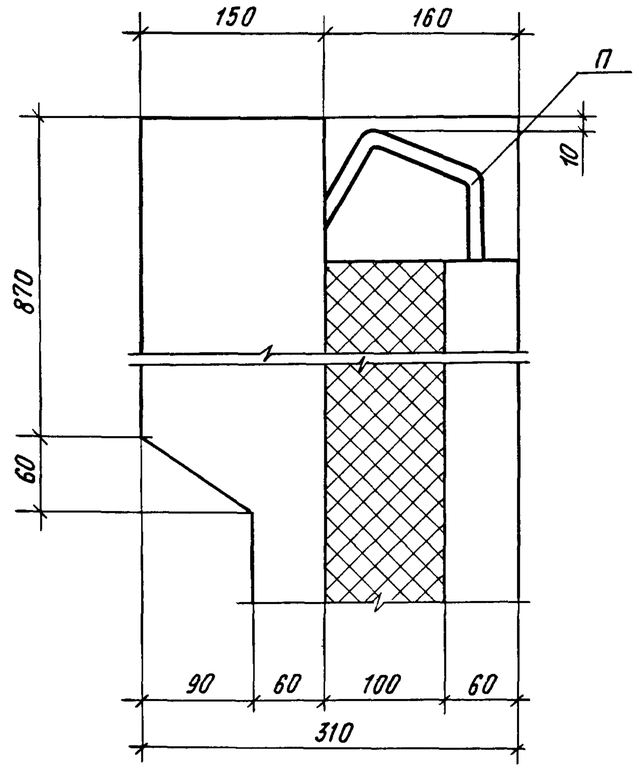

1-1

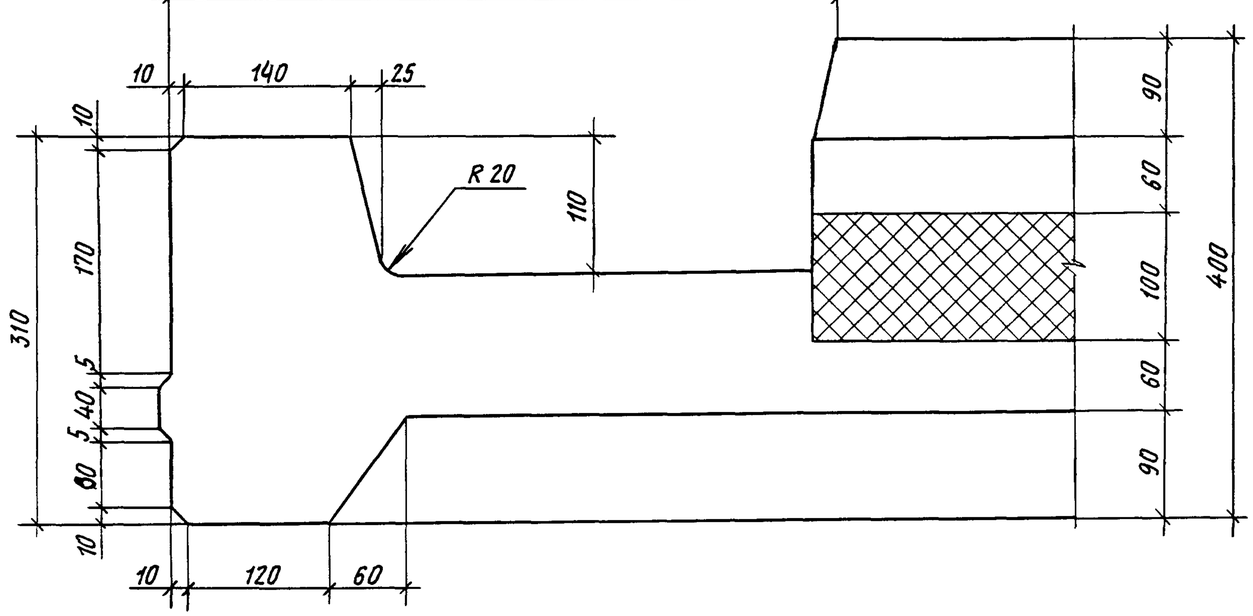

Привязан			
Инв. №			

1.100.1-7.3-6	00.00.00 Д1	Лист 4

Копировал Архипов

Формат А3

Инв № подл. | Подпись и дата | Взам инв. №

9

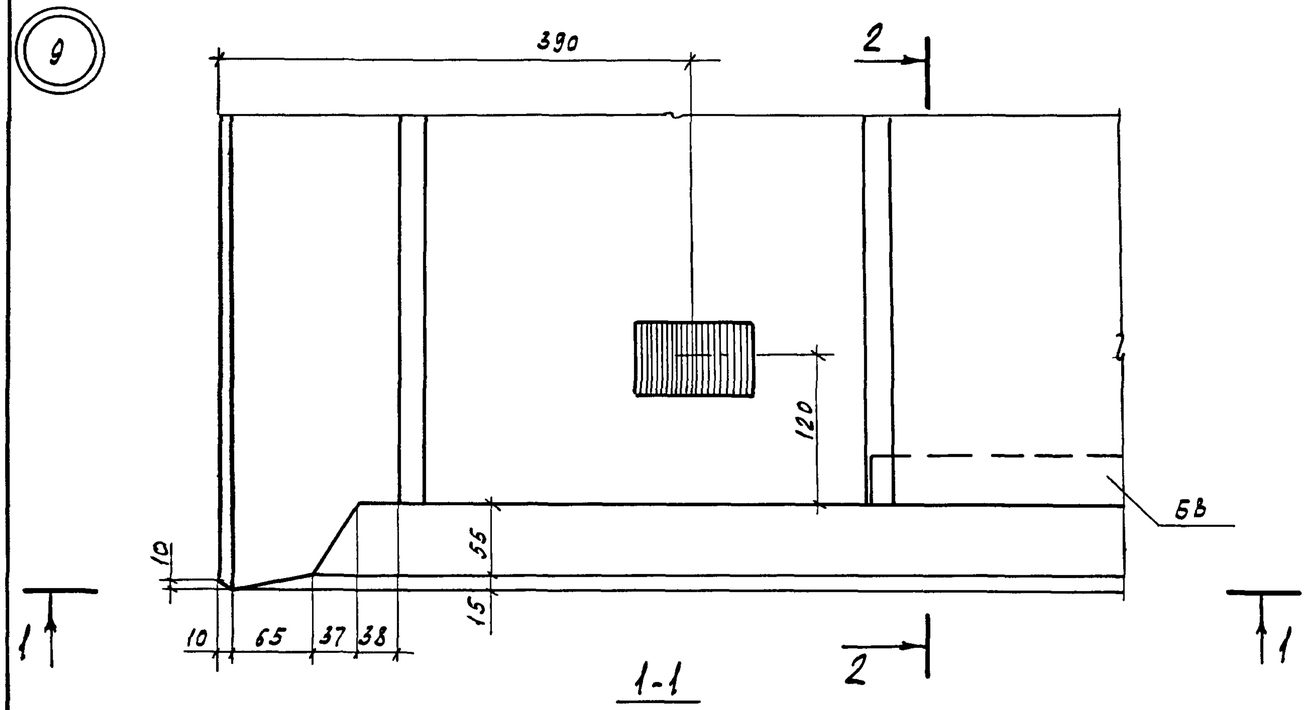

1-1

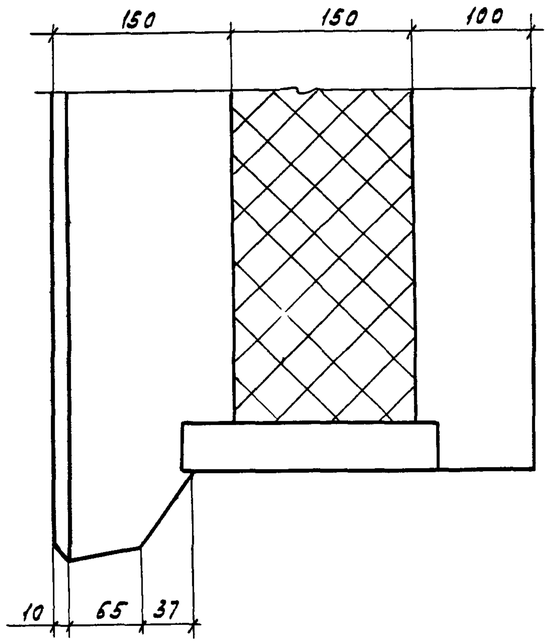

2-2

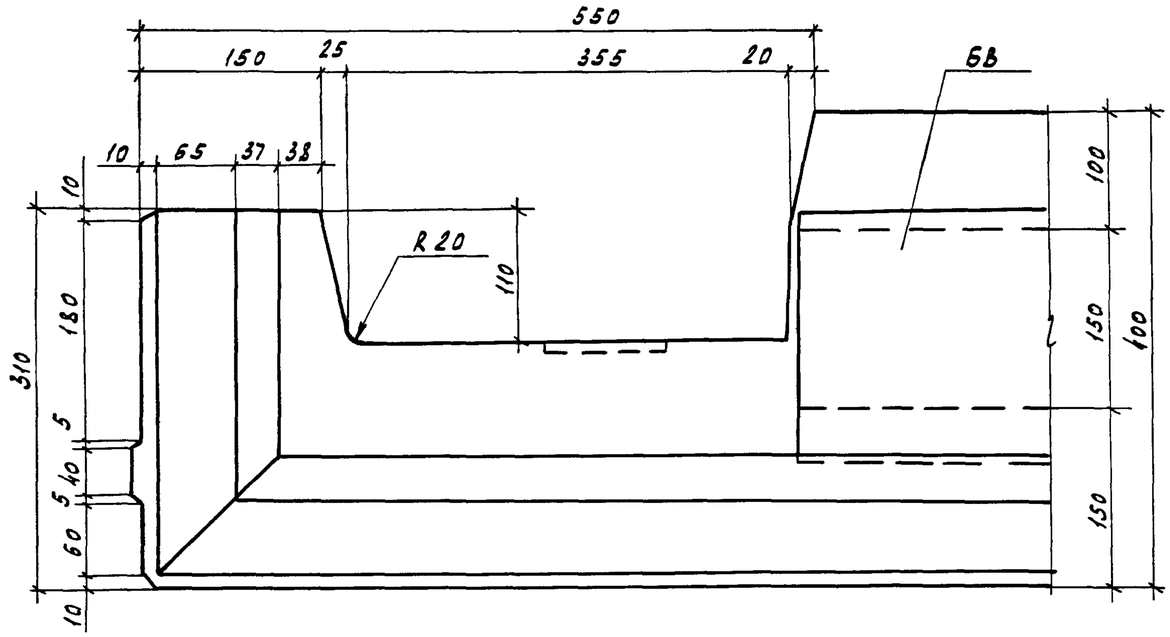

Привязан			
Инв.№			

1.100.1-7.3-6	00.00.00Д1	Лист 5

Копировал Кириенко

Формат А3

Взам инв.№

Подпись и дата

Инв.№ подл.

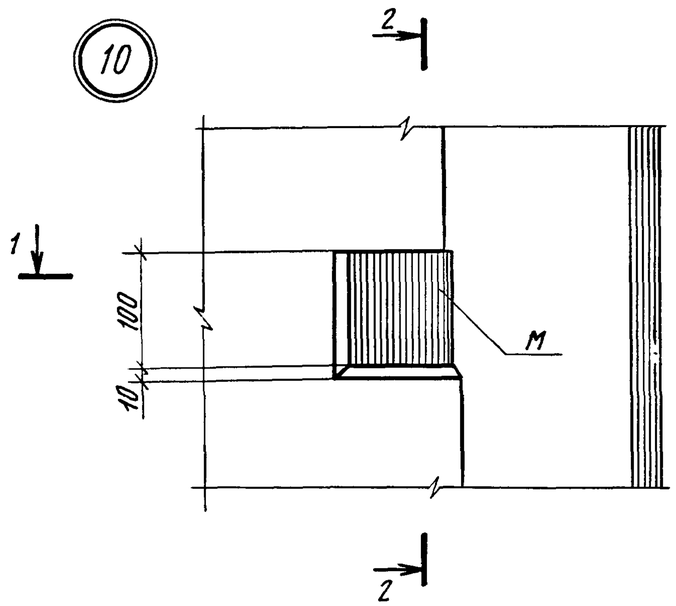

2-2

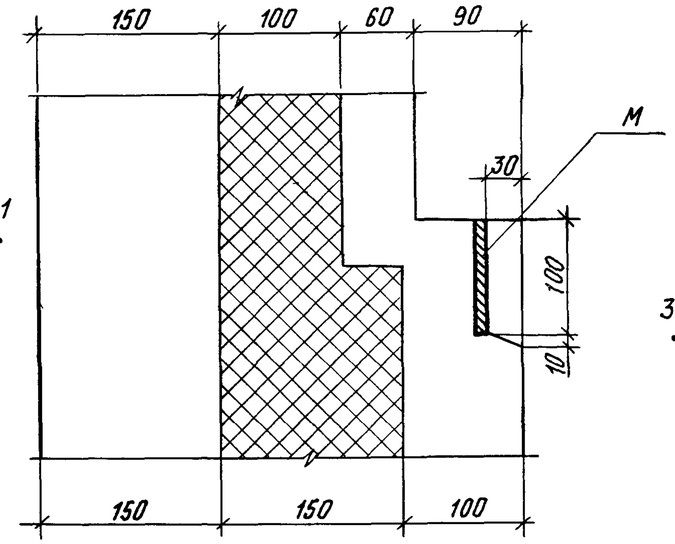

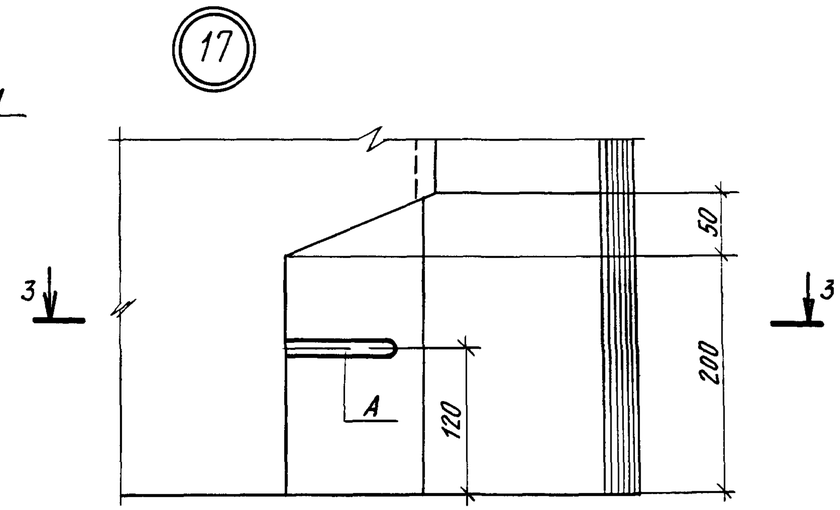

1 - 1

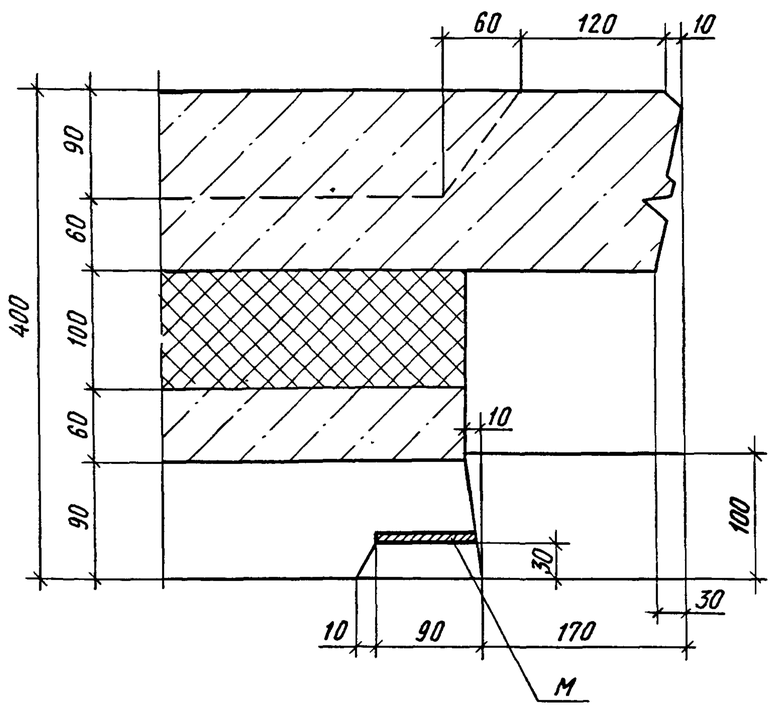

3 - 3

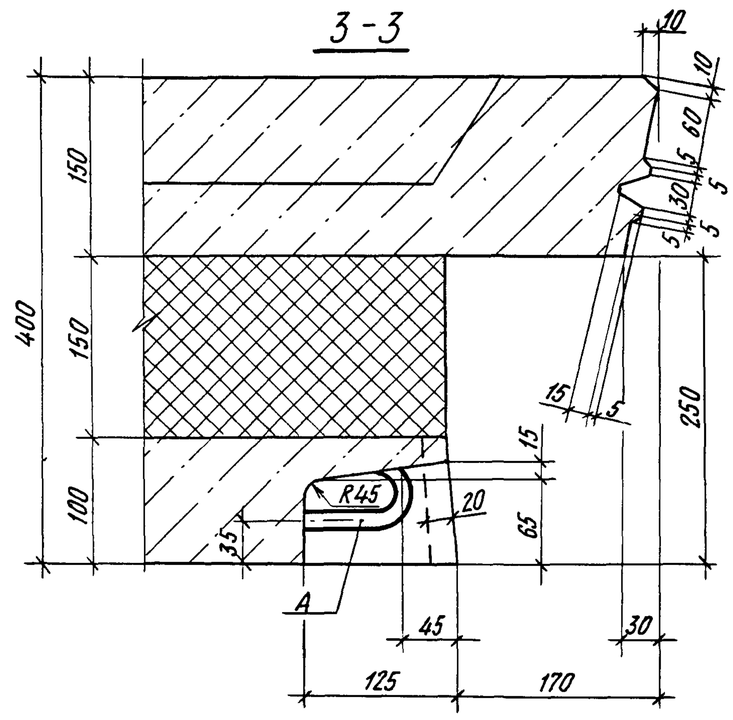

Привязан	
Инв. №	

1.100.1-7.3-6 00.00.00 Д1	Лист 6

Копировал Архипов

Формат А3

Инв. № подл. | Подпись и дата | Взам. инв. №

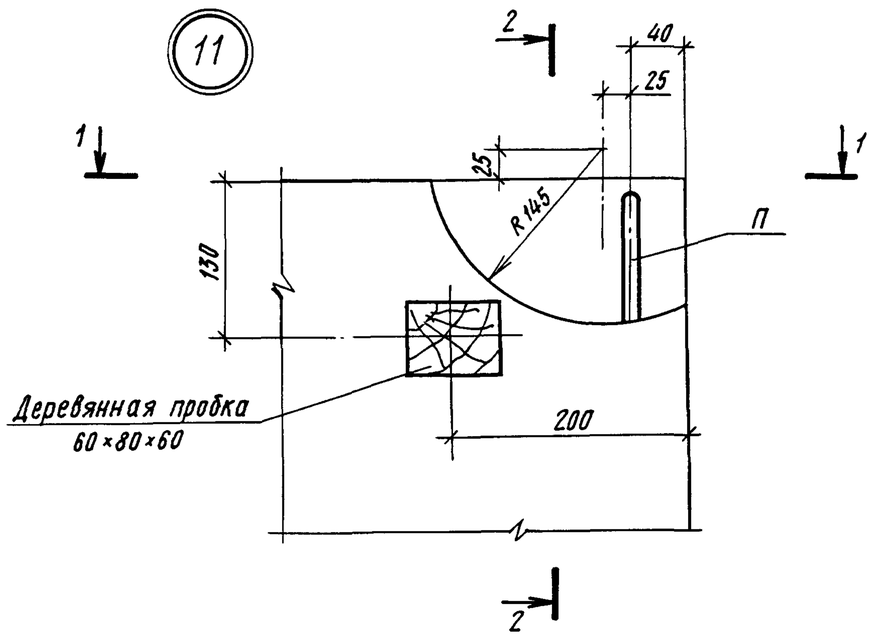

1-1

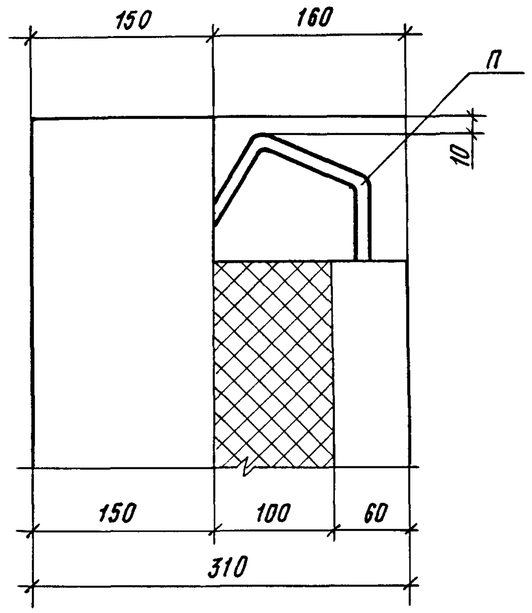

2-2

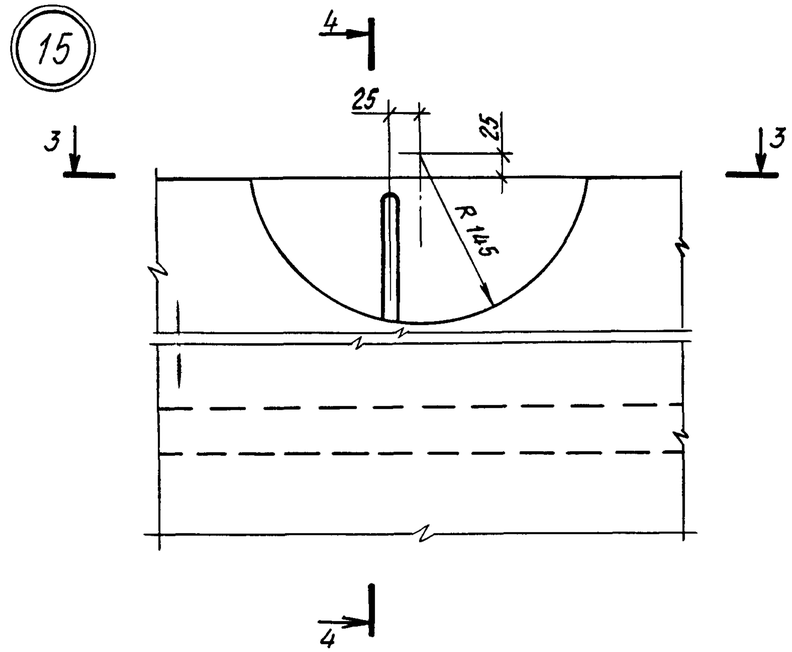

3-3

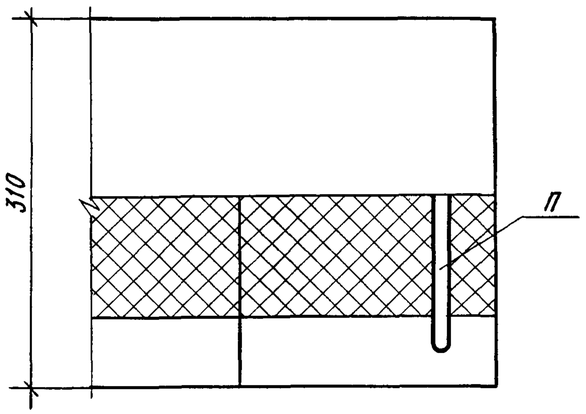

4-4

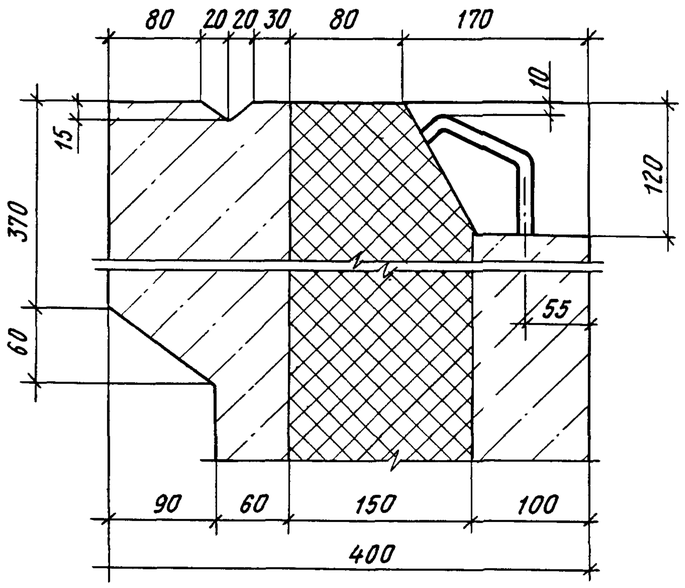

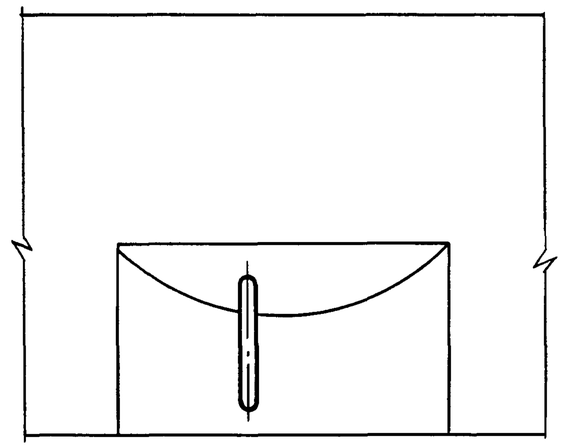

Привязан

Инв. №

1.100.1-7.3-6	00.00.00 Д1	Лист	7

Копировал Архипов

Формат А3

Инв. № подл. | Подпись и дата | Взам. инв. №

13

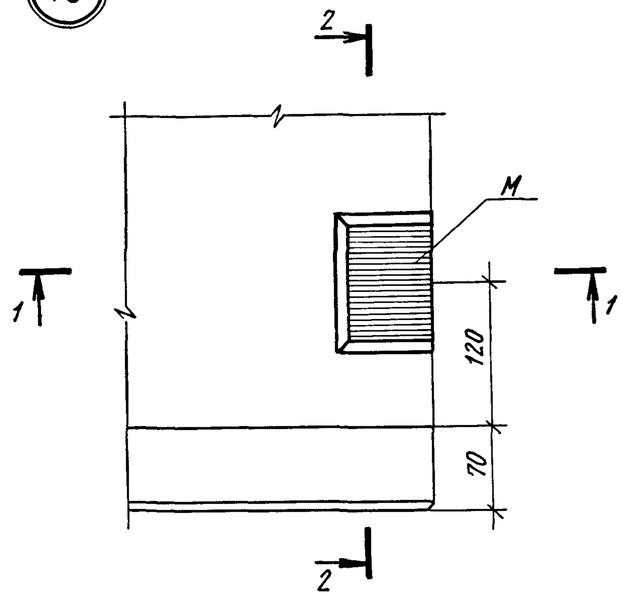

1-1

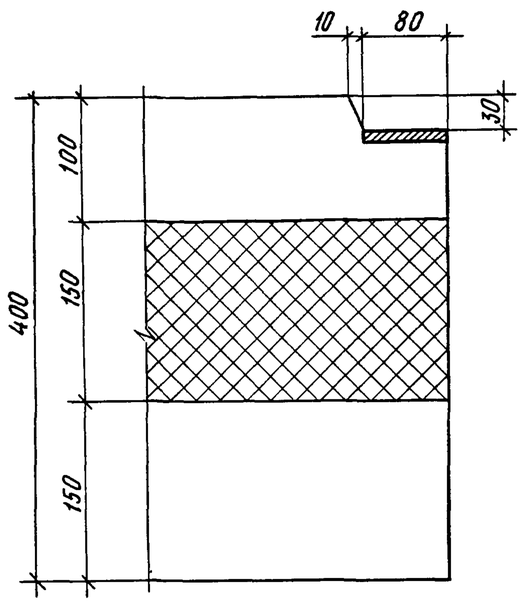

2-2

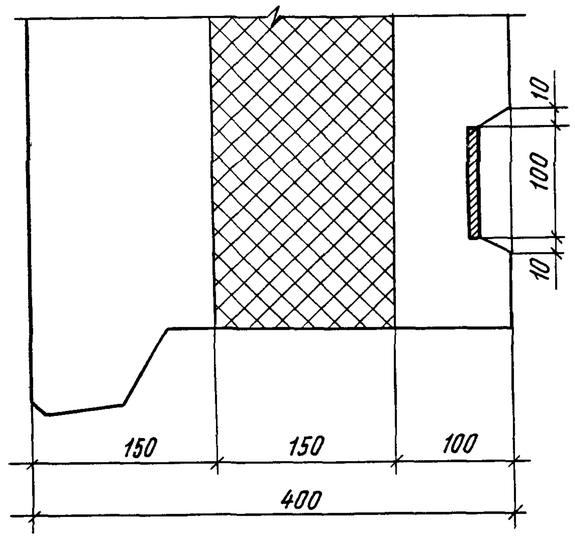

14

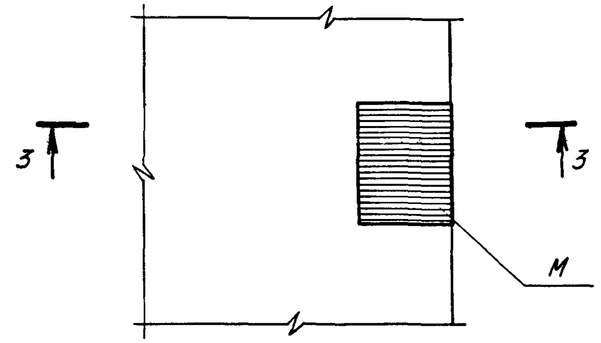

3-3

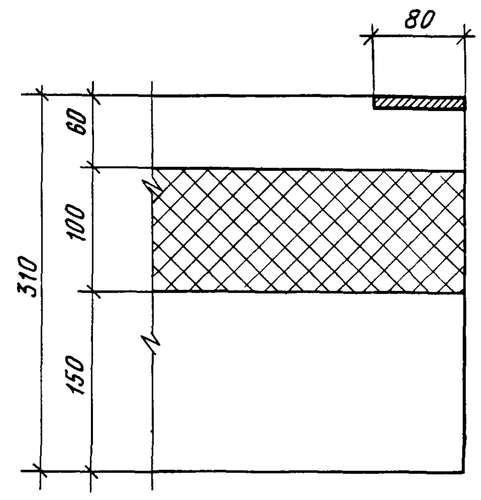

Привязан

Инв.№

1.100.1-7.3-6	00.00.00 Д1		Лист 8

Инв.№подл | Подпись и дата | Взам инв.№

Копировал

Формат А3

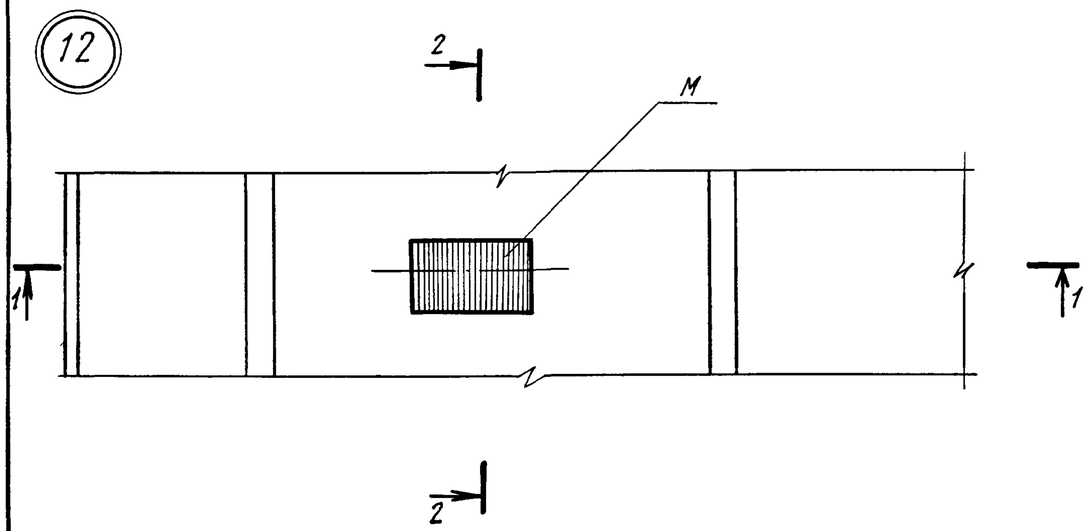

2-2

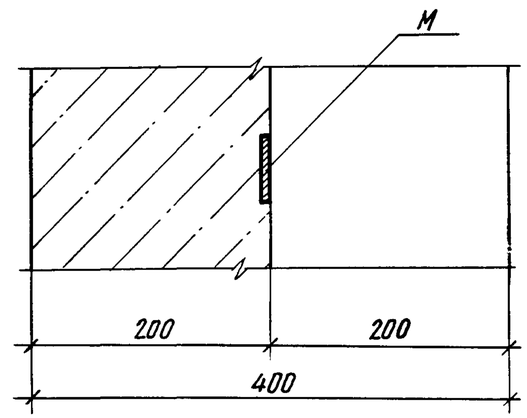

1-1

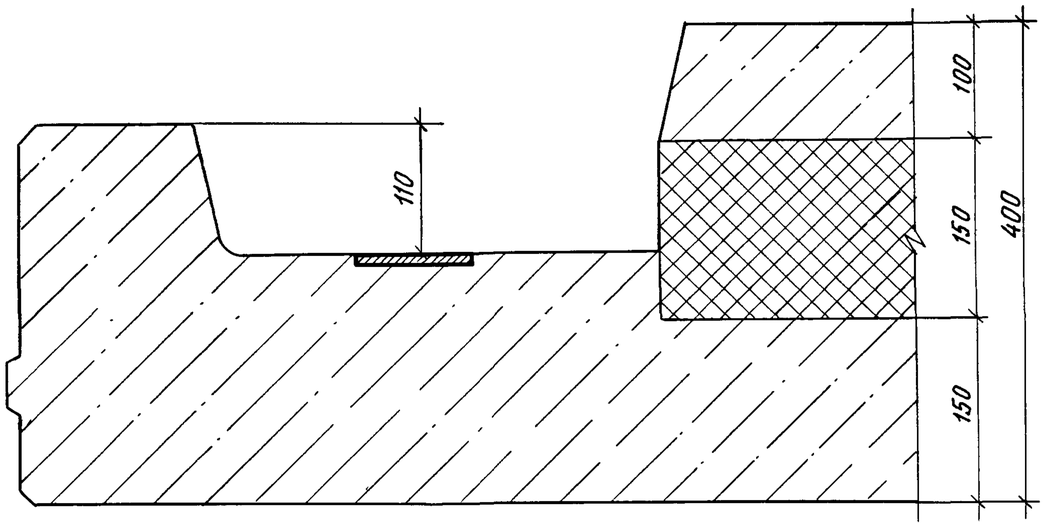

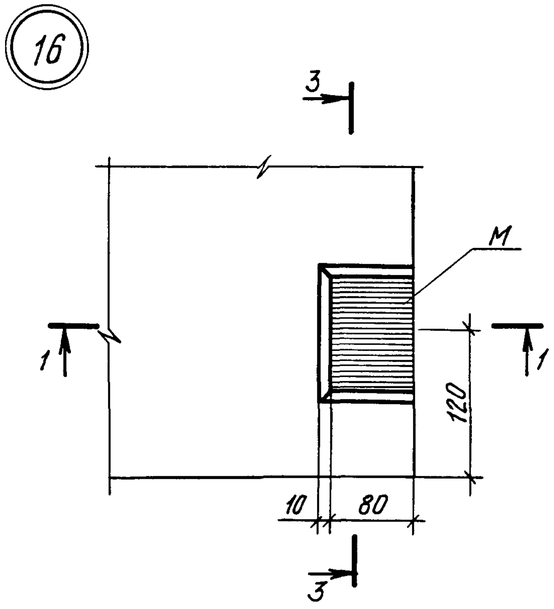

3-3

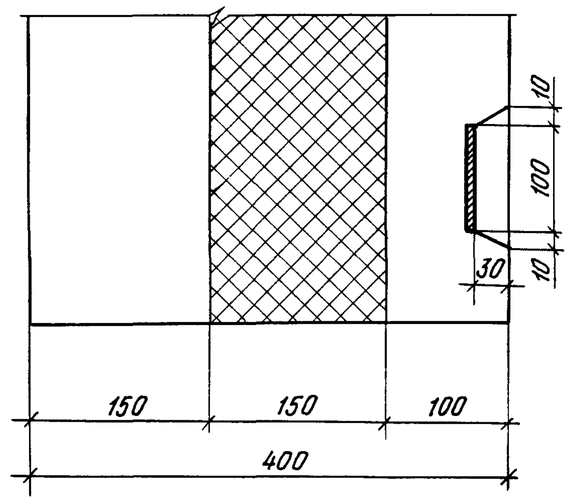

Инв. № подл	Подпись и дата	Взам. инв. №

Привязан

Инв. №

1.100.1-7.3-6 00.00.00 Д1

Лист 9

Копировал

Формат А3

18

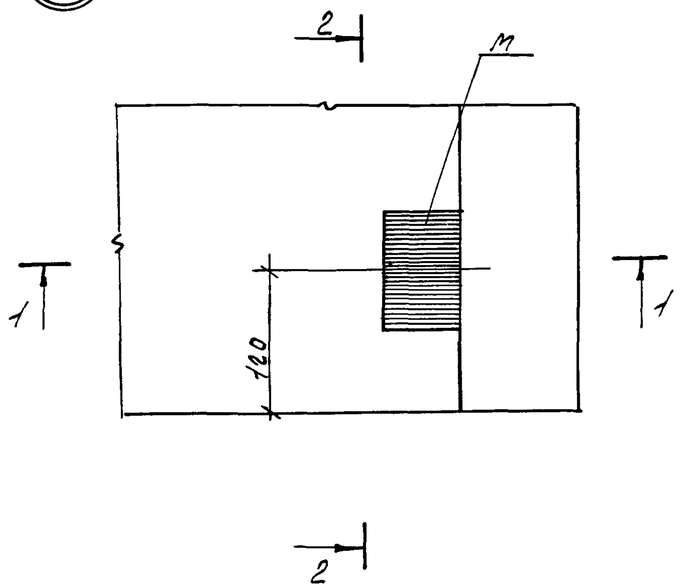

1-1

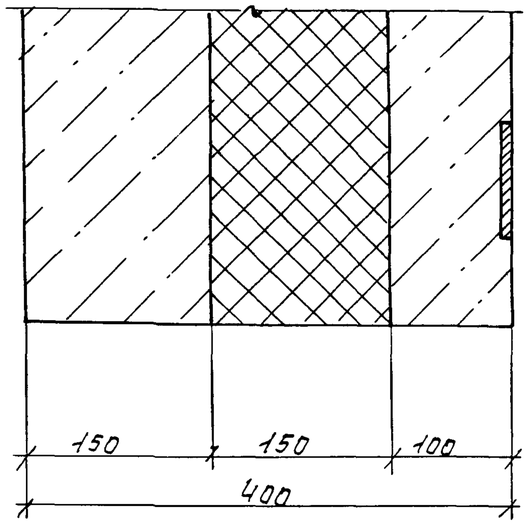

2 - 2

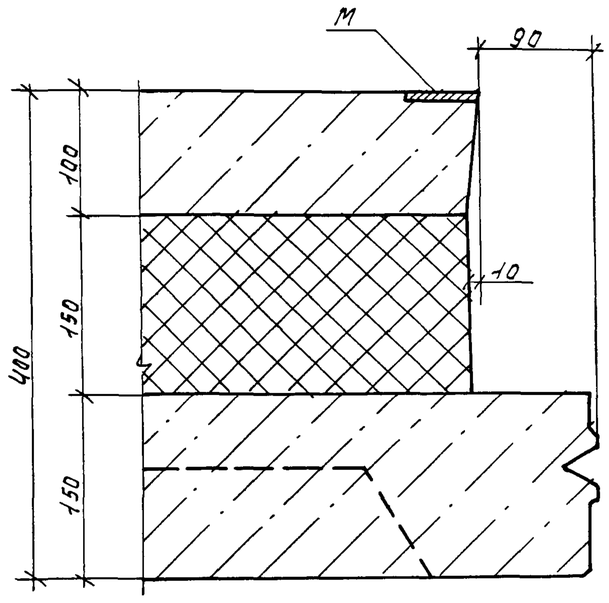

19

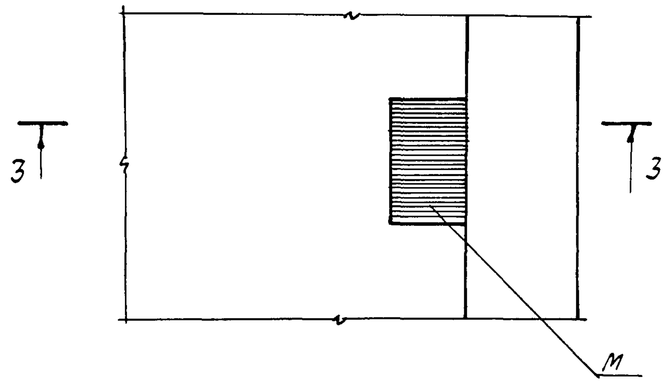

3- 3

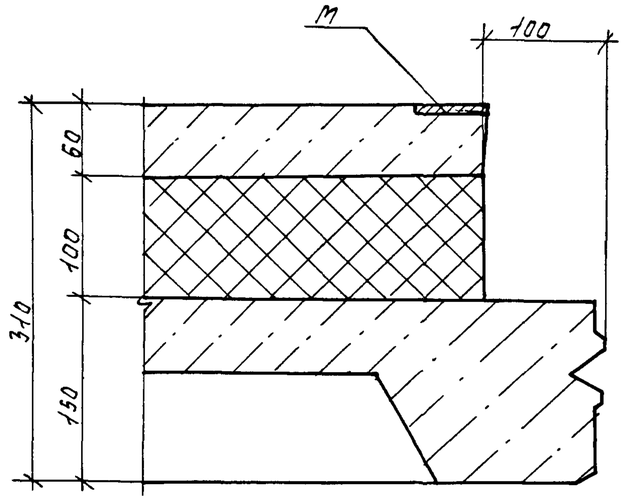

Инв.№ подл.	Подпись и дата
Взам.инв.№	

Привязан

Инв.№

1.100.1-7.3-6	00.00.00ДА	Лист 10

Копировщик

Формат: А3

20

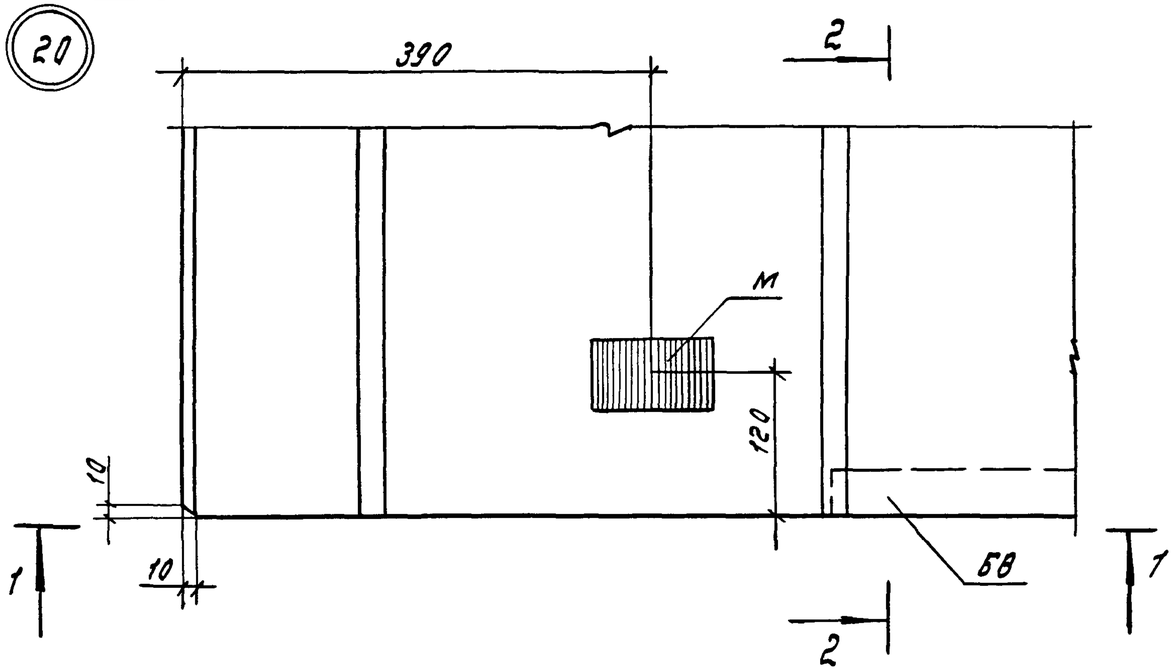

1–1

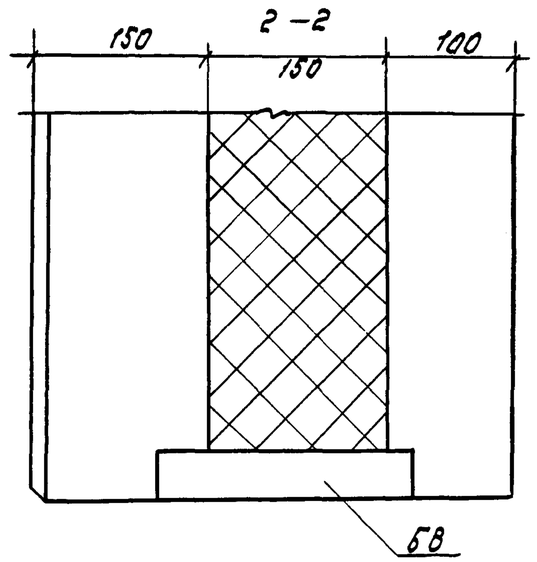

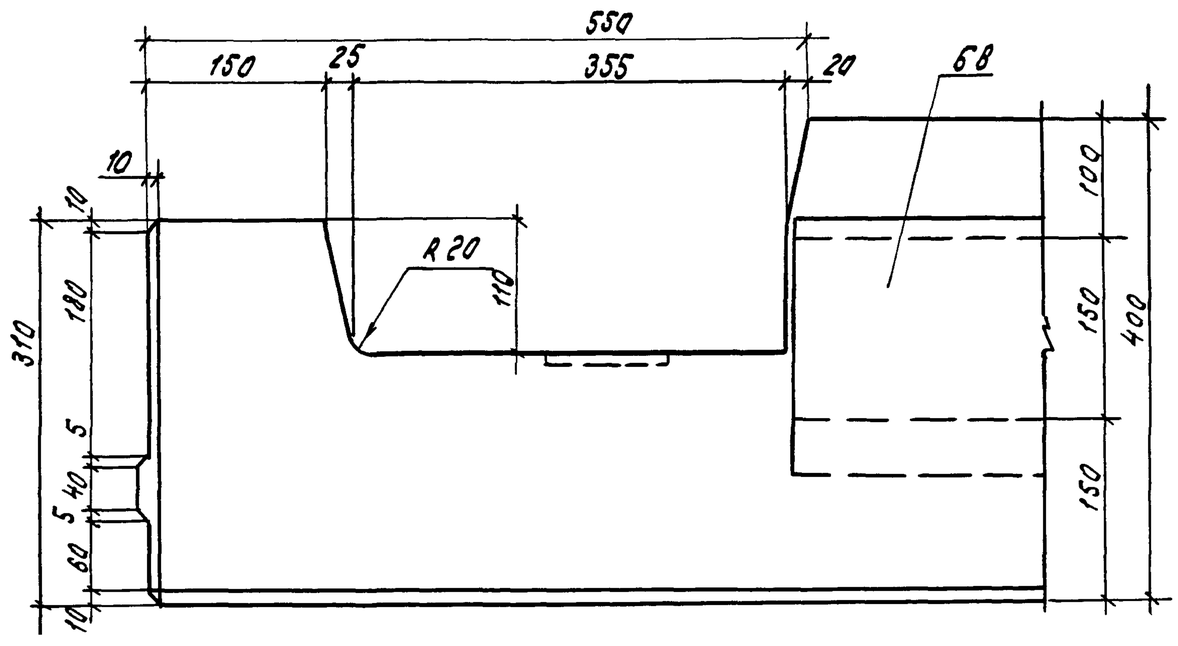

Привязан

Инв. №

1.100.1-7. 3-6	00.00.00 Д1	Лист	11

Копир. Морозова

Формат А3

Инв. № подл. | Подпись и дата | Взам. инв. №

21

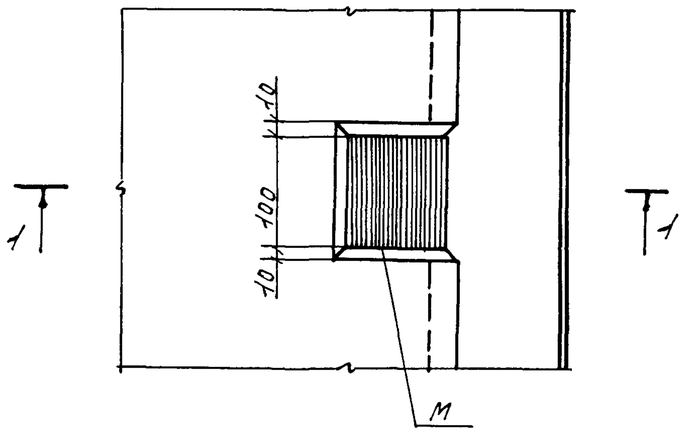

1-1

22

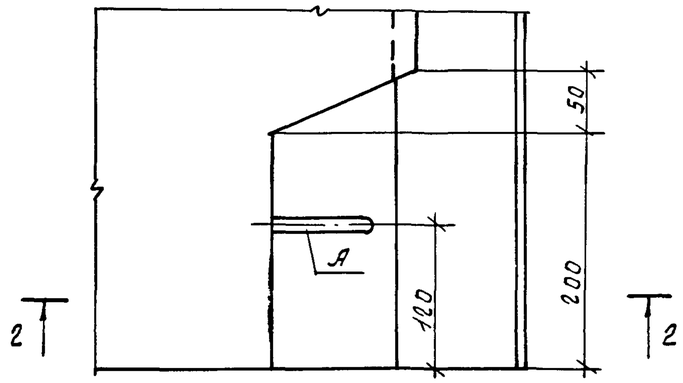

2-2

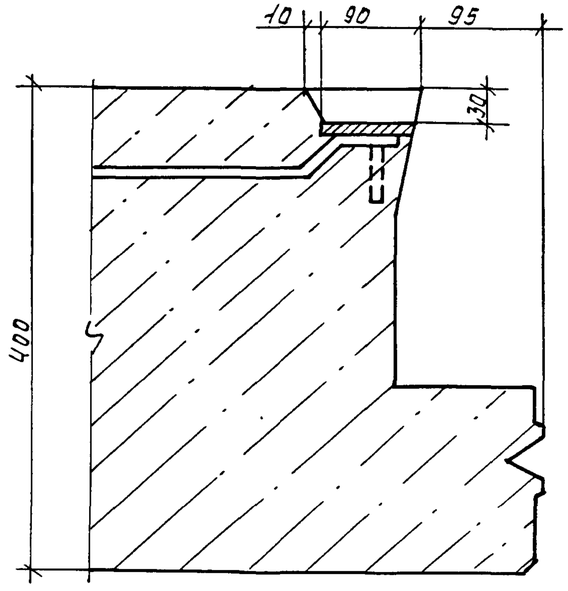

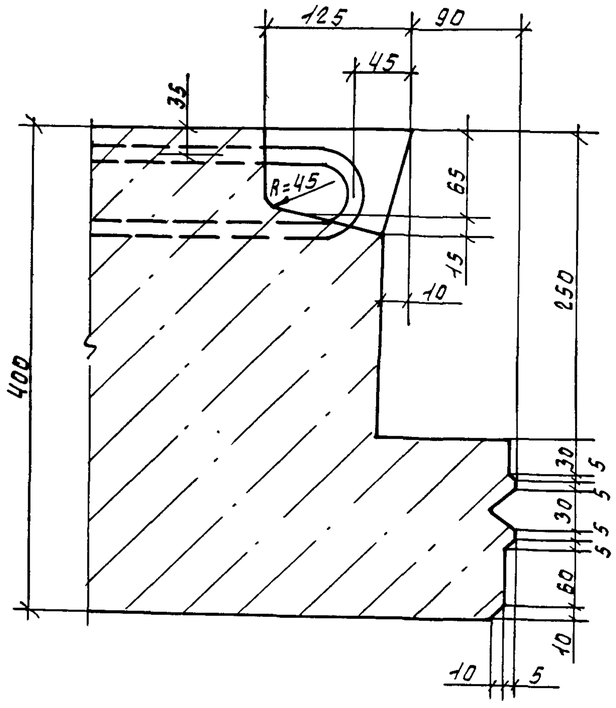

Взам.инв.№	
Подпись и дата	
Инв.№подл.	

Привязан

Инв.№

1.100.1-7.3-6	00.00.00Д1	Лист 12

Копир. Кинишкина

Формат: А3

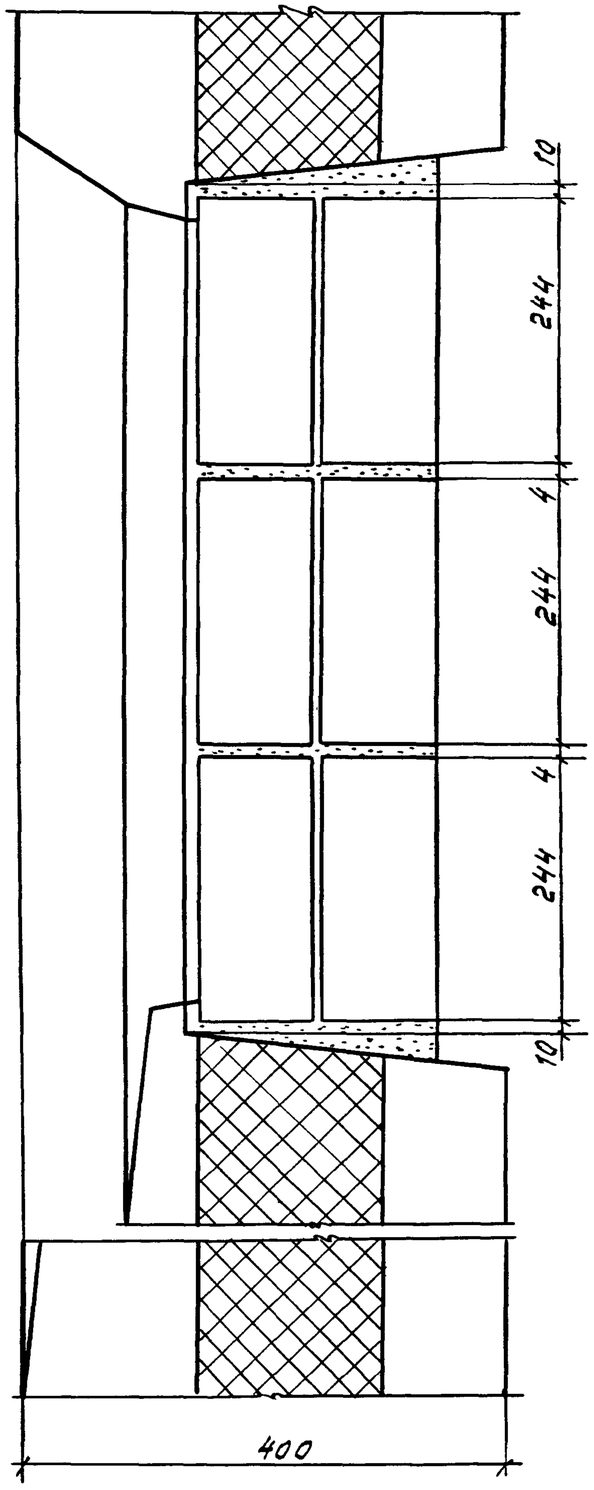

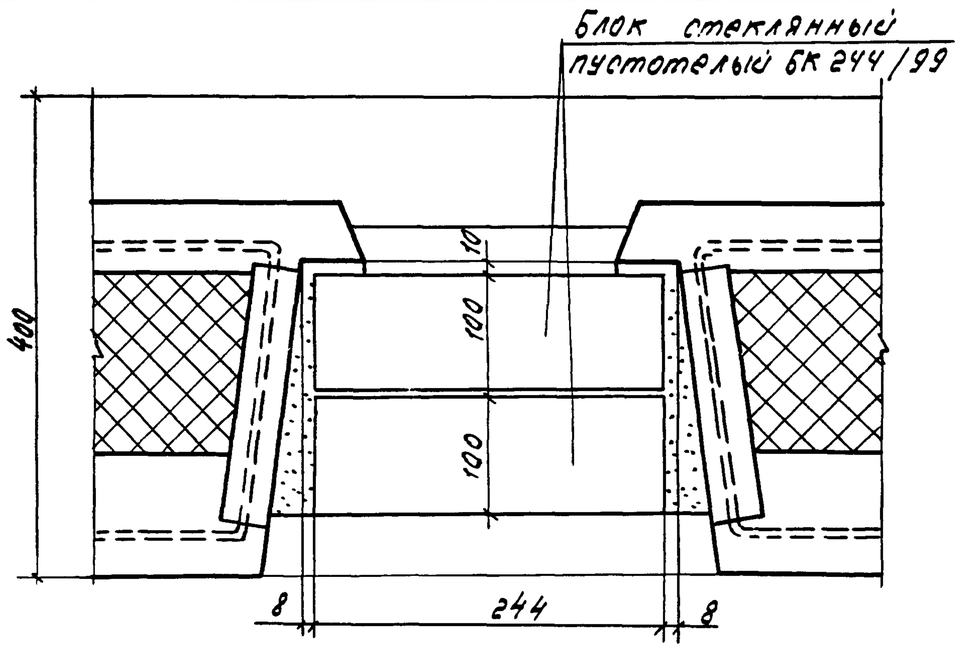

Инв.№ подл. | Подпись и дата | Взам.инв.№

Привязан

Инв.№

1.100.1-7.3-6	00.00.00.Д1.	Лист 13

копир. Морозова. формат А3

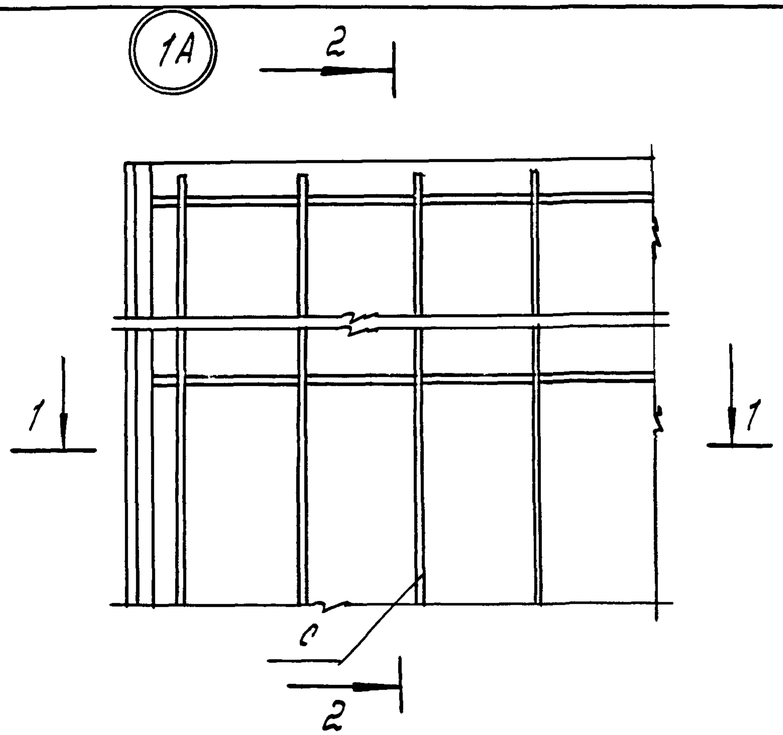

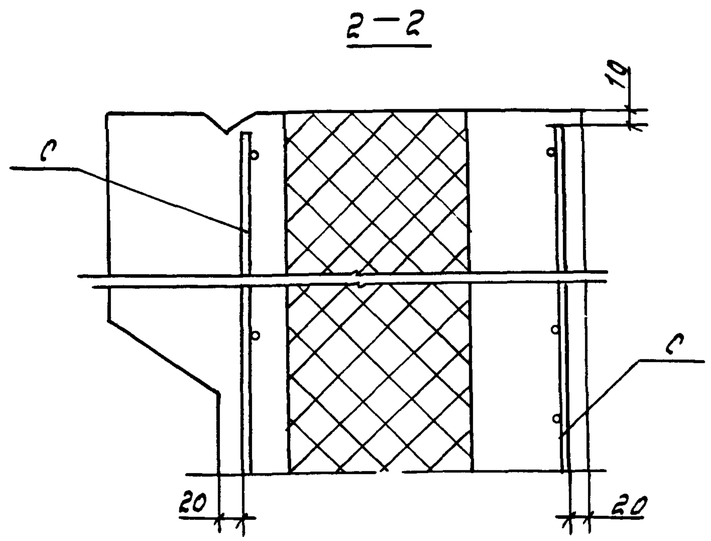

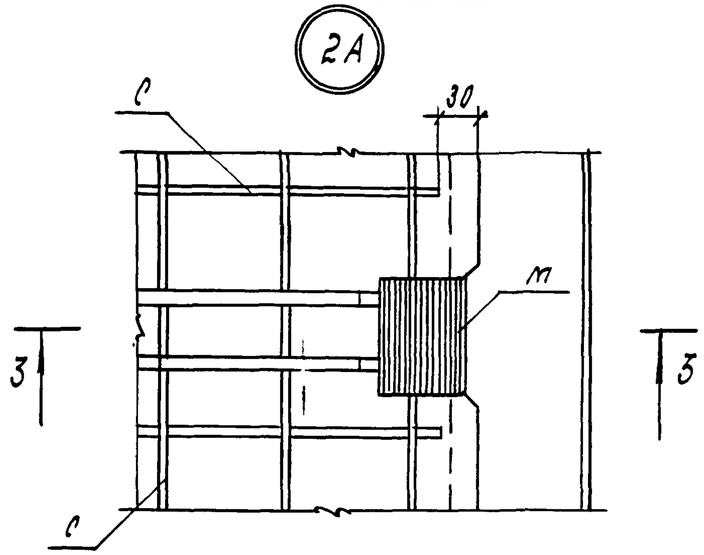

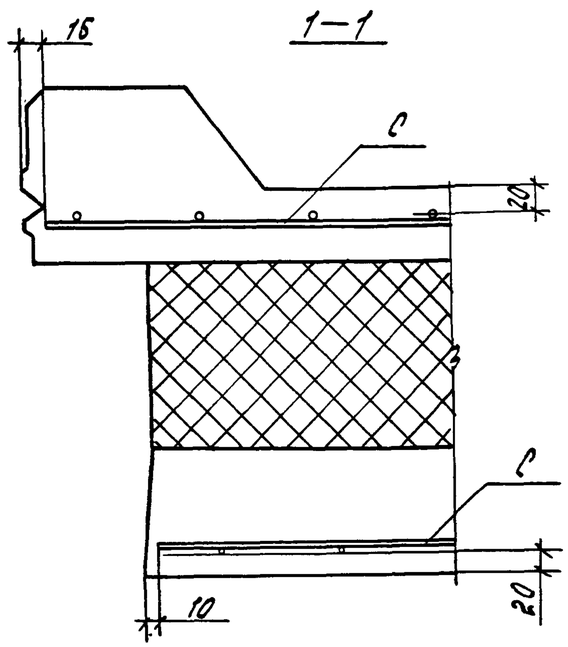

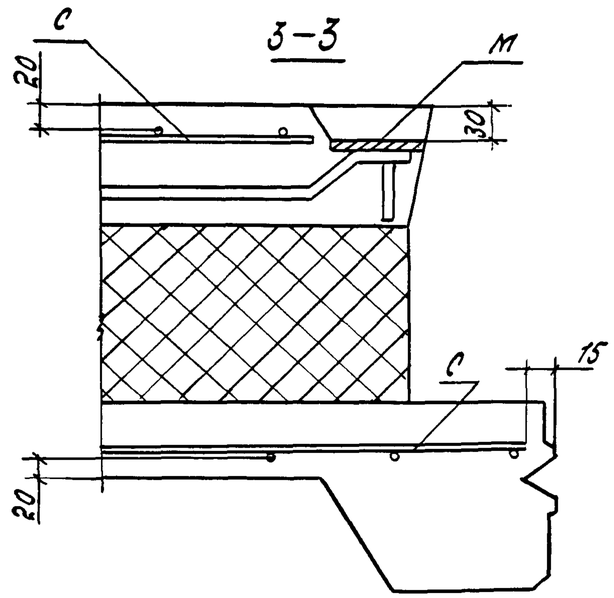

Привязан					1.100.1-7. 3-6		00.00.00.Д2
			Нач. АПМ	Печерин	12.89	Узлы армирования	Стадия: Р; Лист: 1; Листов: 12
			Гл. конст.	Радошкевич			СибЗНИИЭП г. Новосибирск
			Рук. гр.	Стабредова			
			Провер.	Стабредова			
Инв. №			Разраб.	Булгакова			

Инв. № подл. | Подпись и дата | Взам. инв. №

Копир. Морозова.

Формат А3

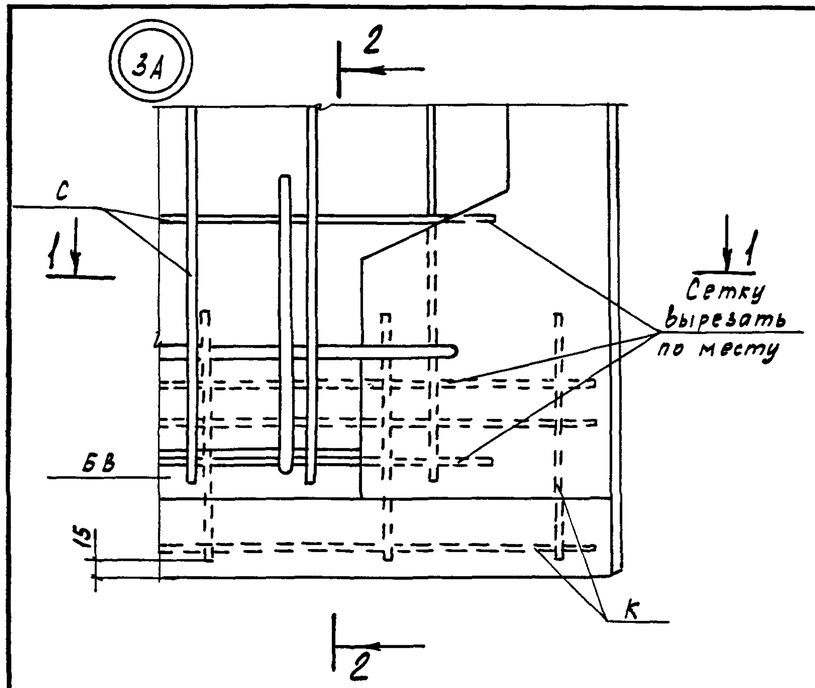

2-2

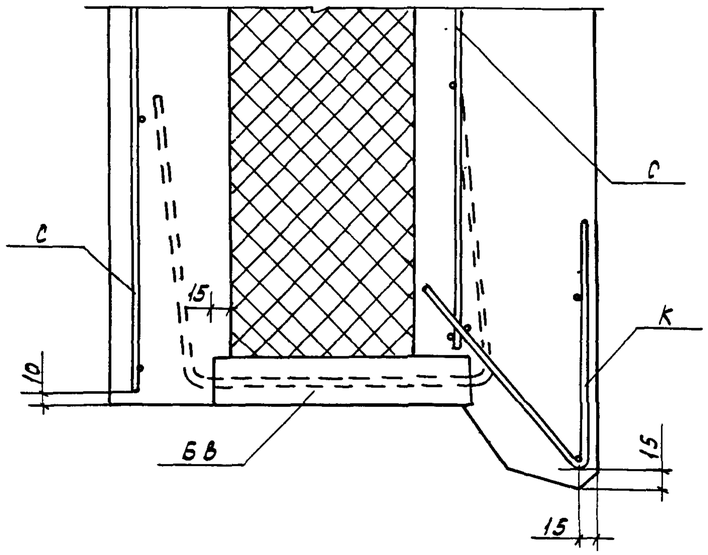

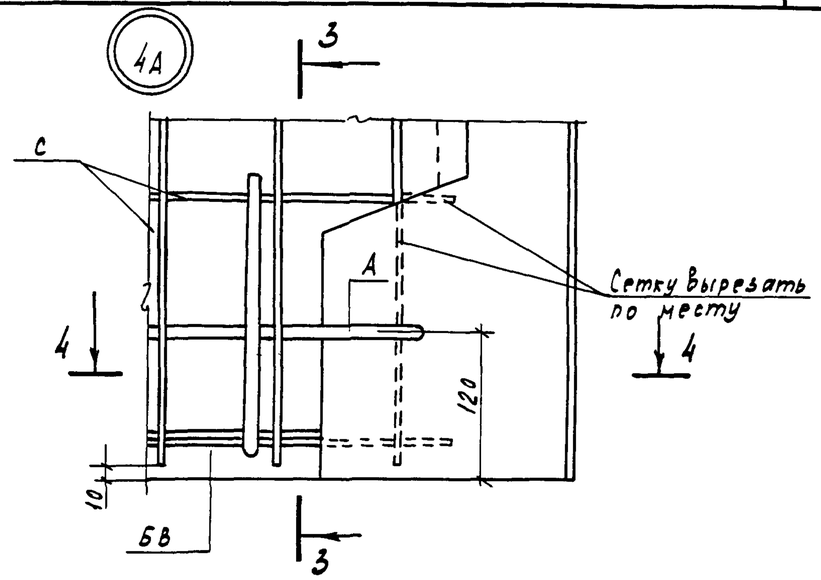

1-1

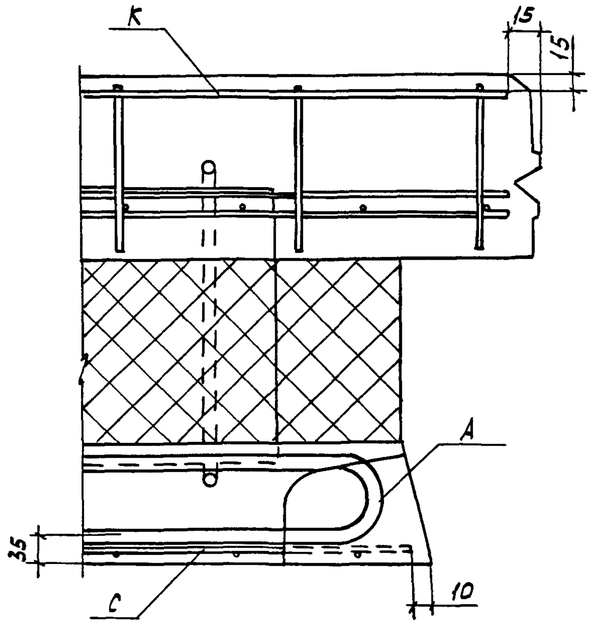

3-3

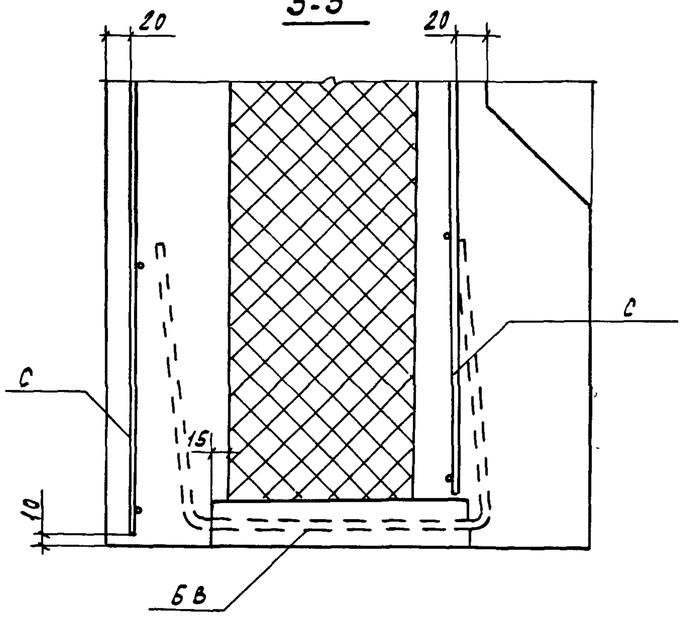

4-4

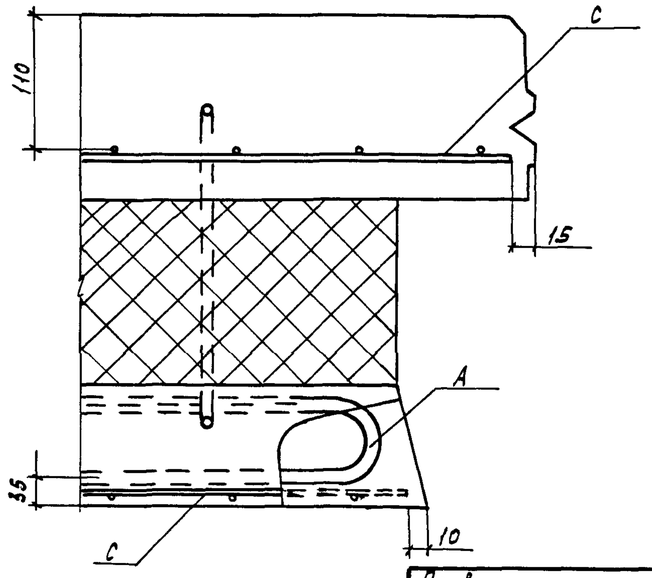

Привязан			
Инв. №			

1.100.1-7.3-6	00.00.00 Д2	Лист 2

Копировал Кириенко

Формат А3

Взам. инв. № | Подпись и дата | Инв. № подл.

5А

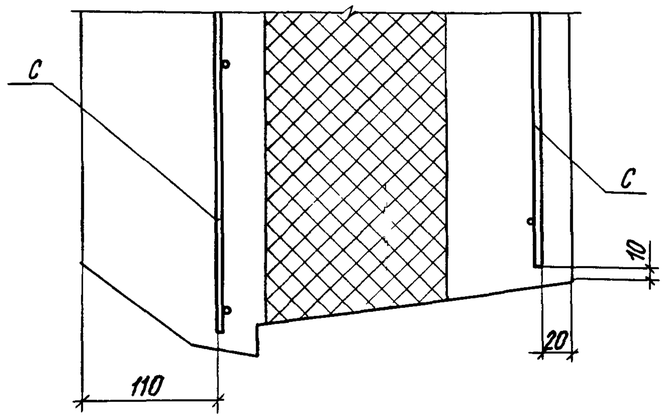

6А

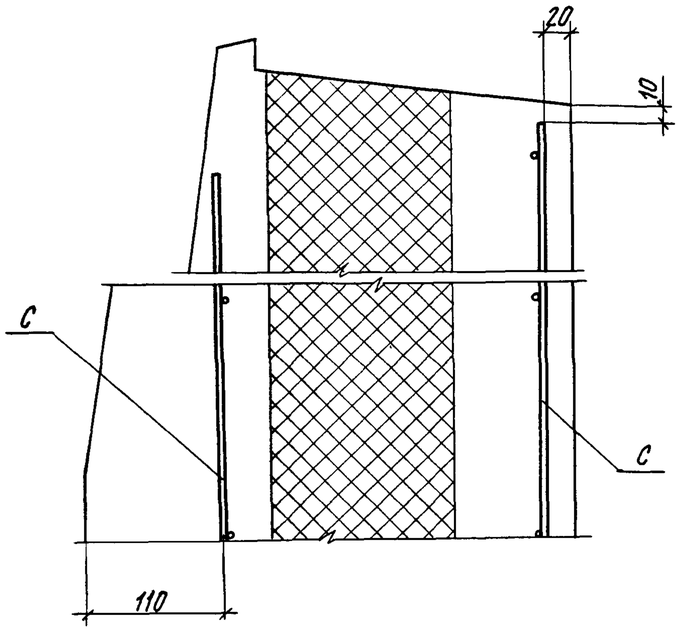

7А

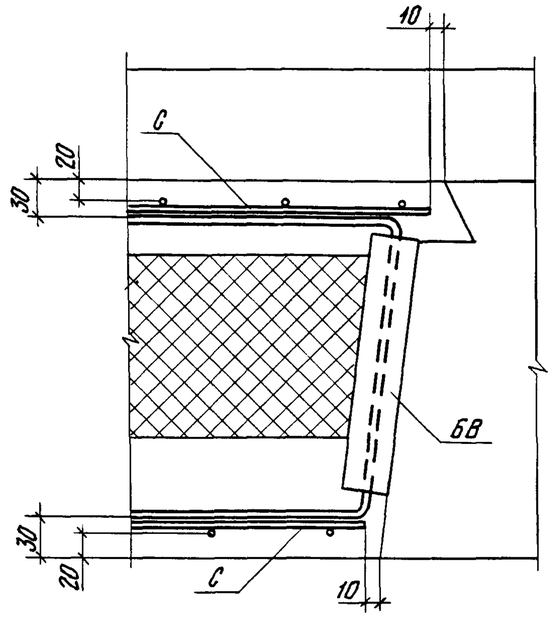

Взам. инв. №	
Подпись и дата	
Инв. № подл	

Привязан

Инв. №

1.100.1-7.3-6 00.00.00 Д2

Лист 3

Копировал

Формат А3

8А

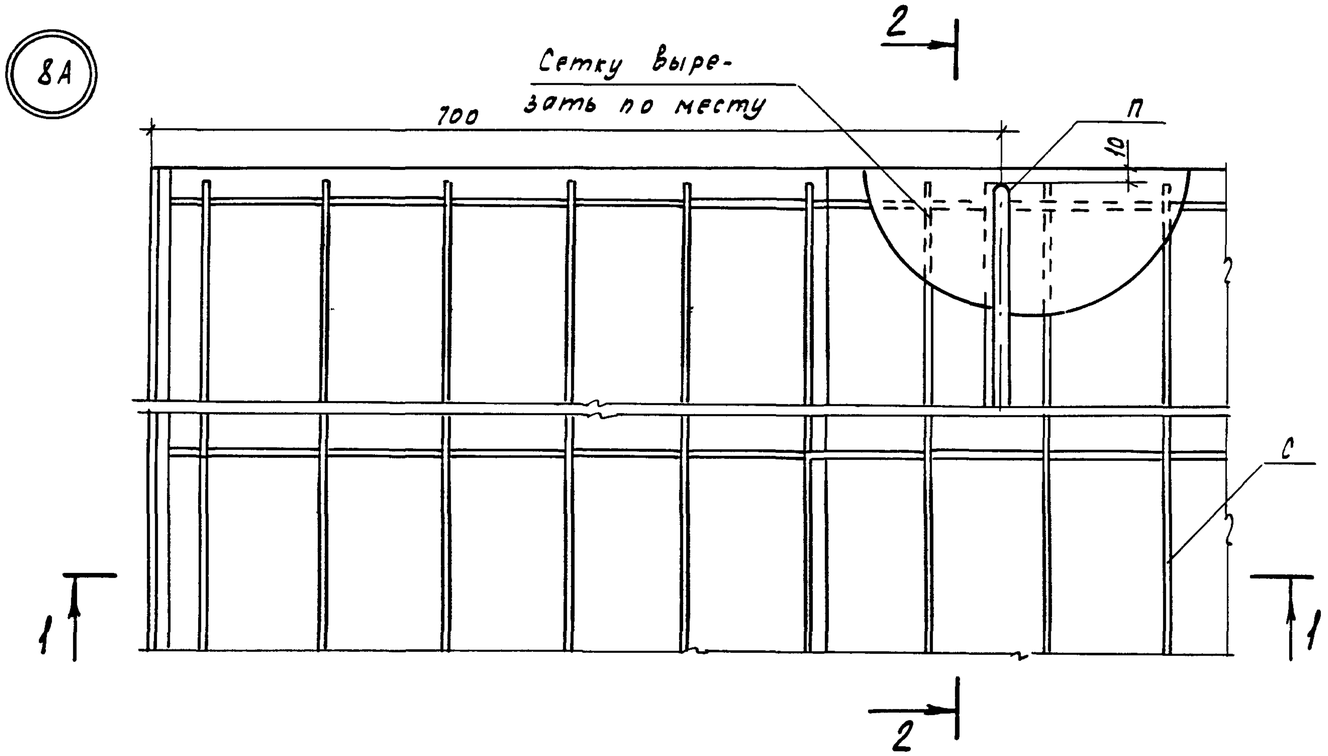

2-2

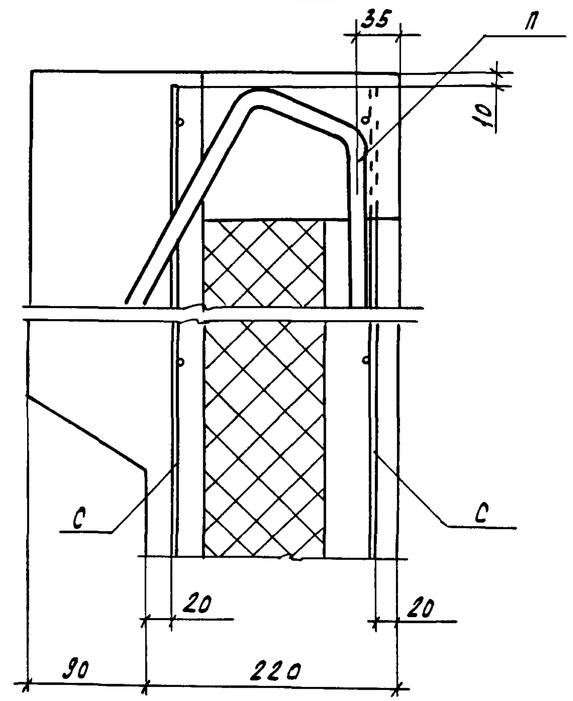

1-1

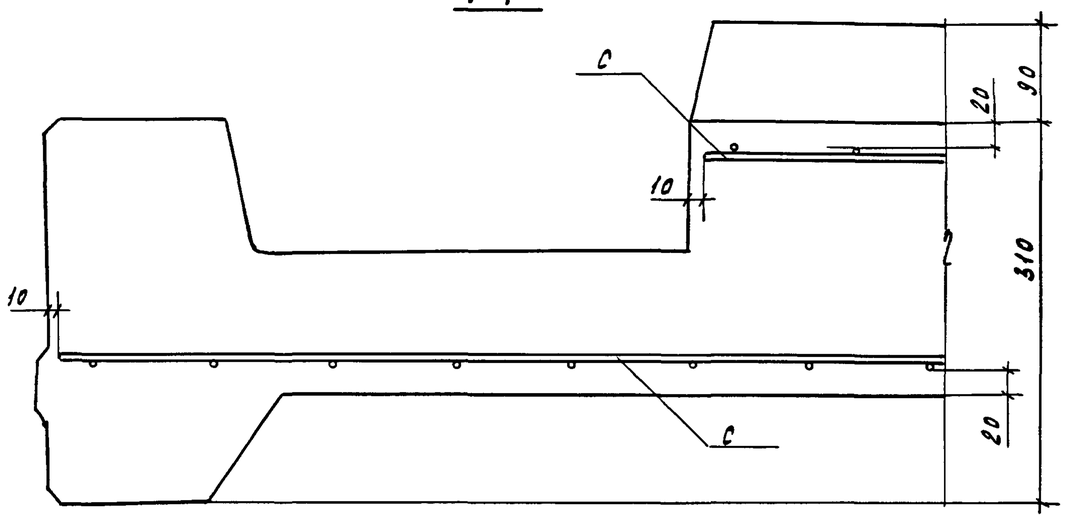

Привязан			
Инв.№			

1.100.1-7.3-6	00.00.00 Д2	Лист 4

Копировал Кириенко Формат А3

Взам. инв.№	
Подпись и дата	
Инв.№ подл.	

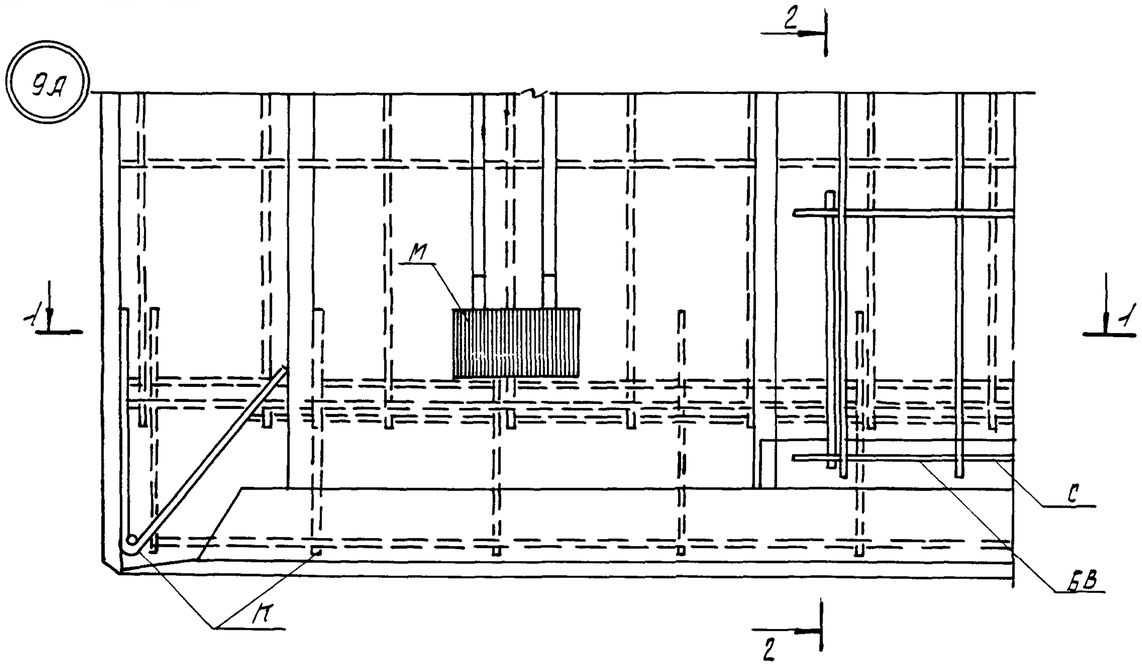

2-2

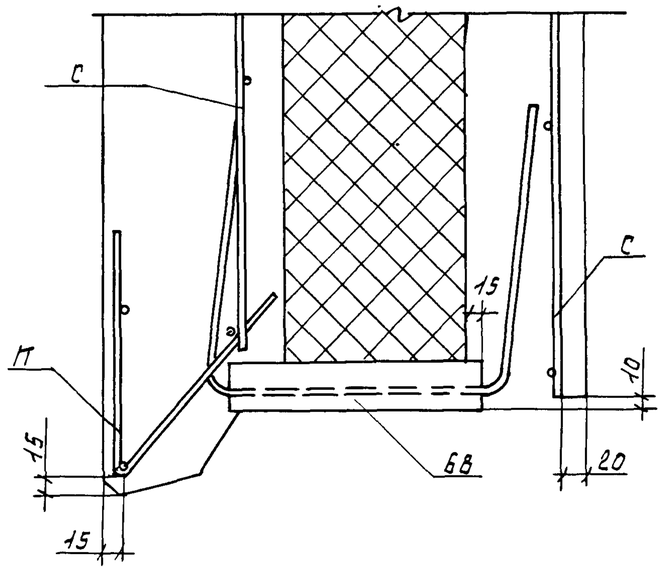

1-1

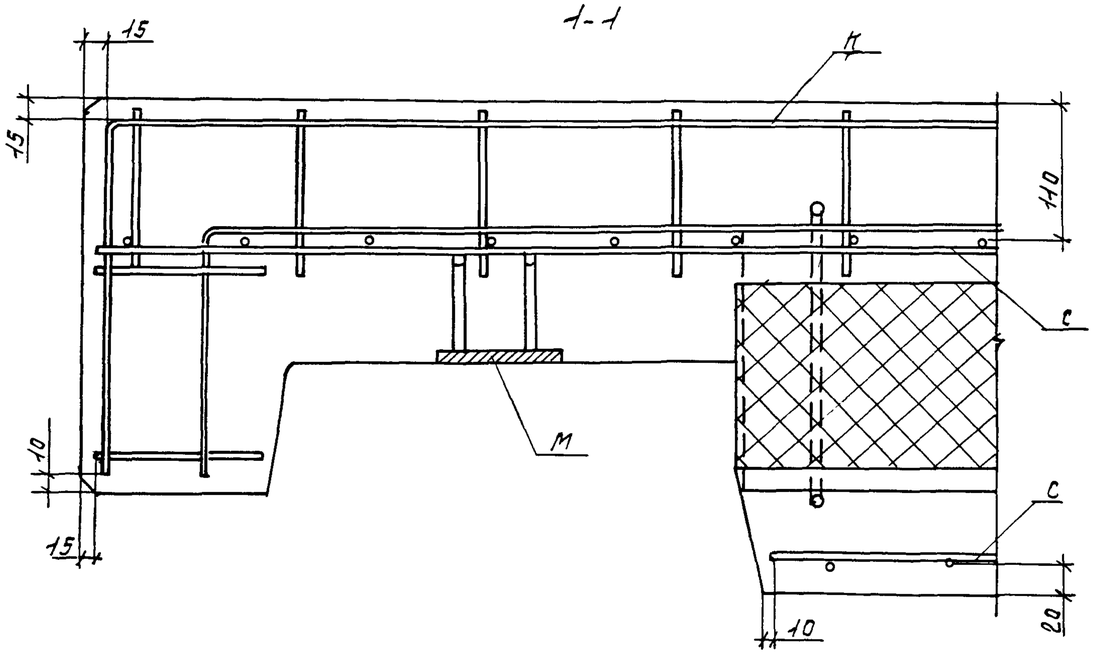

Взам. инв. №	
Подпись и дата	
Инв. № подл.	

Привязан			
Инв. №			

1.100.1-7.3-6	00.00.00ДА	Лист 5

Формат: А3

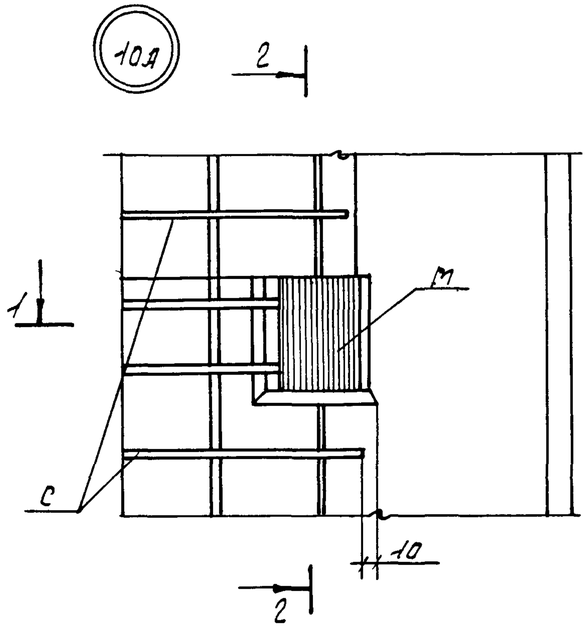

2 - 2

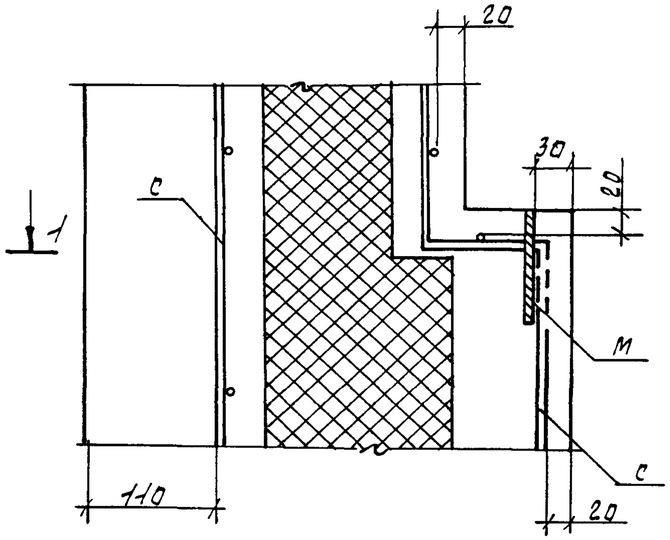

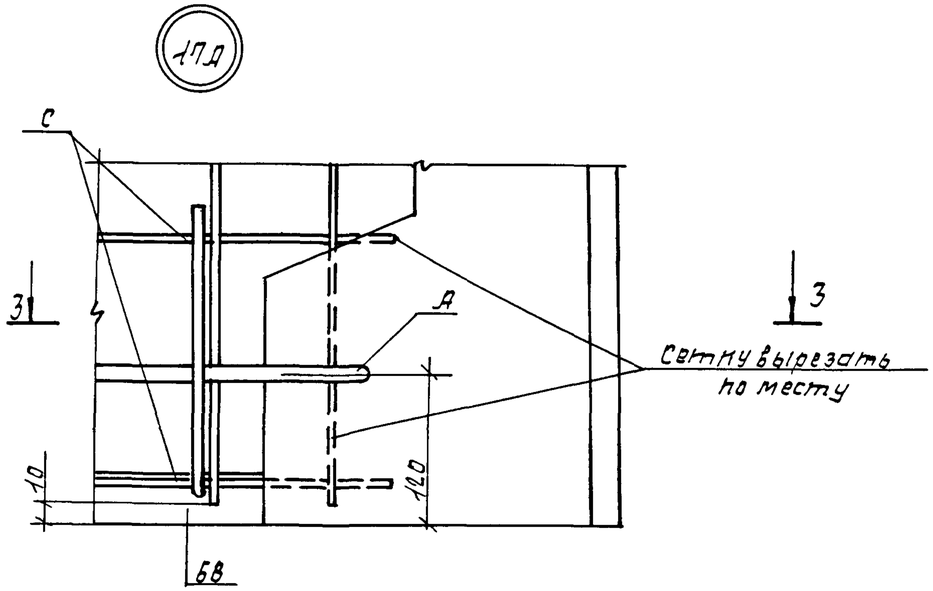

1 - 1

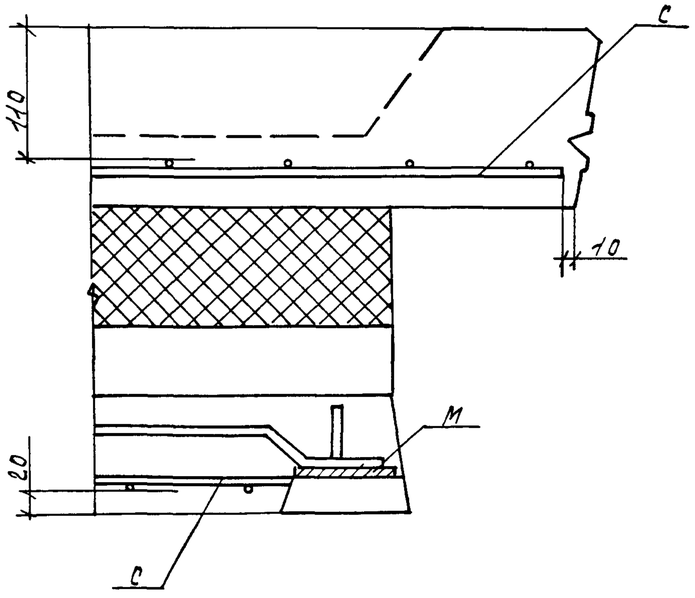

3 - 3

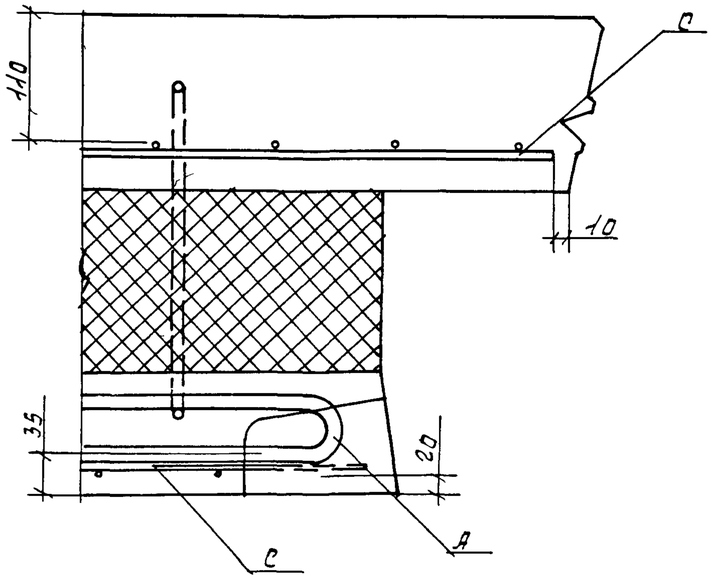

Привязан			
ИНВ. №			

1.100.1-17.3-8	00.00.00 ДГ	Лист 6

Формат: А3

Взам. инв. №			
Подпись и дата			
Инв. № подл.			

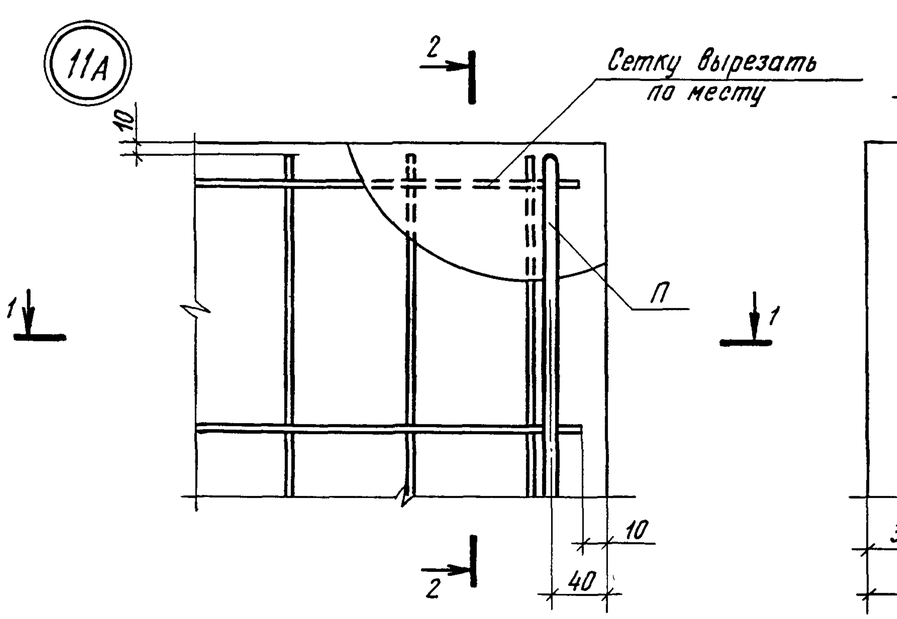

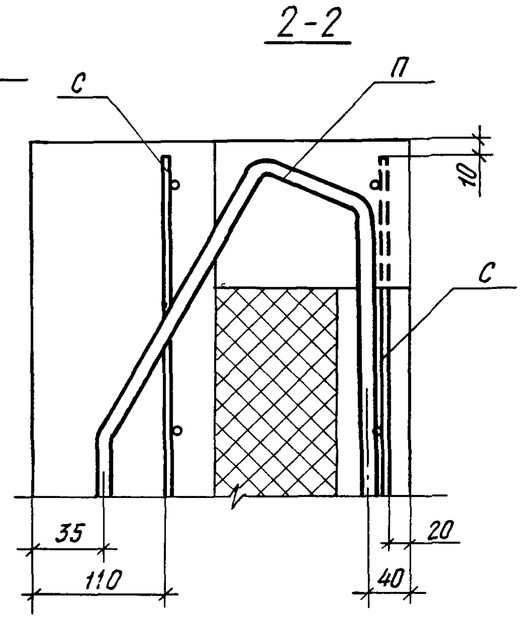

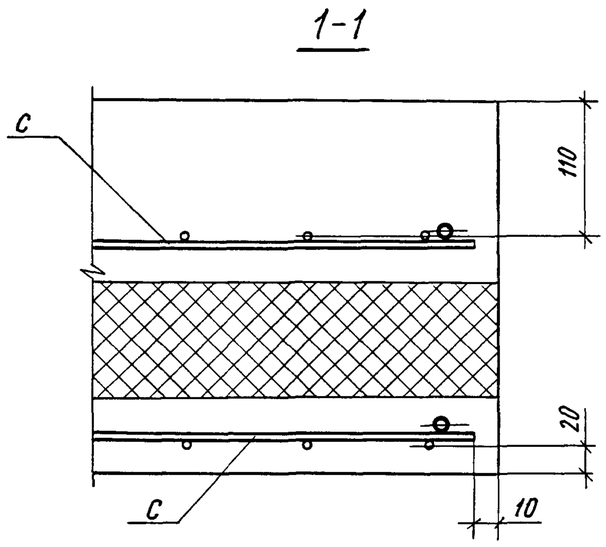

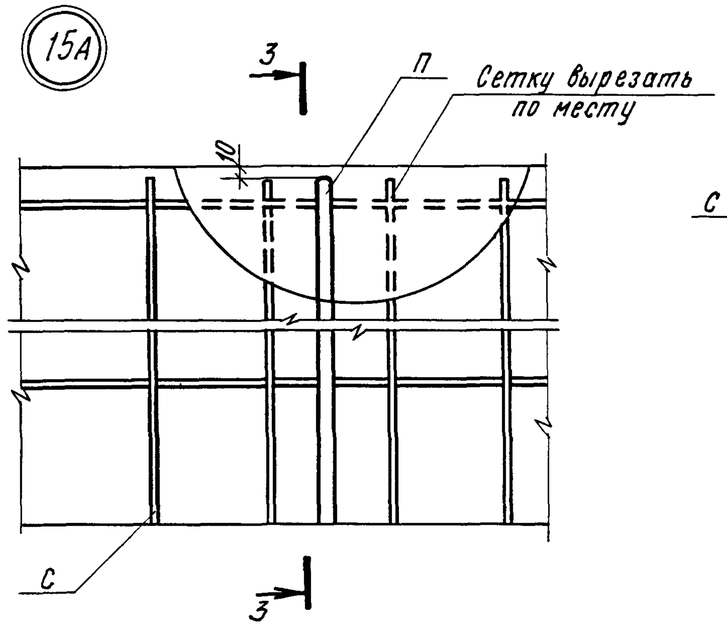

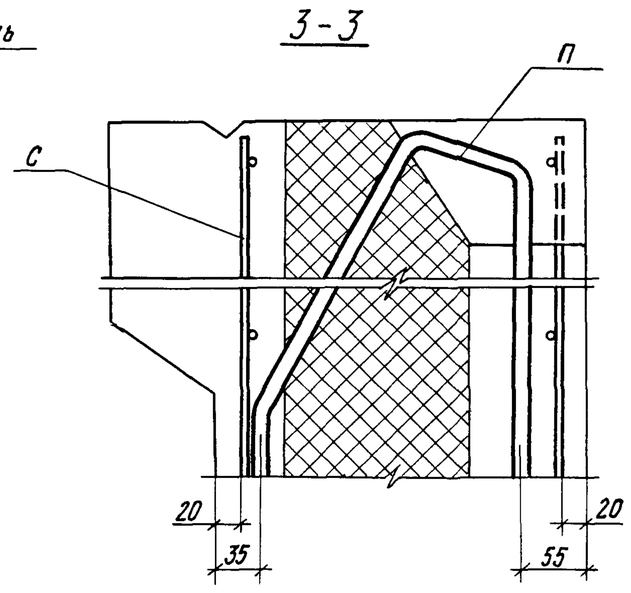

Привязан	
Инв.№	

1.100.1-7.3-6	00.00.00 Д2	Лист 7

Копировал Архипов

Формат А3

Инв.№ подл. | Подпись и дата | Взам. инв.№

12А

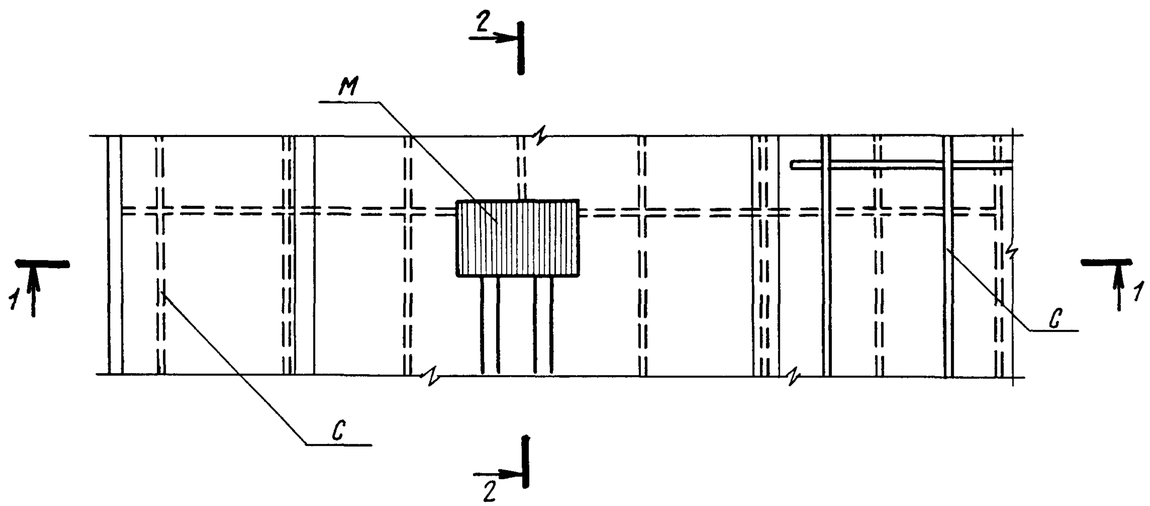

2-2

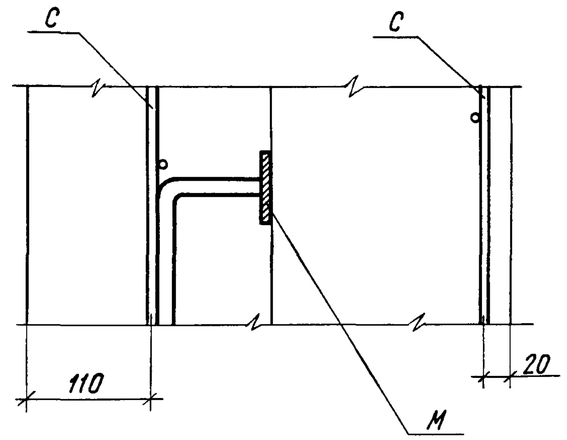

1-1

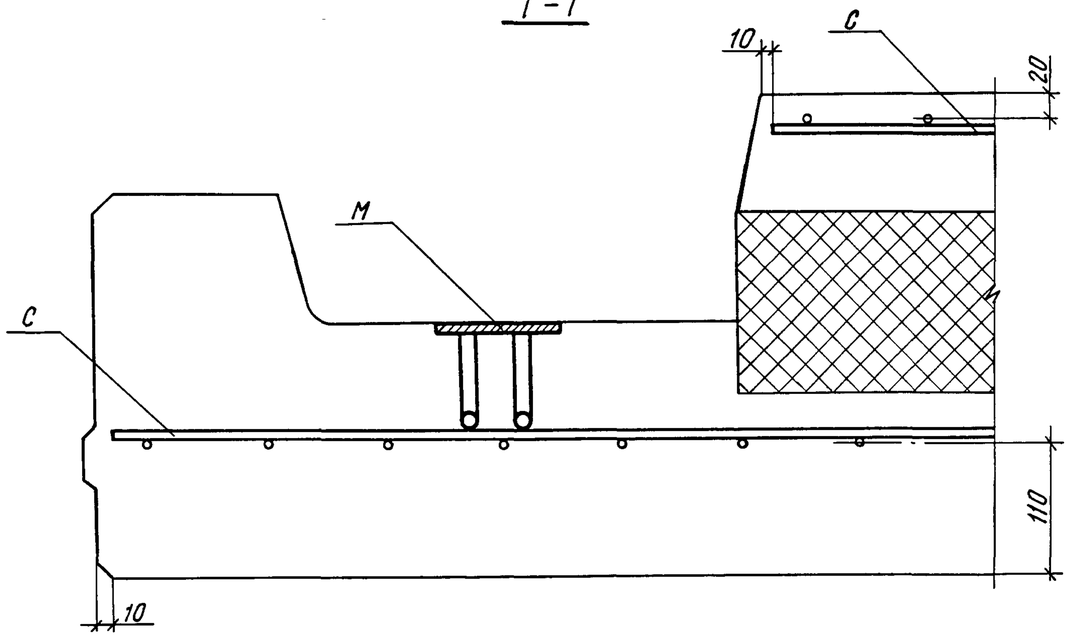

Привязан			
Инв.№			

1.100.1-7.3-6	00.00.00 Д2	Лист 8

Копировал Грехина

Формат А3

Взам. инв.№ | Подпись и дата | Инв.№ подл

13А

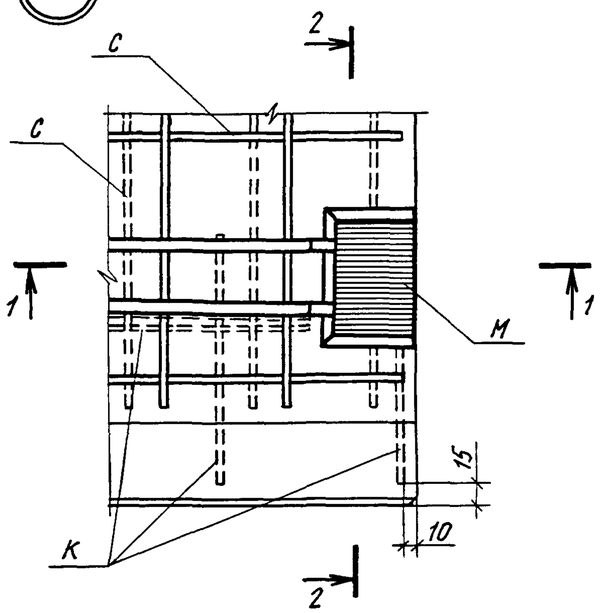

2-2

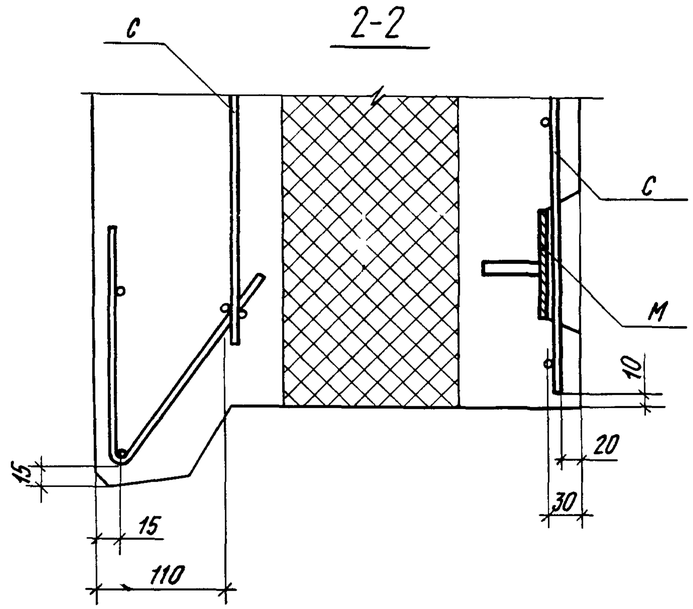

14А

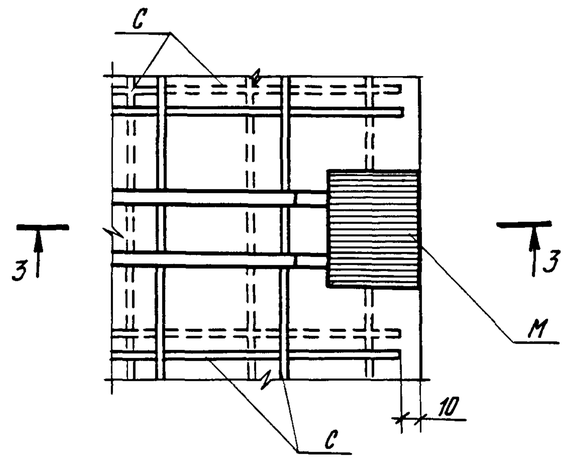

3-3

1-1

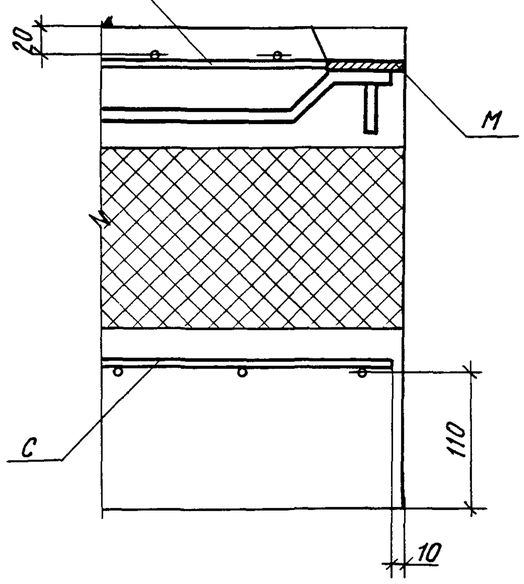

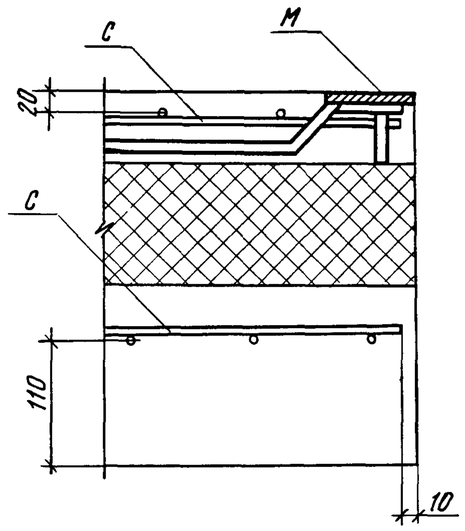

Инв.№ подл	Подпись и дата	Взам.инв.№

Привязан

Инв.№

1.100.1-7.3-6	00.00.00 Д2	Лист 9

Копировал Архипов

Формат А3

18А

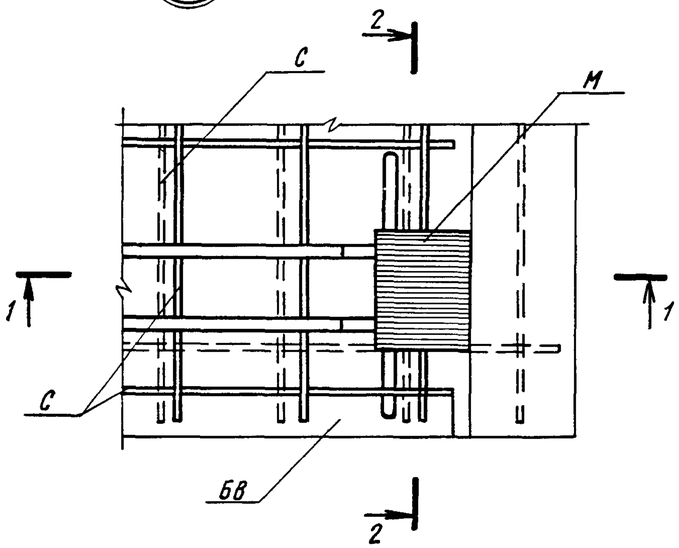

2-2

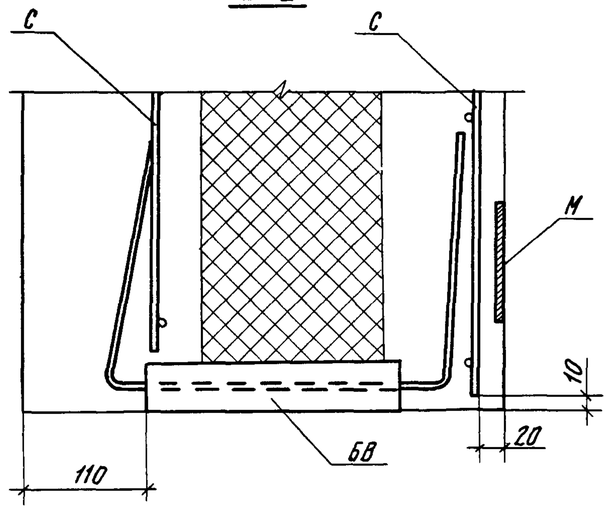

19А

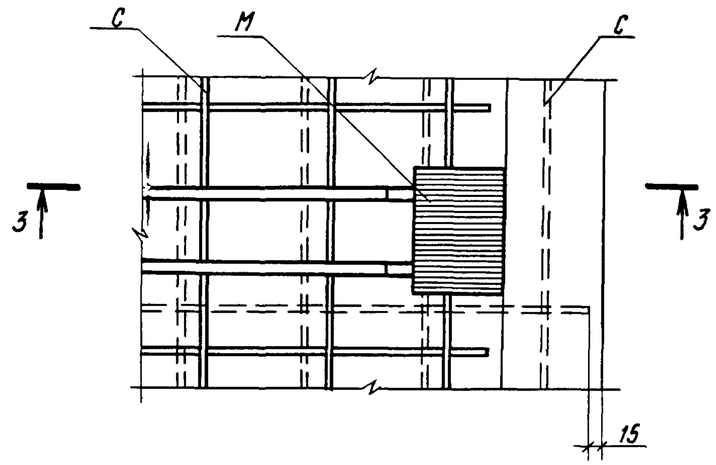

3-3

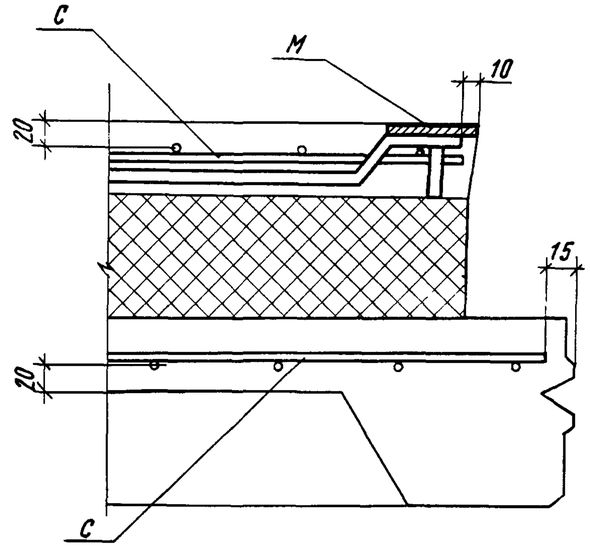

1-1

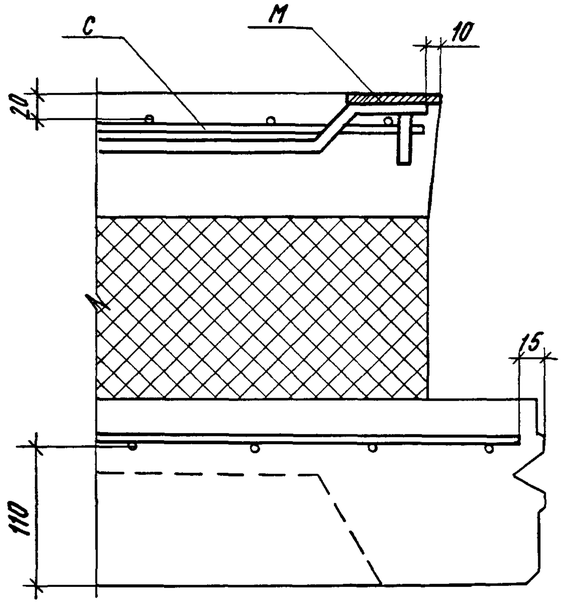

Инв.№ подл | Подпись и дата | Взам инв.№

Привязан

Инв.№

1.100.1-7.3-6	00.00.00 ДЗ	Лист 10

Копировал

Формат А3

20Д

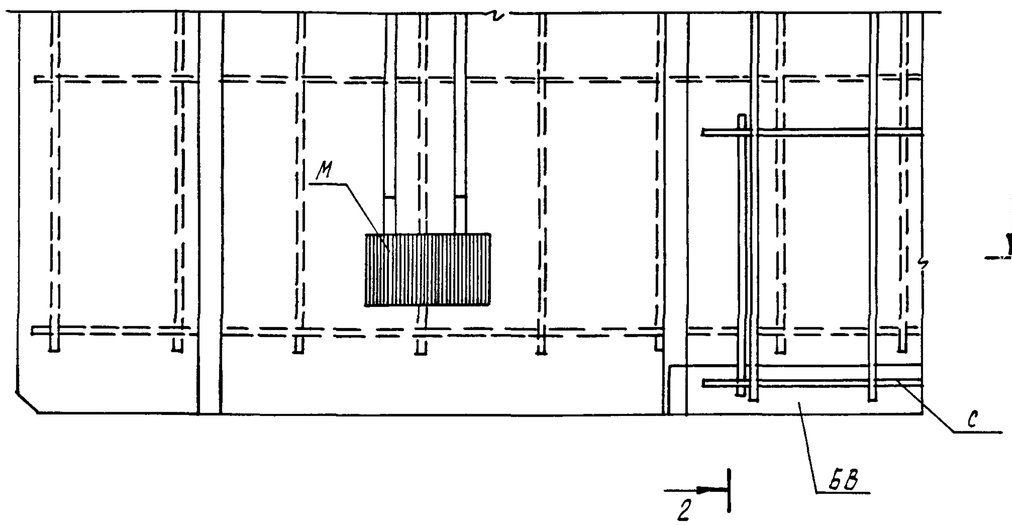

2-2

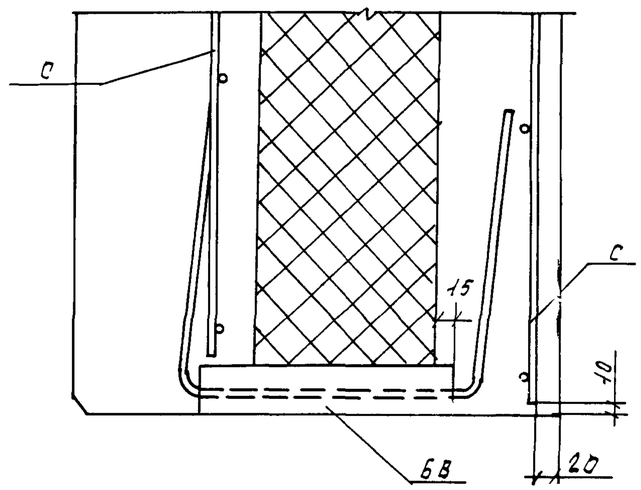

1-1

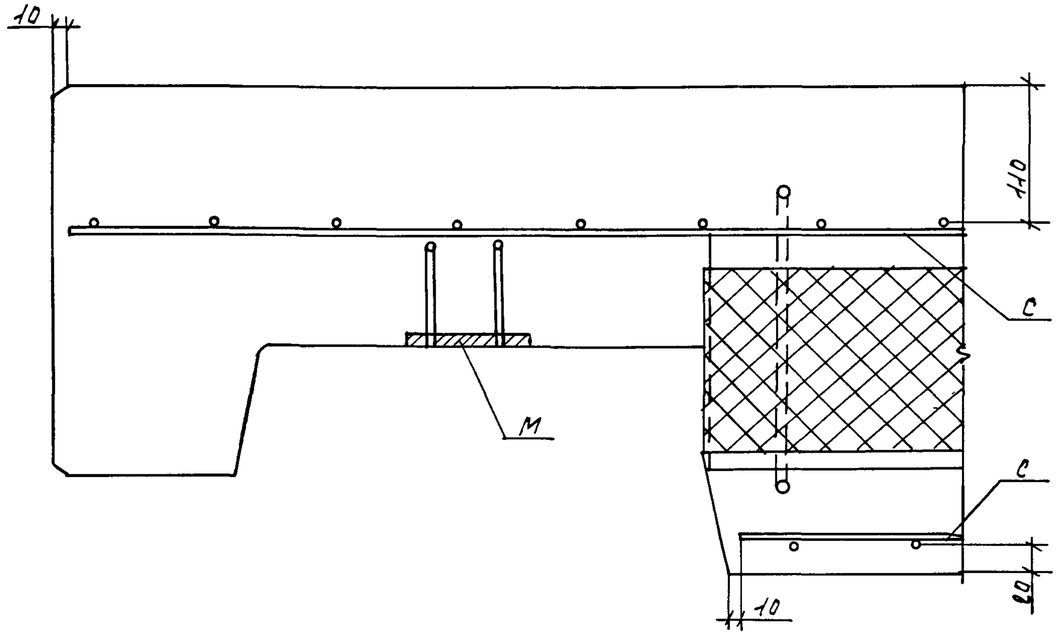

Взам. инв. №	
Подпись и дата	
Инв. № подл.	

Привязан

Инв. №

1.100.1-7.3-6	00.00.00ДГ	Лист 11

Формат: А3

21а

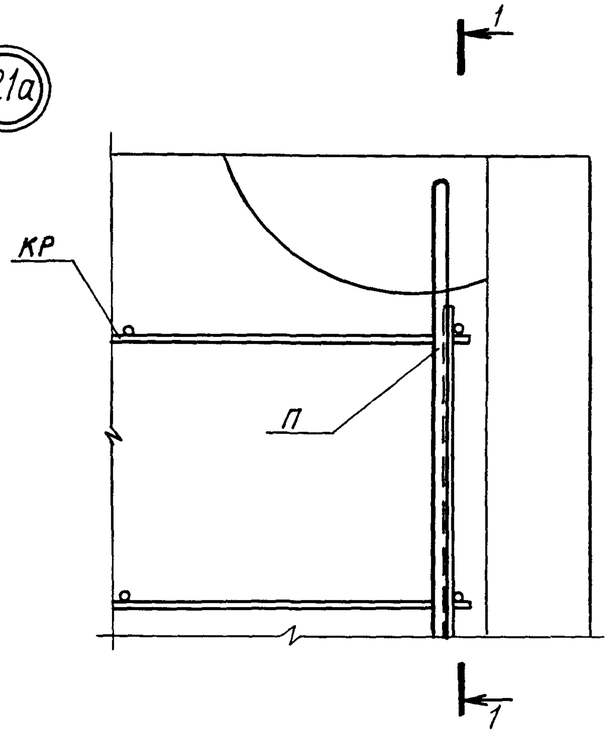

1-1

22а

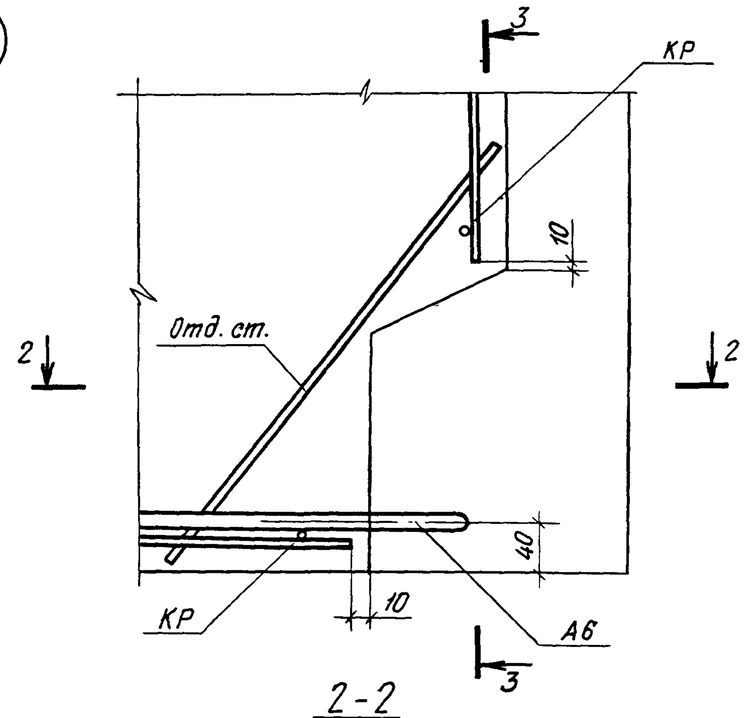

2-2

3-3

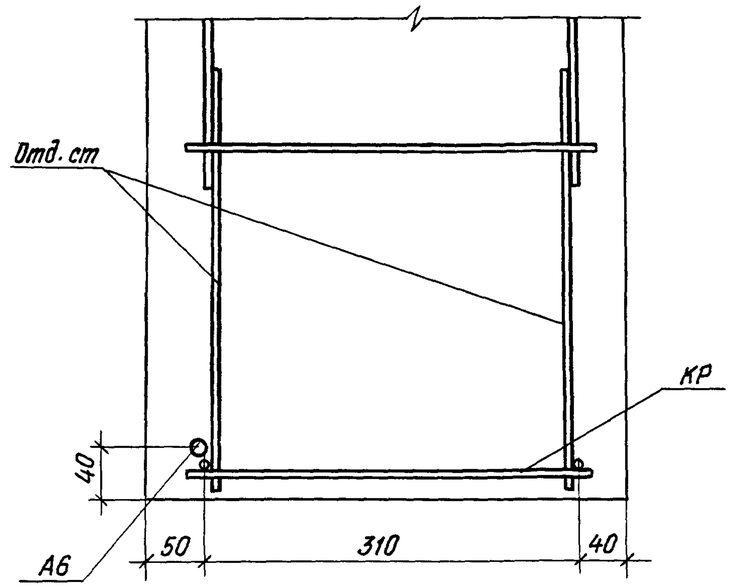

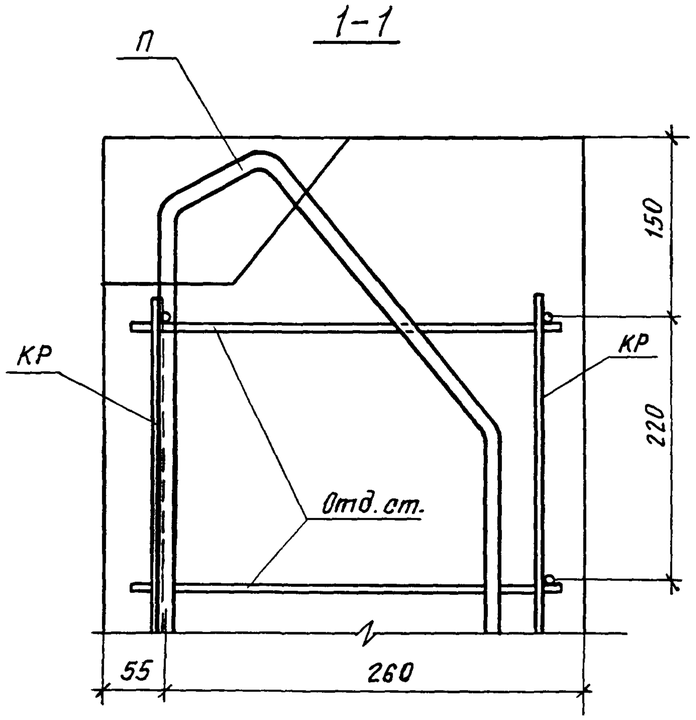

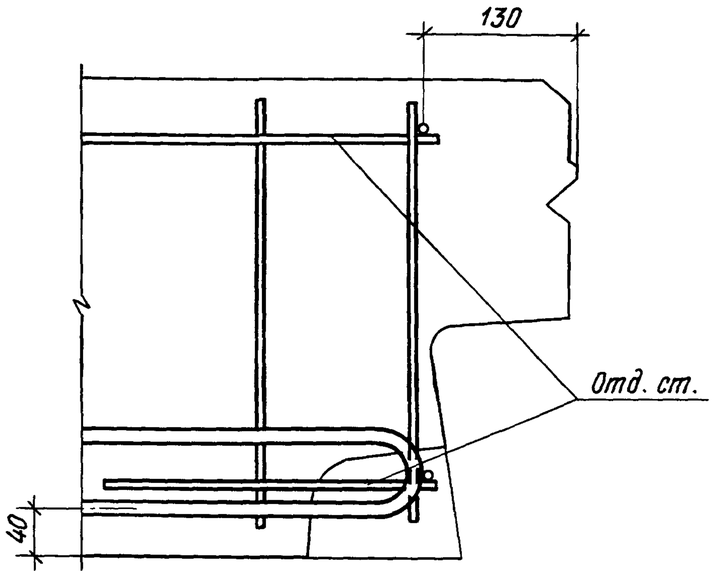

Привязан			
Инв. №			

1.100.1-7.3-6	00.00.00 Д2	Лист 12

Копировал

Формат А3

Инв. № подл. | Подпись и дата | Взам. инв. №

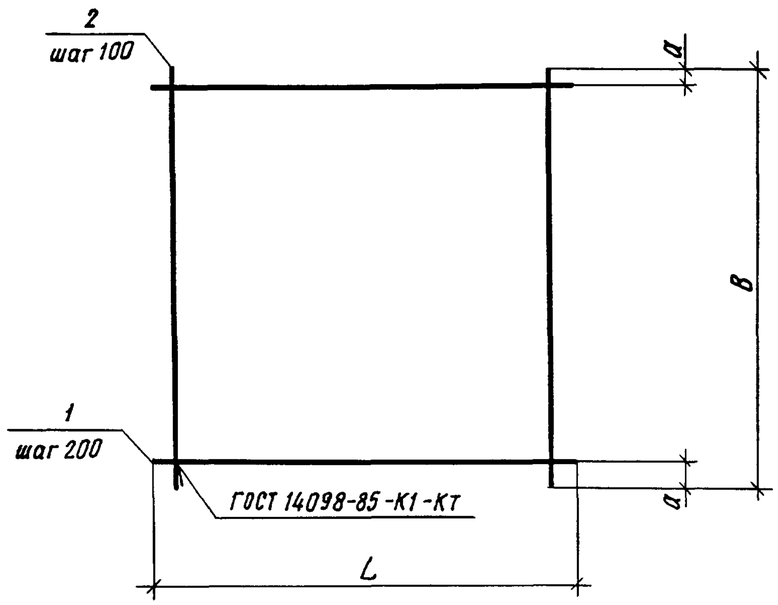

Обозначение	Марка	L	Размеры, мм B	Размеры, мм a	Масса, кг
1.100.1-7.3-6 00.00.01	С1	2600	1850	30	3,80
-01	С2	2450	1900	50	3,68
-02	С3	2950	1860	30	4,35
-03	С4	2800	1900	50	4,15
-04	С5	4450	1850	30	6,55
-05	С6	4300	1900	50	6,37

Формат	Зона	Поз.	Обозначение	Наименование	Кол	Примеч.
				1.100.1-7.3-6 00.00.01		С1
				Детали		
Б.Ч.		1		ф3ВрI ГОСТ 6727-80*, ℓ=2600	10	0,133 кг
Б.Ч.		2		ф3ВрI ГОСТ 6727-80*, ℓ=1860	26	0,095 кг
				1.100.1-7.3-6 00.00.01-01		С2
				Детали		
Б.Ч		1		ф3ВрI ГОСТ 6727-80*, ℓ=2450	10	0,125 кг
Б.Ч.		2		ф3ВрI ГОСТ 6727-80*, ℓ=1900	25	0,097 кг
				1.100.1-7.3-6 00.00.01-02		С3
				Детали		
Б.Ч.		1		ф3ВрI ГОСТ 6727-80*, ℓ=2950	10	0,15 кг
Б.Ч.		2		ф3ВрI ГОСТ 6727-80*, ℓ=1860	30	0,095 кг
				1.100.1-7.3-6 00.00.01-03		С4
				Детали		
Б.Ч.		1		ф3ВрI ГОСТ 6727-80*, ℓ=2800	10	0,143 кг
Б.Ч.		2		ф3ВрI ГОСТ 6727-80*, ℓ=1900	28	0,097 кг
				1.100.1-7.3-6 00.00.01-04		С5
				Детали		
Б.Ч.		1		ф3ВрI ГОСТ 6727-80*, ℓ=4450	10	0,227 кг
Б.Ч		2		ф3ВрI ГОСТ 6727-80*, ℓ=1860	45	0,095 кг
				1.100.1-7.3-6 00.00.01-05		С6
				Детали		
Б.Ч.		1		ф3ВрI ГОСТ 6727-80*, ℓ=4300	10	0,22 кг
Б.Ч.		2		ф3ВрI ГОСТ 6727-80*, ℓ=1900	43	0,097 кг

Привязан

Инв. №

Нач.АПМ-1	Печерин		12.89
Гл конст.	Радашкевич		
Рук. гр.	Стабредова		
Провер.	Стабредова		
Разраб.	Булгакова		

1.100.1-7.3-6 00.00.01

Сетка арматурная С1...С6

Стадия	Лист	Листов
Р		1

СибЗНИИЭП г. Новосибирск

Копировал Архипов

Формат А3

Инв. № подл. | Подпись и дата | Взам. инв. №

Рис.1

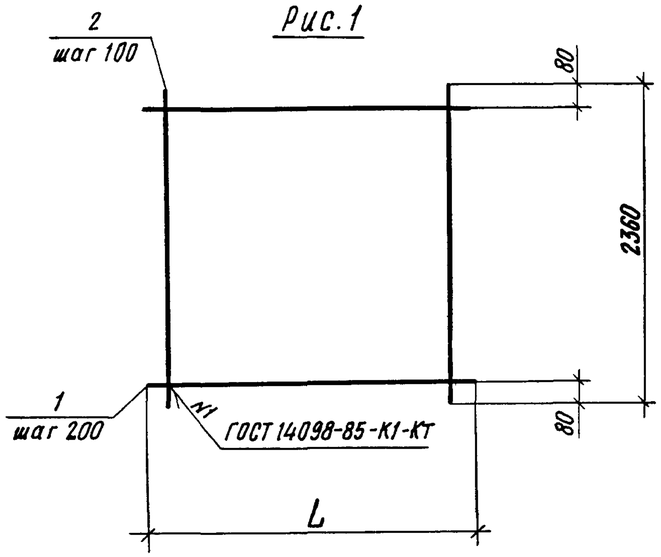

Рис.2

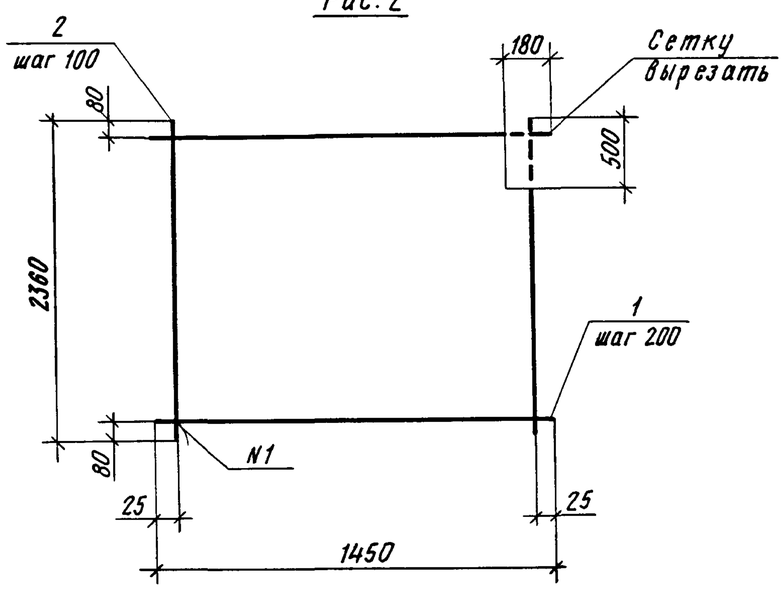

Формат	Зона	Поз	Обозначение	Наименование	Кол.	Примеч.
				1.100.1-7.3-6 00.00.02		С7
				Детали		
Б.Ч.		1		ф3ВрI ГОСТ 6727-80*, ℓ=4780	12	0,244кг
Б.Ч.		2		ф3ВрI ГОСТ 6727-80*, ℓ=2360	48	0,12кг
				1.100.1-7.3-6 00.00.02-01		С9
				Детали		
Б.Ч.		1		ф3ВрI ГОСТ 6727-80*, ℓ=6280	12	0,32кг
Б.Ч.		2		ф3ВрI ГОСТ 6727-80*, ℓ=2360	63	0,12кг
				1.100.1-7.3-6 00.00.02-02		С14
				Детали		
Б.Ч.		1		ф3ВрI ГОСТ 6727-80*, ℓ=4450	12	0,227кг
Б.Ч.		2		ф3ВрI ГОСТ 6727-80*, ℓ=2360	45	0,12кг
				1.100.1-7.3-6 00.00.02-03		С16
				Детали		
Б.Ч.		1		ф3ВрI ГОСТ 6727-80*, ℓ=3750	12	0,19кг
Б.Ч.		2		ф3ВрI ГОСТ 6727-80*, ℓ=2360	38	0,12кг
				1.100.1-7.3-6 00.00.02-04		С11
				Детали		
Б.Ч.		1		ф3ВрI ГОСТ 6727-80*, ℓ=1450	12	0,074кг
Б.Ч.		2		ф3ВрI ГОСТ 6727-80*, ℓ=2360	15	0,12кг

Обозначение	Марка	Рис	L	Масса, кг
1.100.1-7.3-6 00.00.02	С7	1	4780	8,69
-01	С9	1	6280	11,40
-02	С14	1	4450	8,12
-03	С16	1	3750	6,84
-04	С11	2	1450	2,69

Привязан

Инв.№

Взам инв.№ | Подпись и дата | Инв.№ подл

Нач.АПМ-1	Печерин		12.89
Гл.конст	Радашкевич		
Рук.гр.	Стабредова		
Провер.	Стабредова		
Разраб.	Булгакова		

1.100.1-7.3-6 00.00.02

Сетка арматурная
С7, С9, С14, С16, С11

Стадия	Лист	Листов
Р		1

СибЗНИИЭП
г.Новосибирск

Копировал

Формат А3

Рис.1

Развертка

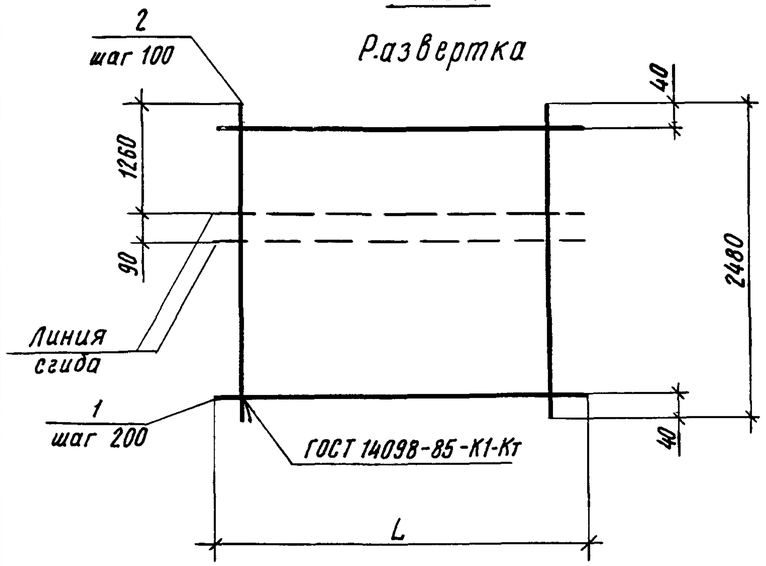

Схема сгиба

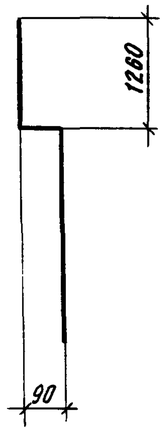

Формат	Зона	Поз.	Обозначение	Наименование	Кол	Примеч.
				1.100.1-7.3-6 00.00.03		С8
				Детали		
Б.Ч.		1		ф3ВрI ГОСТ 6727-80*, ℓ=3700	13	0,19 кг
Б.Ч.		2		ф3ВрI ГОСТ 6727-80*, ℓ=2480	37	0,126 кг
				1.100.1-7.3-6 00.00.03-01		С10
				Детали		
Б.Ч.		1		ф3ВрI ГОСТ 6727-80*, ℓ=5200	13	0,265 кг
Б.Ч.		2		ф3ВрI ГОСТ 6727-80*, ℓ=2480	52	0,126 кг
				1.100.1-7.3-6 00.00.03-02		С15
				Детали		
Б.Ч.		1		ф3ВрI ГОСТ 6727-80*, ℓ=4250	13	0,217 кг
Б.Ч.		2		ф3ВрI ГОСТ 6727-80*, ℓ=2480	43	0,126 кг

Обозначение	Марка	L	Масса, кг
1.100.1-7.3-6 00.00.03	С8	3700	7,13
-01	С10	5200	10,00
-02	С15	4250	8,24

Привязан

Инв №

Нач АПМ-1	Печерин		12.89
Гл конст.	Радашкевич		
Рук. гр.	Стабредова		
Провер.	Стабредова		
Разраб.	Булгакова		

1.100.1-7.3-6 00.00.03

Сетка арматурная С8, С10, С15

Стадия	Лист	Листов
Р		1

СибЗНИИЭП г.Новосибирск

Копировал

Формат А3

Взам. инв. № | Подпись и дата | Инв. № подл.

Развертка

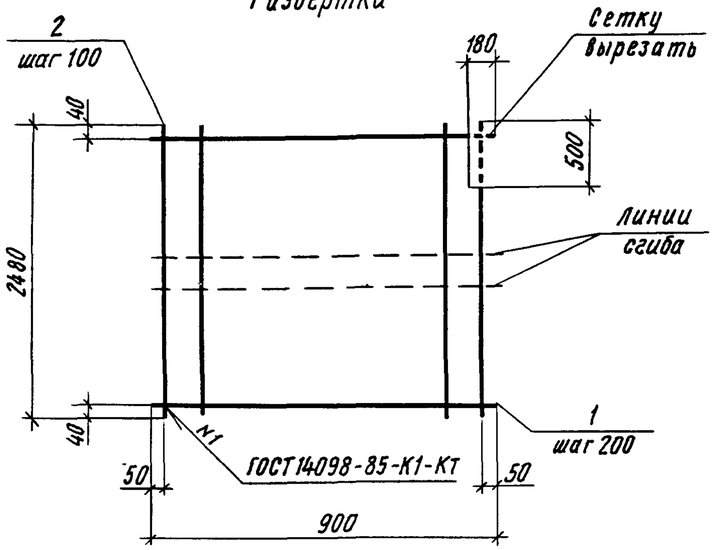

Рис.1

Рис.2

Схема сгиба

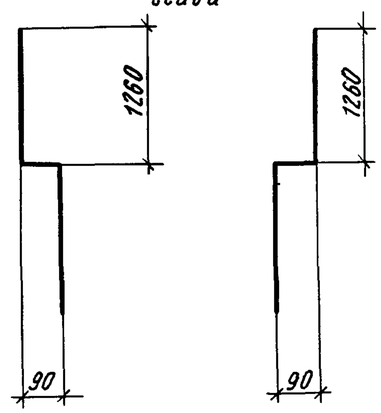

Формат	Зона	Поз.	Обозначение	Наименование	Кол	Примеч.
				1.100.1-7.3-6 00.00.04		С12
				Детали		
Б.Ч.		1		ФЗВрI ГОСТ 6727-80*, ℓ=900	13	0,046кг
Б.Ч.		2		ФЗВрI ГОСТ 6727-80*, ℓ=2480	9	0,128кг
				1.100.1-7.3-6 00.00.04-01		С12л
				Детали		
Б.Ч		1		ФЗВрI ГОСТ 6727-80,* ℓ=900	13	0,046кг
Б.Ч.		2		ФЗВрI ГОСТ 6727-80*, ℓ=2480	9	0,126 кг
				1.100.1-7.3-6 00.00.04-02		С17
				Детали		
Б.Ч.		1		ФЗВрI ГОСТ 6727-80*, ℓ=3400	13	0,173 кг
Б.Ч.		2		ФЗВрI ГОСТ 6727-80*, ℓ=2480	34	0,126 кг

Развертка

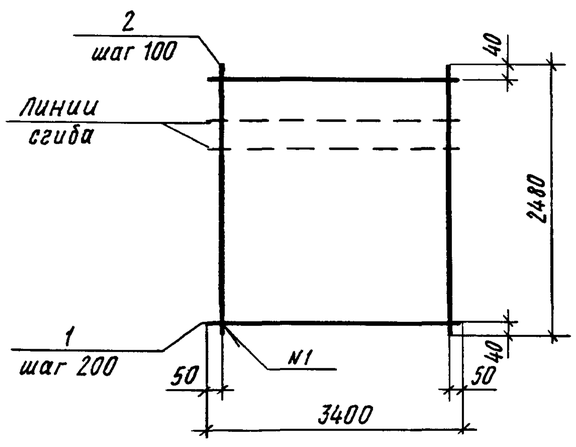

Рис.3

Схема сгиба

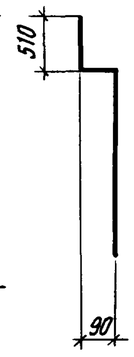

Обозначение	Марка	Рис	Масса, кг
1.100.1-7.3-6 00.00.04	С12	1	1,73
-01	С12 л	2	1,73
-02	С17	3	6,53

Привязан

Инв.№

Нач АПМ-1	Печерин		12.89
Гл.конст	Радашкевич		
Рук.гр.	Стабредова		
Провер.	Стабредова		
Разраб.	Булгакова		

1.100.1-7.3-6 00.00.04

Сетка арматурная С12, С12л, С17

Стадия	Лист	Листов
Р		1

СибЗНИИЭП г. Новосибирск

Копировал

Формат А3

Инв.№ подл | Подпись и дата | Взам. инв.№

Рис. 1

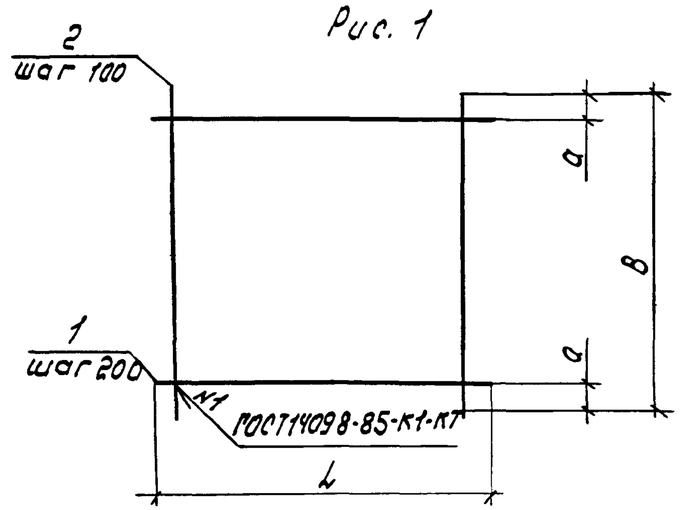

Рис. 2

Развертка

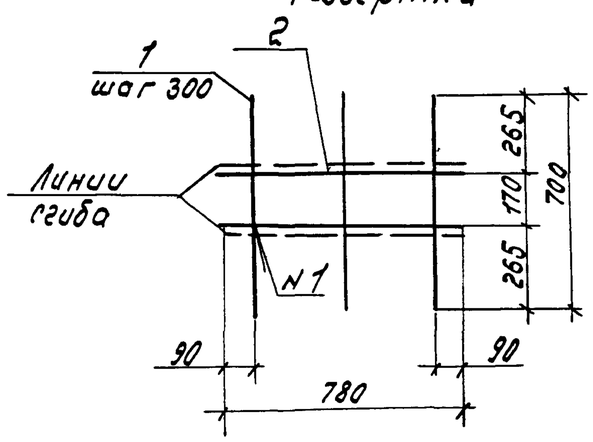

Схема сгиба

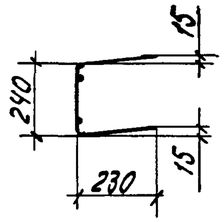

Формат	Зона	Поз.	Обозначение	Наименование	Кол.	Примеч.
				1.100.1-7.3-6 00.00.05		С13
				Детали.		
Б4		1		Ф3Вр I ГОСТ6727-80*; ℓ=1100	10	0.056 кг
Б4		2		Ф3Вр I ГОСТ6727-80*; ℓ=1860	11	0.095 кг.
				1.100.1-7.3-6 00.00.05-01		0.18
				Детали.		
Б4.		1		Ф3Вр I ГОСТ6727-80* ℓ=950	10	0.048 кг.
Б4		2		Ф3Вр I ГОСТ6727-80*; ℓ=1900	19	0.097 кг.
				1.100.1-7.3-6 00.00.05-02		КР7
				Детали		
Б4		1		Ф8А III ГОСТ5781-82* ℓ=700	3	0.28 кг
Б4		2		Ф4Вр I ГОСТ5727-80*; ℓ=780	2	0.07 кг.

Обозначение	Марка	Рис	L	Размеры, мм B	Размеры, мм a	Масса кг.
1.100.1-7.3-6 00.00.05	С13	1	1100	1860	30	1.61
-01	С18	1	950	1900	50	2.32
-02	КР7	2	–	–	–	0.98

Взам. инв. №

Подпись и дата

Инв. № подл.

Привязан

Инв. №

Нач. АПМ	Печерин		12.89
Гл. конст.	Радашкевич		
Рук. гр.	Стабредова		
Провер.	Стабредова		
Разраб.	Булгакова		

1.100.1-7.3-6 00.00.05

Сетка арматурная С13, С18. Каркас КР7

Стадия	Лист	Листов
Р		1

СибЗНИИЭП г. Новосибирск

Копир. Морозова.

Формат А3

Развертка

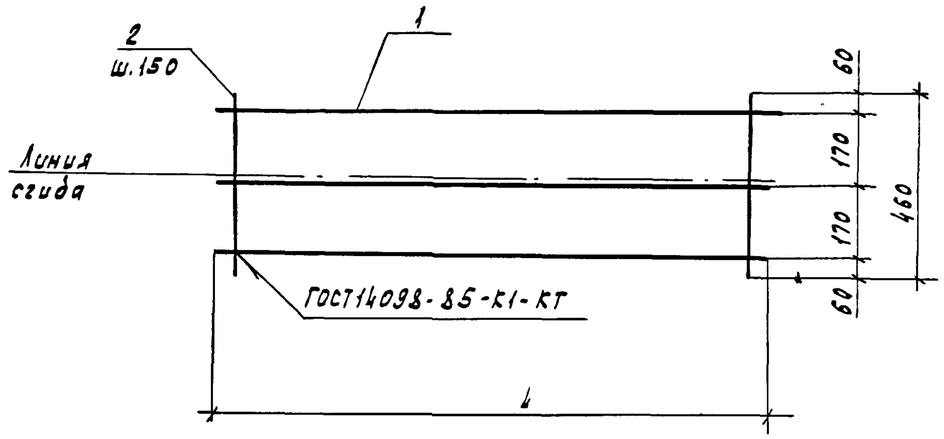

Схема
сгиба

Обозначение	Марка	L	Масса, кг
1.100.1-7.3-6 00.00.06	КР1	2600	1.88
-01	КР2	2950	2.10
-02	КР3	4450	3.17
-03	КР4	5350	3.80
-04	КР5	6850	4.85
-05	КР6	1750	1.26

Формат	Зона	Поз.	Обозначение	Наименование	Кол.	Примеч.
				1.100.1-7.3-6 00.00.06		КР1
				Детали		
Б4		1		ф4Вр$\overline{I}$ ГОСТ 6727-80*, ℓ=2600	3	0.237кг
Б4		2		ф5Вр$\overline{I}$ ГОСТ 6727-80*, ℓ=460	18	0.065кг
				1.100.1-7.3-6 00.00.06-01		КР2
				Детали		
Б4		1		ф4Вр$\overline{I}$ ГОСТ 6727-80*, ℓ=2950	3	0.268кг
Б4		2		ф5Вр$\overline{I}$ ГОСТ 6727-80*, ℓ=460	20	0.065кг
				1.100.1-7.3-6 00.00.06-02		КР3
				Детали		
Б4		1		ф4Вр$\overline{I}$ ГОСТ 6727-80*, ℓ=4450	3	0.405кг
Б4		2		ф5Вр$\overline{I}$ ГОСТ 6727-80*, ℓ=460	30	0.055кг
				1.100.1-7.3-6 00.00.06-03		КР4
				Детали		
Б4		1		ф4Вр$\overline{I}$ ГОСТ 6727-80*, ℓ=5350	3	0.487кг
Б4		2		ф5Вр$\overline{I}$ ГОСТ 6727-80*, ℓ=460	36	0.065кг
				1.100.1-7.3-6 00.00.06-04		КР5
				Детали		
Б4		1		ф4Вр$\overline{I}$ ГОСТ 6727-80*, ℓ=6850	3	0.623кг
Б4		2		ф5Вр$\overline{I}$ ГОСТ 6727-80*, ℓ=460	46	0.065кг
				1.100.1-7.3-6 00.00.06-05		КР6
				Детали		
Б4		1		ф4Вр$\overline{I}$ ГОСТ 6727-80*, ℓ=1750	3	0.16кг
Б4		2		ф5Вр$\overline{I}$ ГОСТ 2727-80* ℓ=460	12	0.065кг

Взам.инв.№ | Подпись и дата | Инв.№ подл.

Привязан

Инв.№

Нач.АПМ	Печерин		12.89
Гл.конс.	Радашкевич		
Рук.гр.	Стабредова		
Провер.	Стабредова		
Разраб.	Булгакова		

1.100.1-7.3-6 00.00.06

Каркасы
КР1...КР6

Стадия	Лист	Листов
Р		1

СибЗНИИЭП
г. Новосибирск

Копировал Кириенко

Формат А3

Рис. 1

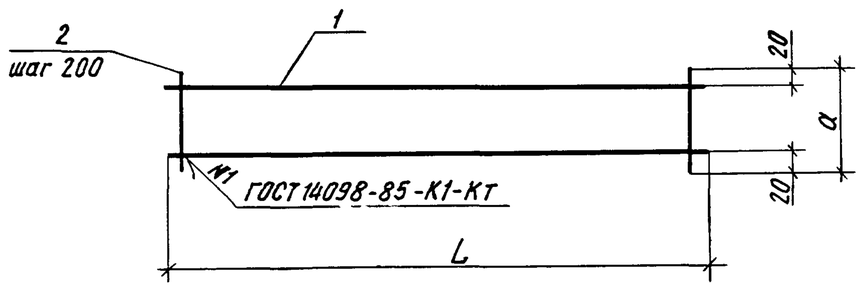

Рис. 2

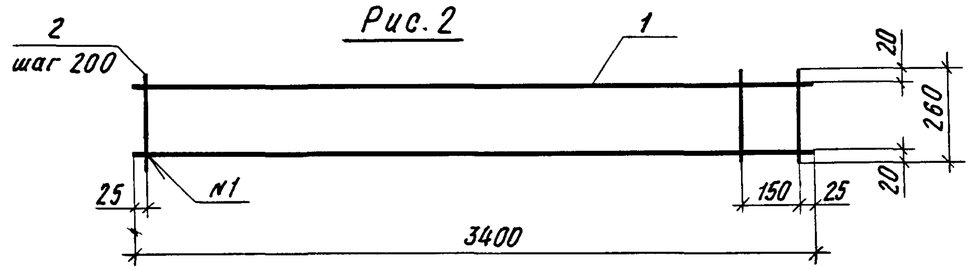

Формат	Зона	Поз.	Обозначение	Наименование	Кол	Примеч.
				1.100.1-7.3-6 00.00.07		КР8
				Детали		
Б.Ч.		1		ф8AIII ГОСТ 5781-82*, ℓ=1650	2	0,65 кг
Б.Ч.		2		ф4ВрI ГОСТ 6727-80* ℓ=340	7	0,03 кг
				1.100.1-7.3-6 00.00.07-01		КР9
				Детали		
Б.Ч.		1		ф8AIII ГОСТ 5781-82*, ℓ=1900	2	0,75 кг
Б.Ч.		2		ф4ВрI ГОСТ 6727-80*, ℓ=340	8	0,03 кг
				1.100.1-7.3-6 00.00.07-02		КР10
				Детали		
Б.Ч.		1		ф8AIII ГОСТ 5781-82*, ℓ=1300	2	0,52 кг
Б.Ч.		2		ф5ВрI ГОСТ 6727-80*, ℓ=140	7	0,02 кг
				1.100.1-7.3-6 00.00.07-03		КР11
				Детали		
Б.Ч.		1		ф12AIII ГОСТ 5781-82*, ℓ=3400	2	3,02 кг
Б.Ч.		2		ф5ВрI ГОСТ 6727-80*, ℓ=260	18	0,04 кг

Обозначение	Марка	Рис.	Размеры, мм		Масса, кг
			L	a	
1.100.1-7.3-6 00.00.07	КР8	1	1650	340	1,51
-01	КР9	1	1900	340	1,74
-02	КР10	1	1300	140	1,18
-03	КР11	2	-	-	6,76

Привязан

Инв. №

Инв. № подл. | Подпись и дата | Взам. инв. №

Нач. АПМ-1	Печерин		12.89
Гл. конст.	Радашкевич		
Рук. гр.	Стабредова		
Провер.	Стабредова		
Разраб.	Булгакова		

1.100.1-7.3-6 00.00.07

Каркасы КР8...КР11

Стадия	Лист	Листов
Р		1

СибЗНИИЭП г. Новосибирск

Копировал Архипов Формат А3

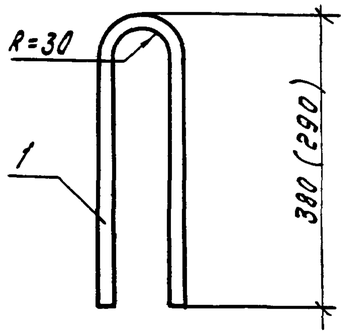

Формат	Зона	Поз.	Обозначение	Наименование	Кол.	Примеч.
				1.100.1-7.3-6 00.00.08		ш1
				Детали		
А4		1		8А-III ГОСТ5781-82* ℓ=790	1	0.31 кг.
				1.100.1-7.3-6 00.00.08-01		ш2
				Детали		
А4		1		8А-III ГОСТ5781-82* ℓ=510	1	0.24 кг.

Взам. инв. № | Подпись и дата | Инв. № подл.

Привязан

Инв. №

Нач. АПМ	Печерин		12.89	1.100.1-7.3-5 00.00.08
Гл. конст.	Радашкевич			Шпилька ш1, ш2
Рук. гр.	Стабредова			Стадия: Р; Лист; Листов: 1
Провер.	Стабредова			СибЗНИИЭП г. Новосибирск
Разраб.	Булгакова			

Формат А4

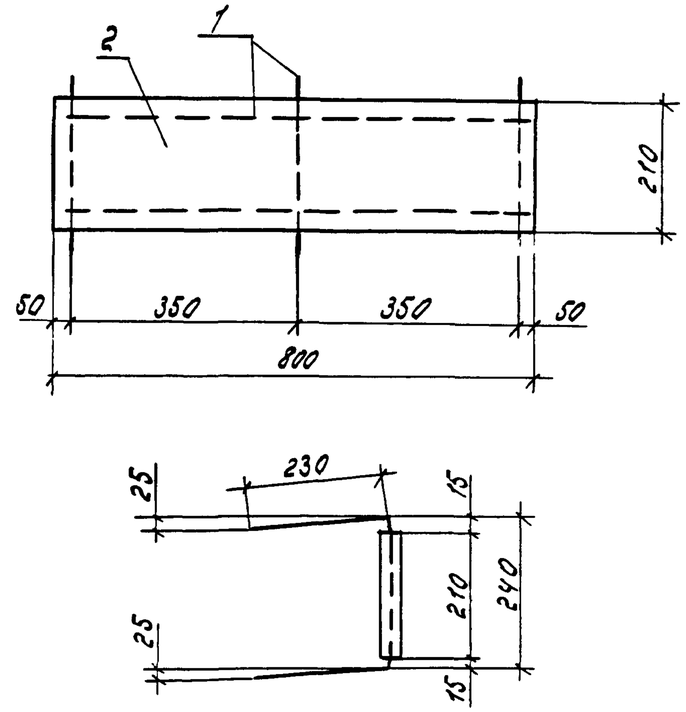

Формат	Зона	Поз.	Обозначение	Наименование	Кол.	Примеч.
				Детали		
А4		1	1.100.1-7.3-6 00.00.05-02	Каркас кр7	1	0.98 кг
				Материалы		
		2		Керамзитобетон В12.5		
				D 1500	0.007	$м^3$

Взам. инв. № | Подпись и дата | Инв. № подл.

Масса изделия 13 кг.

Привязан

Инв. №

Нач. АПМ	Печерин		12.89	1.100.1-7.3-6 00.00.09
Гл. конс.	Радашкевич			Бетонный вкладыш БВ1
Рук. гр.	Стабредова			Стадия: Р; Лист; Листов: 1
Провер.	Стабредова			СибЗНИИЭП г. Новосибирск
Разраб.	Булгакова			

Формат А4

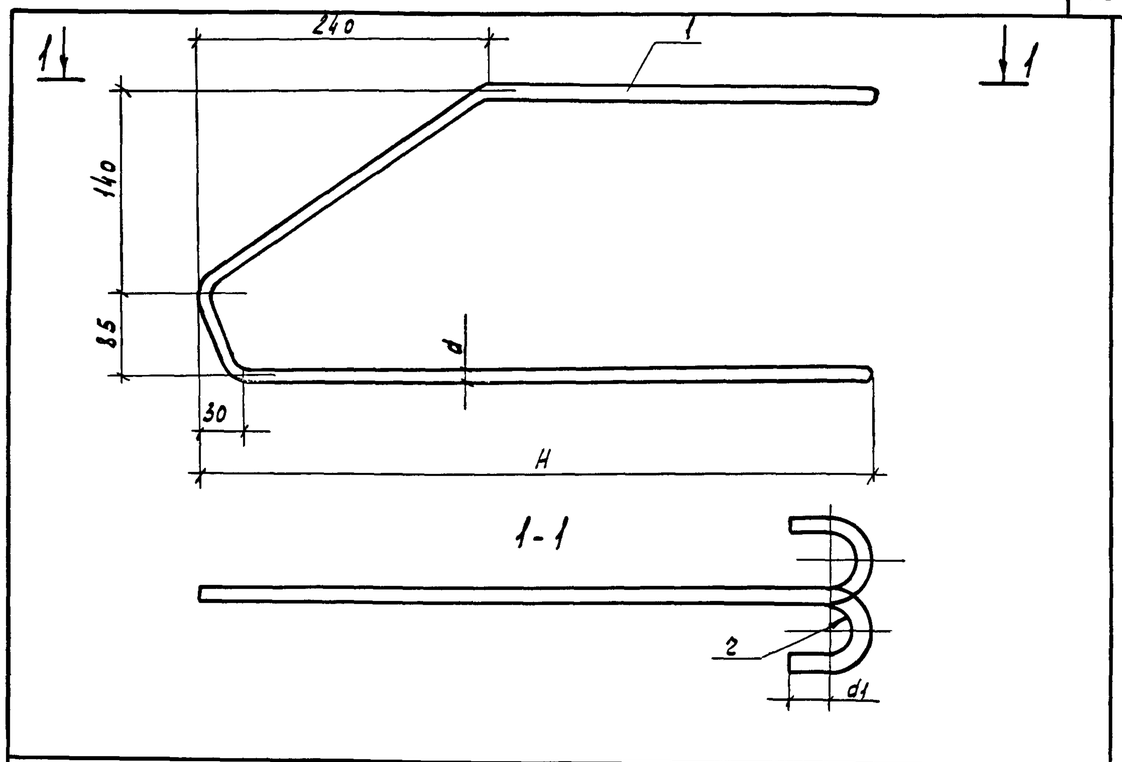

Обозначение	Марка	Размеры, мм d	2	d1	H	Масса, кг
1.100.1-7.3-6 00.00.10	П1	10	20	30	460	0.73
-01	П2	12	20	30	520	1.16
-02	П3	16	30	50	540	2.59
-03	П4	18	30	50	700	3.54
-04	П5	20	40	70	760	4.87

Привязан

Инв.№

Взам. инв.№ | Подпись и дата | Инв.№ подл.

Нач.АПМ	Печерин		12.89
Гл.конст.	Радашкевич		
Рук.гр.	Стадредова		
Провер.	Стадредова		
Разраб.	Булгакова		

1.100.1-7.3-6 00.00.10 СБ

Монтажные петли П1...П5. Сборочный чертеж.

Стадия	Лист	Листов
Р		1

СибЗНИИЭП г. Новосибирск

Копировал Кириенко Формат А3

Обозначение	Наименование	Кол. на исполнение -	01	02	03	04				Масса кг
	Документация									
1.100.1-7.3-6 00.00.10 СБ	Сборочный чертеж									
	Детали									
	ГОСТ 5781-82*									
1.100.1-7.3-6 00.00.10	Ф10Ас II ℓ=1190	1								0.73
-01	Ф12Ас II ℓ=1310		1							1.16
-02	Ф16Ас II ℓ=1640			1						2.59
-03	Ф18Ас II ℓ=1770				1					3.54
-04	Ф20Ас II ℓ=1970					1				4.87
Поз.		1	1	1	1	1				
Зона										
Формат		А4	А4	А4	А4	А4				

Привязан

Инв.№

Нач.АПМ	Печерин		12.89
Гл.конст.	Радашкевич		
Рук.гр.	Стадредова		
Провер.	Стадредова		
Разраб.	Булгакова		

1.100.1-7.3-6 00.00.10 СБ

Монтажные петли П1...П5. Сборочный чертеж.

Стадия	Лист	Листов
Р		1

СибЗНИИЭП г. Новосибирск

Взам. инв.№ | Подпись и дата | Инв.№ подл.

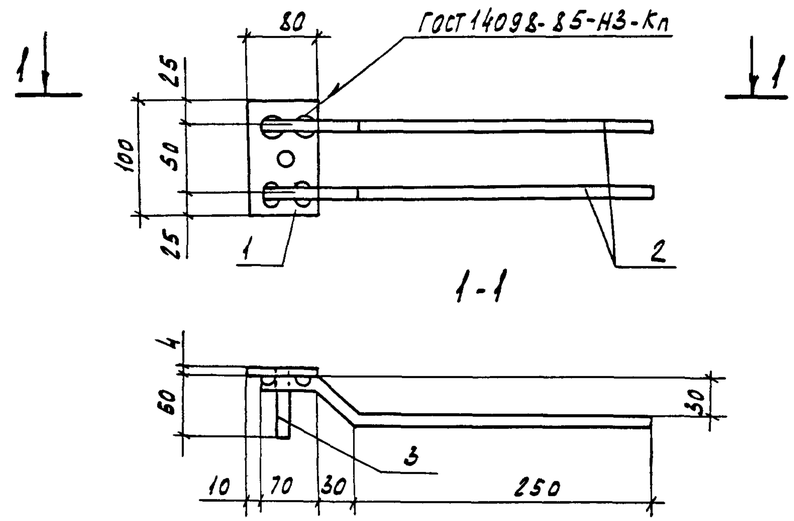

Формат	Зона	Поз.	Обозначение	Наименование	Кол.	Примеч
				Детали		
Б4		1		-4х80, ГОСТ19903-74* ℓ=100	1	0.25кг
Б4		2		ф10АII ГОСТ5781-82* ℓ=350	2	0.22кг
Б4		3		ф10АII ГОСТ5781-82* ℓ=60	1	0.04кг

Масса изделия 0.73 кг

Привязан

Инв.№

1.100.1-7.3-6 00.00.11

Нач.АПМ	Печерин		12.89
Гл.конс.	Радашкевич		
Рук.гр.	Стафредова		
Провер.	Булгакова		
Разраб.	Моисеева		

Изделие закладное М1

Стадия	Лист	Листов
Р		1

СибЗНИИЭП г. Новосибирск

Формат А4

Взам.инв.№ | Подпись и дата | Инв.№ подл.

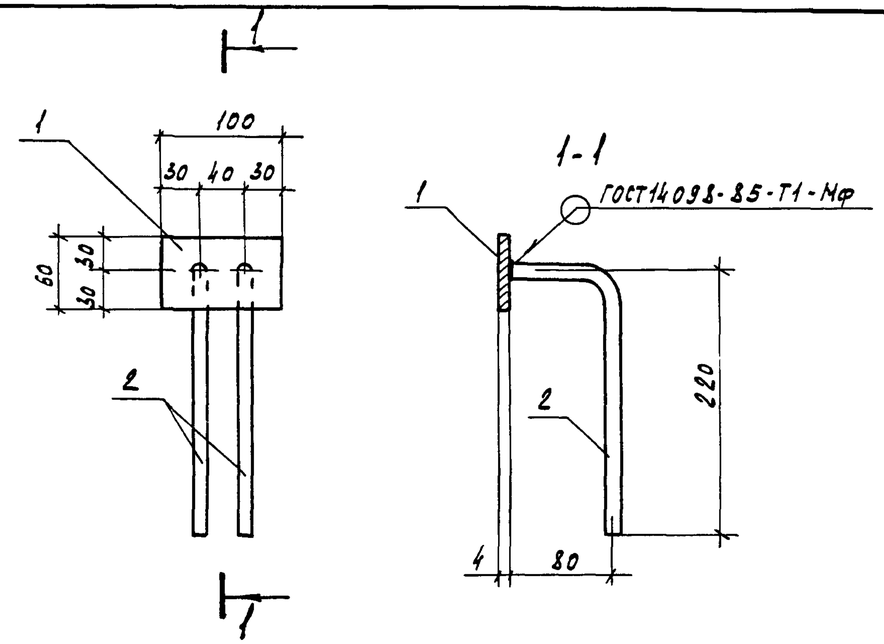

Формат	Зона	Поз.	Обозначение	Наименование	Кол.	Примеч.
				Детали		
Б4		1		-4х60 ГОСТ19903-74* ℓ=100	1	0.19 кг
Б4		2		ф10АII ГОСТ5781-82* ℓ=300	2	0.19 кг

Масса изделия 0.57кг

Привязан

Инв.№

1.100.1-7.3-6 00.00.12

Нач.АПМ	Печерин		12.89
Гл.конс.	Радашкевич		
Рук.гр.	Стафредова		
Провер	Стафредова		
Разраб.	Булгакова		

Изделие закладное М2

Стадия	Лист	Листов
Р		1

СибЗНИИЭП г. Новосибирск

Копировал Кириенко

Формат А4

Взам.инв.№ | Подпись и дата | Инв.№ подл.

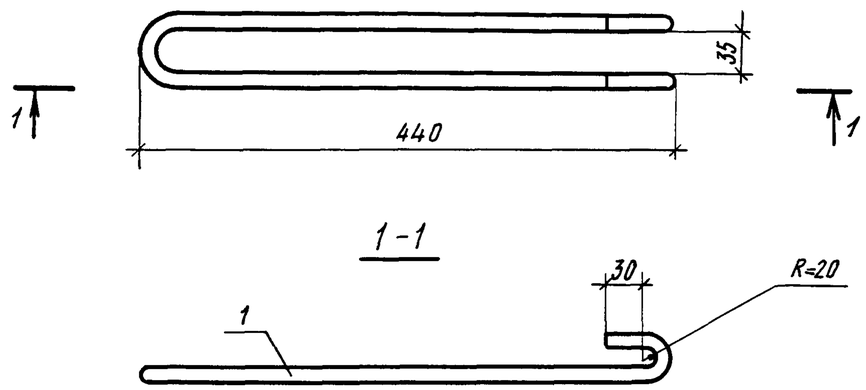

Формат	Зона	Поз.	Обозначение	Наименование	Кол	Примеч.
				Детали		
А4		1		Ф12 А-I ГОСТ 5781-82*; ℓ=980	1	0,87кг

Привязан

Инв. №

Нач АПМ-1	Печерин		12.89	1.100.1-7.3-6 00.00.13		
Гл конст.	Радашкевич			Анкер А1	Стадия	Лист	Листов
Рук.гр.	Стабредова				Р		1
Провер.	Стабредова				Сиб ЗНИИЭП г. Новосибирск	
Разраб	Булгакова					

Инв. № подл. | Подпись и дата | Взам инв №

Копировал

Формат А4

Привязан

Инв. №

Рук.гр.					Стадия	Лист	Листов
Провер.					Сиб ЗНИИЭП г. Новосибирск	
Разраб						

Инв. № подл. | Подпись и дата | Взам. инв. №

Формат А4

Марка элемента	Изделия арматурные																	Изделия закладные						Общий расход кг
	Арматура класса																Всего	Арматура класса		Прокат марки			Всего	
	Вр-I				А-I		Ас-II							А III				А-II		Вст3 пс6				
	ГОСТ 6727-80*				ГОСТ 5781-82*		ГОСТ 5781-82*							ГОСТ 5781-82*				ГОСТ 5781-82*		ГОСТ 19903-74*				
	ф3	ф4	ф5	итого	ф12	итого	ф10	ф12	ф16	ф18	ф20		итого	ф8	ф12	итого		ф10	итого	-4		итого		
3Н412.20.40-200т	3.93	0.38		4.31	1.74	1.74	1.46						1.46	4.38		4.38	11.89	0.96	0.96	0.50		0.50	1.46	13.35
3Н427.20.40-200т	7.48	1.27	1.17	9.91	1.74	1.74		2.32					2.32	6.15		6.15	20.12	0.96	0.96	0.50		0.50	1.46	21.59
3Н430.20.40-200т	8.50	1.36	1.3	11.16	1.74	1.74		2.32					2.32	6.15		6.15	21.37	0.96	0.96	0.50		0.50	1.46	22.83
3Н430.19.40-200т	8.50	0.56		9.06	1.74	1.74		2.32					2.32	6.15		6.15	19.27	0.96	0.96	0.50		0.50	1.46	20.73
3Н445.20.40-200т	12.92	1.78	1.95	16.65	1.74	1.74			5.18				5.18	6.46		6.46	30.03	0.96	0.96	0.50		0.50	1.46	31.49
3Н445.19.40-200т	12.92	0.56		13.48	1.74	1.74			5.18				5.18	6.46		6.46	26.86	0.96	0.96	0.50		0.50	1.46	28.32
1Н443.19.40-150л		1.21	2.95	4.16	0.87	0.87	1.46						1.46	8.20	12.08	20.28	26.77	0.96	0.96	0.50		0.50	1.46	28.23
3Н448.25.40-200т	15.82	2.02	2.34	20.18						7.08			7.08	5.76		5.76	33.02	2.48	2.48	1.26		1.26	3.74	36.76
3Н448.24.40-200т	15.82	0.56		16.38						7.08			7.08	5.76		5.76	29.22	2.48	2.48	1.26		1.26	3.74	32.96
3Н463.25.40-200т	21.40	2.57	2.99	26.96							9.74		9.74	7.08		7.08	43.78	2.48	2.48	1.26		1.26	3.74	47.52
3Н463.24.40-200т	21.40	0.70		22.10							9.74		9.74	7.08		7.08	38.92	2.48	2.48	1.26		1.26	3.74	42.66
3Н415.25.40-200т	4.42	0.76	0.78	5.96			1.46						1.46	3.19		3.19	10.61	1.72	1.72	0.88		0.88	2.60	13.21
3Н415.25.40-200т-1	4.42	0.76	0.78	5.96			1.46						1.46	3.19		3.19	10.61	1.72	1.72	0.88		0.88	2.60	13.21
3Н415.24.40-200т	4.42	0.28		4.70			1.46						1.46	3.19		3.19	9.35	1.72	1.72	0.88		0.88	2.60	11.95
3Н415.24.40-200т-1	4.42	0.28		4.70			1.46						1.46	3.19		3.19	9.35	1.72	1.72	0.88		0.88	2.60	11.95
3Н445.24.40-200т	16.36	0.56		16.92						7.08			7.08	6.32		6.32	30.32	1.92	1.92	1.00		1.00	2.92	33.24
3Н438.24.40-200т	13.37	0.56		13.93	1.74	1.74			5.18				5.18	5.52		5.52	26.37	0.96	0.96	0.50		0.50	1.46	27.83

Взам. инв. №

Подпись и дата

Инв. № подл.

Привязан

Инв. №

Нач. АПМ	Печерин	
Гл. конст.	Радашевич	
Рук. гр.	Стабредова	
Провер.	Булгакова	
Разраб.	Моисеева	

1.100.1-7.3-6 00.00.00 РС

Ведомость расхода стали

Стадия	Лист	Листов
Р		1

СибЗНИИЭП г. Новосибирск

Формат: А3