ИНСТИТУТ
ЛЕНИНГРАДПРОЕКТ

ТИПОВЫЕ КОНСТРУКЦИИ И ДЕТАЛИ ЗДАНИЙ И СООРУЖЕНИЙ
ДЛЯ КАПИТАЛЬНОГО РЕМОНТА В ЛЕНИНГРАДЕ

СЕРИЯ 1.251.1-КР-1

ЛЕСТНИЧНЫЕ МАРШИ ДЛЯ ВЫСОТ ЭТАЖЕЙ ОТ 3.3 ДО 4.2 м ШИРИНОЙ 1.20 1.35 м РЕБРИСТОЙ КОНСТРУКЦИИ С ФРИЗОВЫМИ СТУПЕНЯМИ

ВЫПУСК 1 ОПАЛУБОЧНЫЕ ЧЕРТЕЖИ АРМИРОВАНИЕ
ВЫПУСК 2 АРМАТУРНЫЕ ИЗДЕЛИЯ

ЛЕНИНГРАД 1983 г.

ИНСТИТУТ
ЛЕНЖИЛПРОЕКТ

ТИПОВЫЕ КОНСТРУКЦИИ И ДЕТАЛИ ЗДАНИЙ И СООРУЖЕНИЙ ДЛЯ КАПИТАЛЬНОГО РЕМОНТА В ЛЕНИНГРАДЕ

СЕРИЯ 1.251.1-КР-1

ЛЕСТНИЧНЫЕ МАРШИ ДЛЯ ВЫСОТ ЭТАЖЕЙ ОТ 3.3 ДО 4.2м. ШИРИНОЙ 1.20, 1.35 м, РЕБРИСТОЙ КОНСТРУКЦИИ С ФРИЗОВЫМИ СТУПЕНЯМИ.

ВЫПУСК 1 ОПАЛУБОЧНЫЕ ЧЕРТЕЖИ, АРМИРОВАНИЕ.
ВЫПУСК 2 АРМАТУРНЫЕ ИЗДЕЛИЯ.

Главный инженер института С.А.Лобков
Главный конструктор института В.В.Кузьменко
Начальник технического отдела В.И.Четвериков
Главный специалист технического отдела Б.М.Винер

Согласовано:
внедрение после строительства нового завода
За Начальник технического отдела УКР М.Б.Гольдин
05.9.83 г.

Обозначение	Наименование	Стр.
	Выпуск 1. Содержание	3, 3а
1.251.1-КР-1.1.00.0.00.0то	Техническое описание	4.5
1.251.1-КР-1.1.00.0.00.0тб	Номенклатура изделий	6
1.251.1-КР-1.1.01.0.00.0	Лестничные марши 2ЛМФ35.12.15-5-Г	7
-01	Лестничные марши 2ЛМФ38.12.17-5-Г	7
-02	Лестничные марши 2ЛМФ41.12.18-5-Г	7
-03	Лестничные марши 2ЛМФ45.12.20-5-Г	7
-04	Лестничные марши 2ЛМФ48.12.21-5-Г	7
1.251.1-КР-1.1.01.0.00.0 сб	Лестничные марши (2ЛМФ35.12.15-5-Г	
	-2ЛМФ48.12.21-5-Г). Сборочный	
	чертеж	8. 9
1.251.1-КР-1.1.02.0.00.0	Лестничные марши 2ЛМФ35.13.15-5-Г	10
-01	Лестничные марши 2МФ38.13.15-5-Г	10
-02	Лестничные марши 2ЛМФ41.13.15-5-Г	10
-03	Лестничные марши 2ЛМФ45.13.15-5Г	10
-04	Лестничные марши 2ЛМФ48.13.01-5-Г	10
1.251.1-КР-1.1.02.0.00.0сб	Лестничные марши (2ЛМФ35.13.15-5-Г÷	
	÷2ЛМФ48.13.21-5-Г). Сборочный	
	чертеж.	11. 12
1.251.1-КР-1.1.00.0.00.0-01	Узлы (Детали)	13
1.251.1-КР-1.1.00.0.00.0 вс	Выборка стали	14
1.251.1-КР-1.1.00.0.00.0д.и	Данные испытаний	15

Обозначение	Наименование	Стр.
	Выпуск 2	16
1.251.1-КР-1.2.00.0.00.0 то	Техническое описание	17
1.251.1-КР-1.2.01.1.00.0	Блок арматурный АБД-1÷АБЛ-5	18
1.251.1-КР-1.2.01.1.00.0 СБ	Блок арматурный АБЛ-1÷АБЛ-5	19
	Сборочный чертеж	19
1.251.1-КР-1.2.02.1.00.0	Блок арматурный АБЛ-6 ÷АБЛ-10	20
1.251.1-КР-1.2.02.1.00.0 СБ	Блок арматурный АБЛ-6÷АБЛ-10	21
	Сборочный чертеж.	21
1.251.1-КР-1.2.01.1.01.0	Сетка СЛ-1÷ СЛ-5	22
1.251.1-КР-1.2.01.1.01.0 сб	Сетка СЛ-1÷СЛ-5	22
	Сборочный чертеж.	22
1.251.1-КР-1.2.02.1.01.0	Сетка СЛ-6 ÷ СЛ-10	23
1.251.1-КР-1.2.02.1.01.0 сб	Сетка СЛ-6 ÷ СЛ-10	23
	Сборочный чертеж.	23
1.251.1-КР-1.2.01.1.02.0	Каркас КЛ-1 ÷ КЛ-5	24
1.251.1-КР-1.2.01.1.02.0 сб	Каркас КЛ-1÷КЛ-5	25
	Сборочный чертеж	25
1.251.1-КР-1.2.01.1.04.0	Каркас КЛ-6 , КЛ-7	26
1.251.1-КР-1.2.01.1.04.0 сб	Каркас КЛ-6 , КЛ-7	26
	Сборочный чертеж	26
1.251.1-КР-1.2.01.1.05.0	Каркас КЛ-8 , КЛ-9	27
1.251.1-КР-1.2.01.1.05.0 сб	Каркас КЛ-8, КЛ-9	27
	Сборочный чертеж	27
1.251.1-КР-1.2.01.0.01.0	Изделия закладные МЛ-1	28
1.251.1-КР-1.2.01.0.02.0	Изделия закладные МЛ-2	29
1.251.1-КР-1.2.01.0.03.0	Изделия закладные МЛ-3	30

Инв.№подл. | Подпись и дата | Взам.инв.№

1891

Гл.спец.	Винер	
Пров.	Хомич	
Разраб.	Рекуть	
Исполн.	Окуневич	

1.251.1-КР-1.1.00.0.00.0

Содержание

Стадия	Лист	Листов
Р	1	1

ИНСТИТУТ ЛЕНЖИЛПРОЕКТ

ИНСТИТУТ
ЛЕНИНИЛПРОЕКТ

ТИПОВЫЕ КОНСТРУКЦИИ И ДЕТАЛИ ЗДАНИЙ И СООРУЖЕНИЙ ДЛЯ КАПИТАЛЬНОГО РЕМОНТА В ЛЕНИНГРАДЕ

СЕРИЯ 1.251.1-КР-1

ЛЕСТНИЧНЫЕ МАРШИ ДЛЯ ВЫСОТ ЭТАЖЕЙ ОТ 3.3 ДО 4,2м ШИРИНОЙ 1.20, 1.35м РЕБРИСТОЙ КОНСТРУКЦИИ С ФРИЗОВЫМИ СТУПЕНЯМИ

ВЫПУСК 2 АРМАТУРНЫЕ ИЗДЕЛИЯ

ЛЕНИНГРАД 1983г.

Характеристика изделий

1 Указания по изготовлению

а) Арматурные изделия представляют собой пространственные арматурные блоки, собираемые из плоских и гнутых сеток и каркасов Сетки и каркасы-сварные изготовляемые на многоточечных и одноточечных сварных машинах контактной точечной сваркой. Сетки изготавливаются из арматурной проволоки класса В-I по ТУ14-4-659-75, каркасы из горячекатанной арматуры переодического профиля класса А-III, гладкой арматуры класса А-I по ГОСТ 5781-75.

б) Закладные детали изготавливается из полосовой стали по ГОСТ 103-76 и угловой неравнобокой стали по ГОСТ8510-72. Марка стали ВСт3пс6, анкерные стержни закладных деталей-из горячекатанной стали класса А-II по ГОСТ5781-75 на конце анкерных стержней и закладных деталеи предусмотрены загибы или усиленные анкерных стержней путем высаживания головок (при наличии оборудования). Сталь для изготовления сеток, каркасов, монтажных петель и закладных деталей должна удовлетворить требованиям ГОСТ380-71, проволока Вр-I ГОСТ ТУ14-4-659-75.

Для крепления закладных деталей к опалубке в них предусмотрены отверстия d-10мм.

Механические свойства арматурной стали должны проверяться по ГОСТ 12004-66 „Сталь арматурная. Методы испытания на растяжение."

Изготовление, приемка и контроль качества арматурных изделий и закладных деталей должны производиться в соответствии с:

- ГОСТ 10922-75 „Арматура и закладные детали сварные для железобетонных конструкций. Технические требования и методы испытания"
- ГОСТ 14098-68 „Соединения сварные арматуры железобетонных изделий и конструкций. Контактная и ванная сварка. Основные типы и конструктивные элементы."
- ГОСТ 19292-73 „Соединения сварных элементов закладных деталей сборных железобетонных конструкций. Контактная автоматическая сварка плавлением Основные типы и конструктивные элементы"
- СН 393-78 „Указания по сварке соединений арматуры и закладных деталей железобетонной конструкции."

2. Указания по сборке арматурных блоков.

Сборка пространственных арматурных блоков из сеток, каркасов и отдельных стержней должна производиться на стенде

Соединение изделий в местах пересечений выполняется контактно-точечной сваркой, сварочными клещами.

До установки пространственного арматурного блока в опалубку необходимо приварить к нему сварочными клещами анкера закладных деталей.

Инв. № подл. | Подпись и дата | Взам. инв. №

Гл.спец.	Винер		1.251.1-КР-1.2.000.0.00.0 т.о.	
Провер	Хомич		Техническое описание	Стадия Р, Лист 1, Листов 1
Разраб	Режуть			ИНСТИТУТ ЛЕНЖИЛПРОЕКТ
Исполн	Федорова			

Формат А4

Инв. № подл.	Подп. и дата	Взам. инв. №
1851		

Формат	Зона	Поз.	Обозначение	Наименование	Кол. на исполн.										Примечание
						-01	-02	-03	-04						
				Документация											
			1.251.1-ХР-1.2.00.0.00.0 то	Технологическая опись											
			1.251.1-ХР-1.2.00.0.00.0 вс	Выборка стали											
			1.251.1-ХР-1.2.01.0.00.0	Сборочный чертеж											
			1.251.1-ХР-1.2.00.0.00.0-01	Узлы I, II											
				Сборочные единицы и детали											
			1.251.1-ХР-1.2.01.1.01.0	Сетка СЛ-1	1										
			-01	Сетка СЛ-2		1									
			-02	Сетка СЛ-3			1								
			-03	Сетка СЛ-4				1							
			-04	Сетка СЛ-5					1						
			1.251.1-ХР-1.2.01.1.02.0	Каркас КЛ-1	2										
			-01	Каркас КЛ-2		2									
			-02	Каркас КЛ-3			2								

Гл. спец.	Винер.		1.251.1-ХР-1.2.01.0.00.0
Провер.	Хомич		Блоки арматурные ЛБЛ-1 – ЛБЛ-5
Разраб.	Режуть		Стад. Р · Лист 1 · Листов 2
Исполн.	Федорова		Институт ЛЕНЖИЛПРОЕКТ

Инв. № подл.	Подпись и дата	Взам. инв. №

Формат	Зона	Поз.	Обозначение	Наименование	Кол. на исполн.										Примечание
			1.251.1-ХР-1.2.01.1.02.0-03	Каркас КЛ-4				2							
			-04	Каркас КЛ-5					2						
			1.251.1-ХР-1.2.01.1.04.0	Каркас КЛ-6	1	1	1	1	1						
			1.251.1-ХР-1.2.01.1.05.0	Каркас КЛ-8	1	1	1	1	1						
			1.251.1-ХР-1.2.01.0.01.0	Изделия закладные МН-1	2	2	2	2	2						

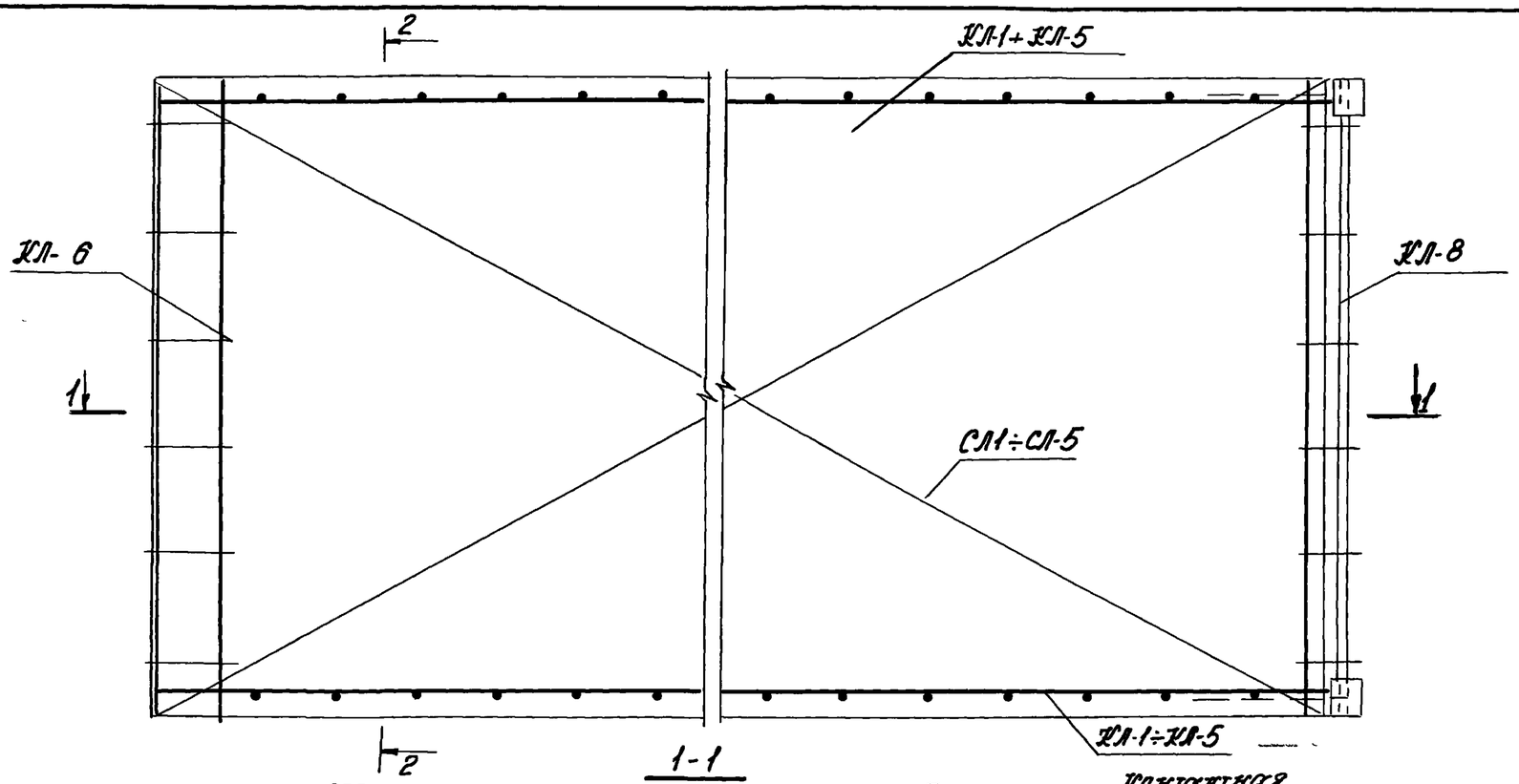

1-1

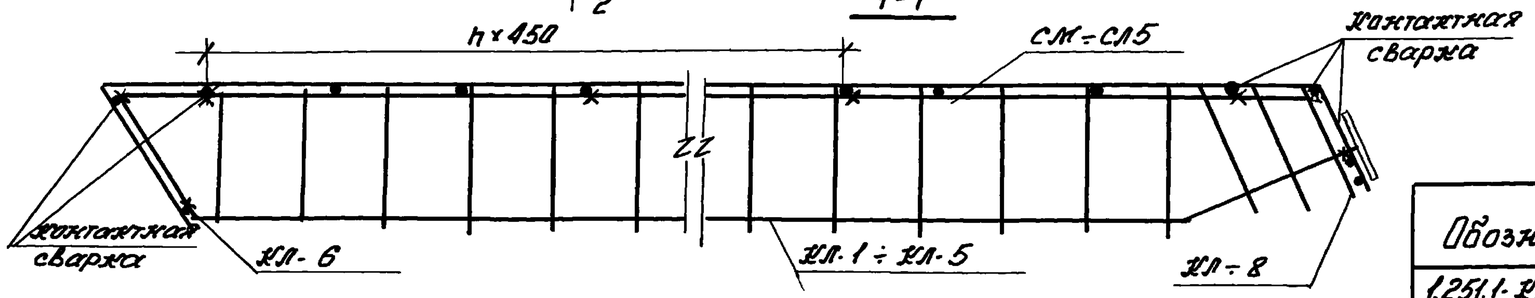

Обозначение	Марка	L мм	Масса кг.
1.251.1-КР-1.2.01.0.00.0	АБЛ-1	3490	38.5
-01	АБЛ-2	3830	43 2
-02	АБЛ-3	4160	48.3
-03	АБЛ-4	4500	56 1
-04	АБЛ-5	4840	64.2

2-2

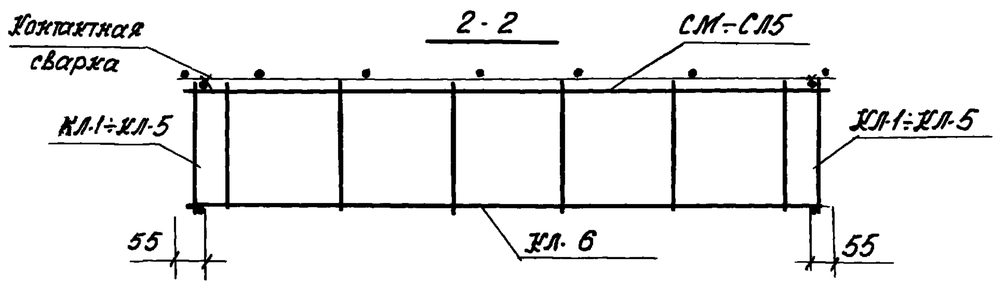

Гл спец.	Винер		
Провер.	Хамич		
Разраб.	Режуть		
Исполн.	Кожовалова		

1.251.1-КР-1.2.01.0.00.0 СБ

Блоки арматурные АБЛ-1 ÷ АБЛ-5

Стадия	Масса	Масштаб
Р	см табл	1:10
Лист 1	Листов 1	

ИНСТИТУТ ЛЕНЖИЛПРОЕКТ

Инв. № подл. | Подпись и дата | Взам. инв. №

Формат А3.

Инв.№ подл.	Подпись и дата	Взам.инв.№

Формат	Зона	Поз.	Обозначение	Наименование	Кол. на исполн.										Примечание
						-01	-02	-03	-04						
				Документация											
			1.251.1-ХР-1.200.0.00.0 то	Техническое описание											
			1.251.1-ХР-1.200.0.00 0 вс	Выборка стали											
			1.251 1-ХР-1.202 0.00.0	Сборочный чертеж											
			1251.1-ХР-1.200.0.00.0-01	Узлы											
				Сборочные единицы											
				и детали											
			1251.1-ХР-1.2.02.1.01.0	Сетка СЛ-6	1										
			-01	Сетка СЛ-7		1									
			-02	Сетка СЛ-8			1								
			-03	Сетка СЛ-9				1							
			-04	Сетка СЛ-10					1						

Гл.спец.	Винер		
Провер.	Хомич		
Разраб.	Режуть		
Исполн.	Федорова		

1 251 1-ХР-1 1 02 0 00 0

Блоки арматурные АБЛ-6 ÷ АБЛ-10

Стад.	Лист	Листов
Р	1	2

Институт ЛЕНЖИЛПРОЕКТ

Инв.№ подл.	Подпись и дата	Взам.инв.№

Формат	Зона	Поз.	Обозначение	Наименование	Кол. на исполн.										Примечание
			1.2511-ХР-1.2.01 1.02.0	Каркас КЛ-1	2										
			-01	Каркас КЛ-2		2									
			-02	Каркас КЛ-3			2								
			-03	Каркас КЛ-4				2							
			-04	Каркас КЛ-5					2						
			1251 1-ХР-1 2 01 1 04 0-01	Каркас КЛ-7	1	1	1	1	1						
			1.251.1-ХР-1.2.01.1.05.0-01	Каркас КЛ-9	1	1	1	1	1						
			1.251 1-ХР-1.2.01 0.01.0	Изделия закладные МН-1	2	2	2	2	2						

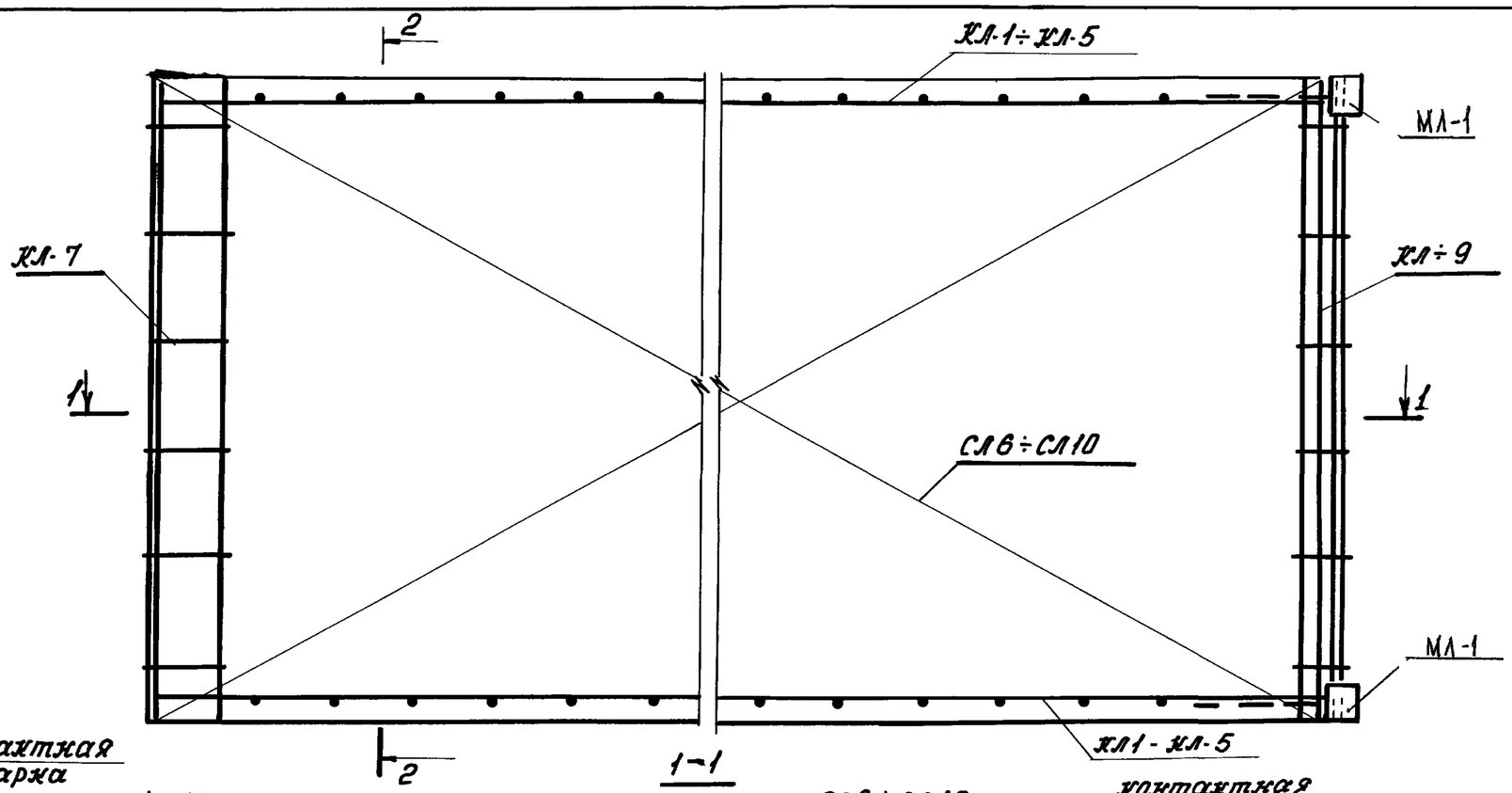

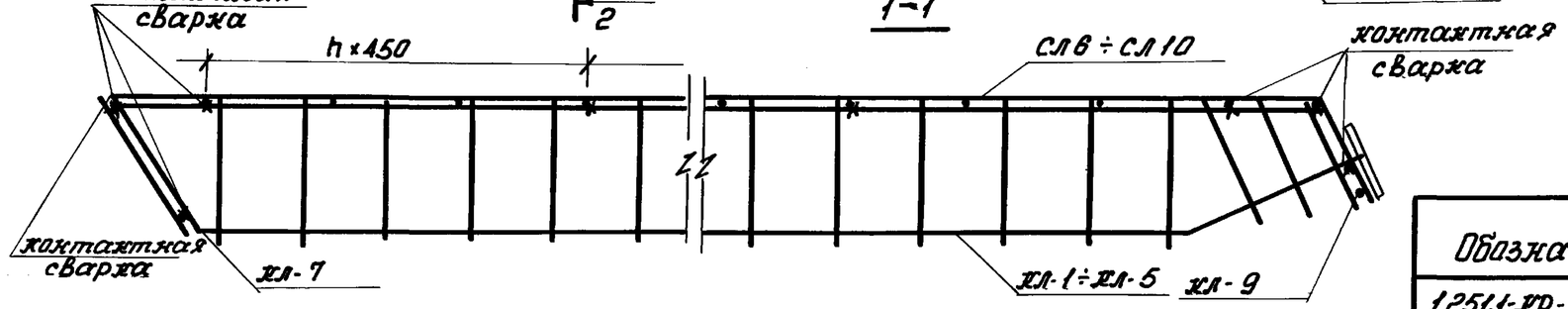

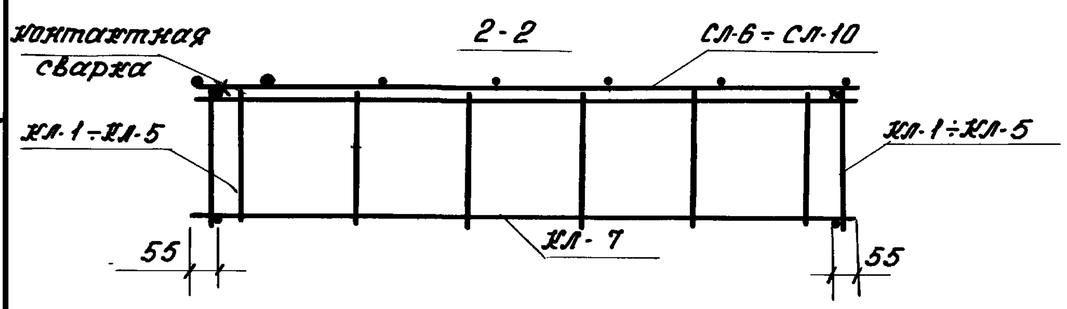

Обозначение	Марка	L, мм	Масса, кг.
1.251.1-КР-1.2.02.0.00.0	АБЛ-6	3490	40.6
-01	АБЛ-7	3830	44.9
-02	АБЛ-8	4160	50.1
-03	АБЛ-9	4500	57.3
-04	АБЛ-10	4840	64.40

Гл.спец.	Винер		
Провер.	Хамич		
Разраб.	Режуть		

1.251.1-КР-12.02.000.0 СБ

Блоки арматурные АБЛ-6 ÷ АБЛ-10

Стадия	Масса	Масштаб
Р	см. табл.	1 10
Лист 1	Листов 1	

Институт ЛЕНЖИЛПРОЕКТ

Инв. № подл. | Подп. и дата | Взам. инв. №

	Обозначение	Наименование	Кол	Примеч
	1.2511-КР-1 2 01 1 01 0	СЛ-1		
		Детали		
1	1 2511-КР 1 2 01. 1 01 1	ф 5ВрI ГОСТ 6727-80 ℓ=1190	23	5.40 кг.
2	1 2511-КР-1 2.01. 1.01.2	ф 4ВрI ГОСТ 6727-80 ℓ=3340	7	2.31 кг
	1 251.1-КР-1.2.01.1.01.0-01	СЛ 2		
		Детали		
1	1 251.1-КР-1 2 01 1 01 1	ф 5ВрI ГОСТ 6727-80 ℓ=1190	26	6. 12 кг.
2	1 251.1-КР-1 2 01 1.01 1-01	ф 4ВрI ГОСТ 6727-80 ℓ=3680	7	2 55 кг
	1 251.1-КР-1.2.01. 1.01.0-02	СЛ-3		
		Детали		
1.	1.251.1-КР-1.2.01.1.01	ф 5ВрI ГОСТ 6727-80 ℓ=1190	28	7.15 кг.
2.	1 2511-КР-1 2.01.1 01.1-02	ф 4ВрI ГОСТ-6727-80 ℓ=4020	7	2 79 кг.
	1 251.1-КР-1.2. 01.1.01.0-03	СЛ-4		
		Детали		
1	1 251 1-КР-1 2.01.1 01.1-	ф 5ВрI ГОСТ 6727-80 ℓ=1190	30	7.88 кг
2.	1 251 1-КР-1.2.01.1.01.1-03	ф 4ВрI ГОСТ 6727-80 ℓ=4450	7	3.08 кг.
	1.251.1-КР-1.2.01.1.01.0-04	СЛ-5		
		Детали		
1	1 251.1-КР-1 2 01 1 01 1.	ф 5ВрI ГОСТ 6727-80 ℓ-1190	32	8 43 кг
2	1.2511-КР-1.2.01 1.011-04	ф 4ВрI ГОСТ 6727-80 ℓ-4690	7	3.25 кг.

Взам инв. № | Подпись и дата | Инв. № подл.

1 251.1-КР-1.2 01. 1 01.0

Сетки СЛ-1÷СЛ-5

Стадия	Лист	Листов
Р	1	1

Институт ЛЕНЖИЛПРОЕКТ

Гл спец	Винер	
Провер.	Хомич	
Разраб	Рекуть	
Исполн.	Федорова	

Формат А4

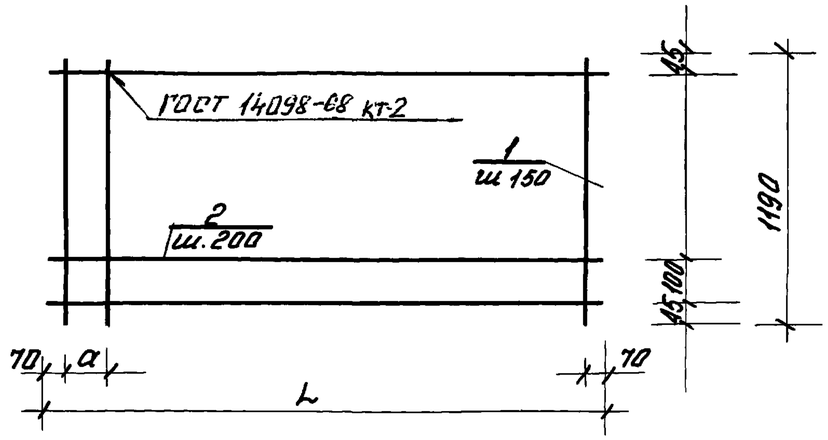

Обозначение	Марка	L, мм	a, мм	Масса кг.
1.251.1-КР-1.2.01.1.01.0	СЛ-1	3340	–	7 7
1 2511-КР-1 2.01.1.01.0-01	СЛ-2	3680	40	8.7
1.251.1-КР-1.2.01.1.01.0-02	СЛ-3	4020	80	9.95
1.251.1-КР-1.2.01.1.01.0-03	СЛ-4	4360	120	11.0
1 2511-КР-1.2.01.1.01.0-04	СЛ-5	4690	–	11.7

Взам. инв. № | Подпись и дата | Инв. № подл.

1 251.1-КР-1.2.01.1.01.0

Сетки СЛ-1÷СЛ-5

Стадия	Масса	Масштаб
Р	см. табл.	

Лист 1 | Листов 1

Институт ЛЕНЖИЛПРОЕКТ

Гл спец	Винер	
Провер.	Хомич	
Разраб	Рекуть	
Исполн.	Федорова	

Формат	Зона	Поз	Обозначение	Наименование	Кол	Примеч
			1251.1-КР-12 02 101.0	СЛ-6		
				Детали		
		1	1251.1-КР-12 02 1 01.1	ф5ВрI ГОСТ 6727-80 ℓ=1340	23	6 4 кг
		2	1251.1-КР-1.2.02 1.01.2	ф4ВрI ГОСТ 6727-80 ℓ=3340	7	3 0 кг
			1251.1-КР-1.2. 02.1.01.0-01	СЛ-7		
				Детали		
		1.	1251.1-КР-1.2.02.1.01.1	ф5ВрI ГОСТ 6727-80 ℓ=1340	26	6 9 кг
		2	1.251.1-КР-1 1 01.1.01.1-01	ф4ВрI ГОСТ 6727-80 ℓ=3680	7	3.2 кг.
			1.2511-КР-12.02.1 010-02	СЛ-8		
				Детали		
		1	1251.1-КР-1.2.02.1 01.1	ф5ВрI ГОСТ 6727-80 ℓ=1340	28	7.4 кг.
		2	1.251.1-КР-12 01 1.01 1-02	ф4ВрI ГОСТ 6727-80 ℓ=4020	7	3.5 кг.
			1251.1-КР-1.2.02. 1.01.0-03	СЛ-9		
				Детали		
		1	1251.1-КР-1 2 02. 1 01.1	ф5ВрI ГОСТ 6727-80 ℓ=1340	30	7 9 кг.
		2	1251.1-КР-1.2 01 1 01.1-03	ф4ВрI ГОСТ 6727-80 ℓ=4450	7	3 9 кг.
			1.251.1-КР-12.02.1 010-04	СЛ-10		
				Детали		
		1	1251.1-КР-1.2.02. 1.01.1	ф5ВрI ГОСТ 6727-80 ℓ=1340	32	8.4 кг.
		2.	1251.1-КР-12.01.1.01 1-04	ф4ВрI ГОСТ 6727-80 ℓ=4690	7	4.1 кг.

Инв. № подл. | Подпись и дата | Взам. инв. №

1 251.1-КР-1.2.02.1.01.0

Гл спец	Вижер		
Провер	Хомич		
Разраб	Рехуть		
Исполн	Федорова		

Сетки
СЛ-6 ÷ СЛ-10

Стадия	Лист	Листов
Р	1	1

ИНСТИТУТ ЛЕНЖИЛПРОЕКТ

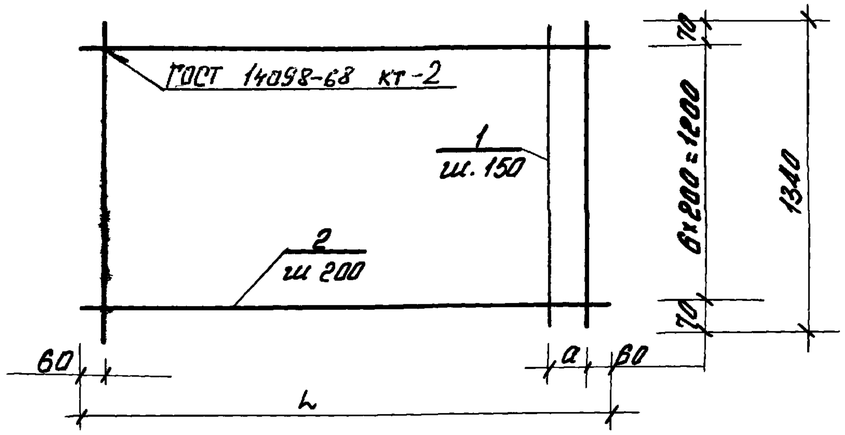

Обозначение	Марка	L, мм	a, мм	Масса кг
1251 1-КР-1.2.02 1.01 0	СЛ-6	3340	20	9 4
-01	СЛ-7	3680	60	10.1
-02	СЛ-8	4020	–	10 9
-03	СЛ-9	4360	30	11 8
-04	СЛ-10	4690	70	12 5

Инв. № подл. | Подпись и дата | Взам. инв. №

1.251 1-КР-1.2.02. 1.01.0 СБ

Сетки
СЛ-6 ÷ СЛ-10

Стадия	Масса	Масштаб
Р	см. табл	

Лист 1	Листов 1

ИНСТИТУТ ЛЕНЖИЛПРОЕКТ

Гл.спец.	Вижер	
Провер.	Хомич	
Разраб	Рехуть	

Формат	Зона	Поз.	Обозначение	Наименование	Кол.	Примеч.
			1.251.1-КР-1.2.01.1.02.0	КЛ-1		
				Детали		
		1.	1.251.1-КР-1.2.01.1.02.1	ф12 А III ГОСТ 5781-75 ℓ=3615	1	3.22кг
		2.	1.251.1-КР-1.2.01.1.02.2	ф8 А I ГОСТ 5781-75 ℓ=3615	1	1.43кг
		3.	1.251.1-КР-1.2.01.1.02.3	ф6 А I ГОСТ 5781-75 ℓ=220	29	1.42кг
		4.	1.251.1-КР-1.2.01.0.01.0	МЛ-1	1	1.81кг
			1.251.1-КР-1.2.01.1.02.0-01	КЛ-2		
				Детали		
		1.	1.251.1-КР-1.2.01.1.02.1-01	ф14 А III ГОСТ 5781-75 ℓ=3990	1	4.80кг.
		2.	1.251.1-КР-1.2.01.1.02.2-01	ф8 А I ГОСТ 5781-75 ℓ=3990	1	1.58кг.
		3.	1.251.1-КР-1.2.01.1.02.3	ф6 А I ГОСТ 5781-75 ℓ=220	31	1.51кг.
		4.	1.251.1-КР-1.2.01.0.01.0	МЛ-1	1	1.81кг
			1.251.1-КР-1.2.01.1.02.0-02	КЛ-3		
				Детали		
		1.	1.251.1-КР-1.2.01.1.02.1-02	ф16 А III ГОСТ 5781-75 ℓ=4290	1	6.78кг.
		2.	1.251.1-КР-1.2.01.1.02.2-02	ф8 А I ГОСТ 5781-75 ℓ=4290	1	1.69кг.
		3.	1.251.1-КР-1.2.01.1.02.3	ф6 А I ГОСТ 5781-75 ℓ=220	33	1.61кг.
		4.	1.251.1-КР-1.2.01.0.01.0	МЛ-1	1	1.81кг.
			1.251.1-КР-1.2.01.1.02.0-03	КЛ-4		
				Детали		
		1.	1.251.1-КР-1.2.01.1.02.1-03	ф18 А III ГОСТ 5781-75 ℓ=4625	1	9.26кг.
		2.	1.251.1-КР-1.2.01.1.02.2-03	ф8 А I ГОСТ 5781-75 ℓ=4625	1	1.83кг.
		3.	1.251.1-КР-1.2.01.1.02.3	ф6 А I ГОСТ 5781-75 ℓ=220	35	1.71кг
		4.	1.251.1-КР-1.2.01.0.01.0	МЛ-1	1	1.81кг.

Формат	Зона	Поз.	Обозначение	Наименование	Кол.	Примеч.
			1.251.1-КР-1.2.01.1.02.0-04	КЛ-5		
				Детали		
		1	1.251.1-КР-1.2.01.1.02.1-04	ф20 А III ГОСТ 5781-75 ℓ=4960	1	12.23кг
		2	1.251.1-КР-1.2.01.1.02.2-03	ф8 А I ГОСТ 5781-75 ℓ=4960	1	1.96кг
		3	1.251.1-КР-1.2.01.1.02.3	ф6 А I ГОСТ 5781-75 ℓ=220	37	1.81кг
		4	1.251.1-КР-1.2.01.0.01.0	МЛ-1	1	1.81кг

Инв. № подл. | Подпись и дата | Взам. инв. №

Гл. спец.	Винер		1.251.1-КР-1.2.01.1.02.0
Провер.	Хомич		Каркасы КЛ-1 ÷ КЛ-5
Разраб.	Рехуть		Стадия: Р; Лист: 1; Листов: 1
Исполн.	Федорова		Институт ЛЕНЖИЛПРОЕКТ

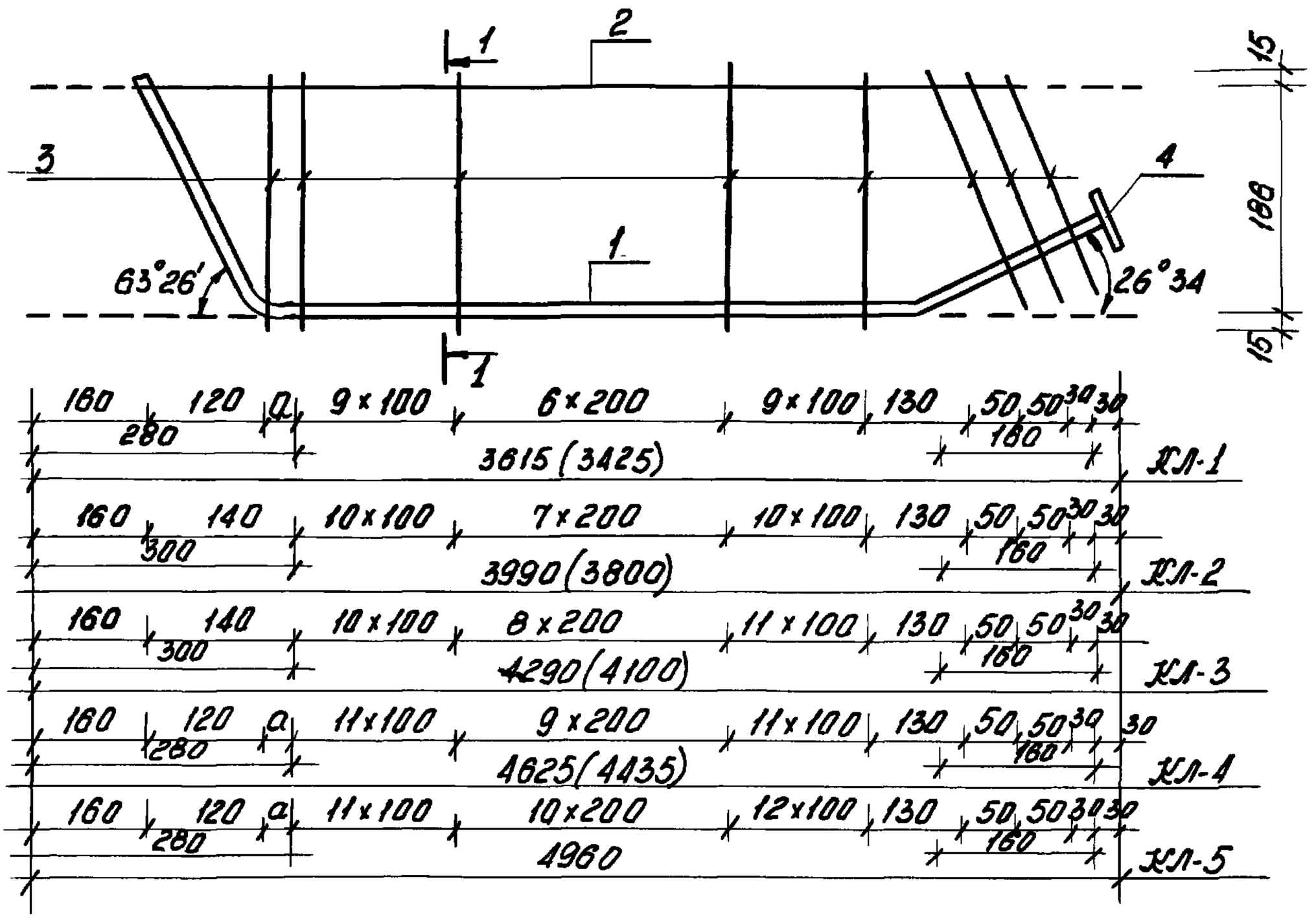

Обозначение	Марка	L, мм	a, мм	Масса кг
1.251 1-КР-1.2.01.1.02.0	КЛ-1	3615	45	7.9
-01	КЛ-2	3990	—	9.7
-02	КЛ-3	4290	—	11.9
-03	КЛ-4	4625	55	14.6
-04	КЛ-5	4960	90	17.8

Взам. инв. №

Подпись и дата

Инв. № подл.

Гл. спец.	Винер		
Провер.	Хомич		
Разраб.	Режуть		
Исполн.	Федорова		

1.251.1-КР-1.2.01.1.02.0 СБ

Каркасы
КЛ-1 ÷ КЛ-5

Стадия	Масса	Масштаб
Р	см табл.	

Лист 1 | Листов 1

ИНСТИТУТ
ЛЕНЖИЛПРОЕКТ

Формат А4

Форм.	Зон.	Поз.	Обозначение	Наименование	Кол.	Примеч.
			1.251.1-ХР-1.2.01.1.04.0	КЛ-6		
				Детали		
		1	1.251.1-ХР-1.2.01.1.04.1	ф6АI ГОСТ 5781-75 ℓ=290	6	0.49кг.
		2.	1.251.1-ХР-1.2.01.1.04.2	ф6АI ГОСТ 5781-75 ℓ=1190	1	0.34кг.
		3.	1.251.1-ХР-1.2.01.1.04.3	ф8АI ГОСТ 5781-75 ℓ=1190	1	0.60кг.
			1.251.1-ХР-1.2.01.1.04.0-01	КЛ-7		
				Детали		
		1.	1.251.1-ХР-1.2.01.1.04.1	ф8АI ГОСТ 5781-75 ℓ=290	7	0.57кг.
		2.	1.251.1-ХР-1.2.01.1.04.1-01	ф8АI ГОСТ 5781-75 ℓ=1340	1	0.38кг.
		3.	1.251.1-ХР-1.2.01.1.04.2-01	ф8АI ГОСТ 5781-75 ℓ=1340	1	0.87

Инв. № подл. | Подпись и дата | Взам. инв. №

Гл. спец.	Винер		1.251.1-ХР-1.2.01.1.04.0
Провер.	Хамич		Каркасы КЛ-6, КЛ-7
Разраб.	Режуть		Стадия: Р; Лист: 1; Листов: 1
Исполн.	Федорова		институт ЛЕНЖИЛПРОЕКТ

Формат А4

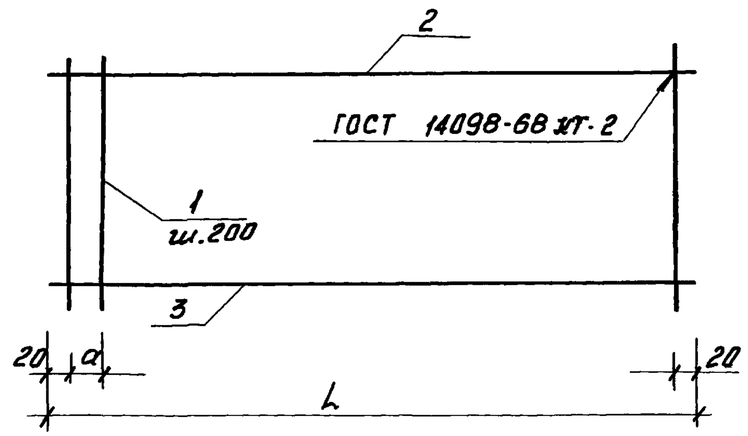

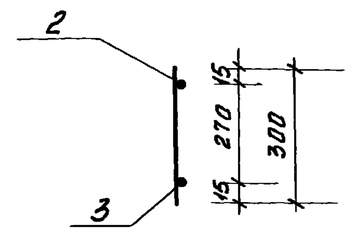

Обозначение	Марка	L, мм	a, мм	Масса кг
1.251.1-ХР-1.2.01.1.04.0	КЛ-6	1190	150	1.43
1.251.1-ХР-1.2.01.1.04.0-01	КЛ-7	1340	100	1.62

Инв. № подл. | Подпись и дата | Взам. инв. №

Гл. спец.	Винер		1.251.1-ХР-1.2.01.1.04.0 сб
Провер.	Хамич		Каркасы КЛ-6, КЛ-7
Разраб.	Режуть		Стадия: Р; Масса: см. табл.; Масштаб:
Исполн.	Федорова		Лист 1 Листов 1
			институт ЛЕНЖИЛПРОЕКТ

Формат А4

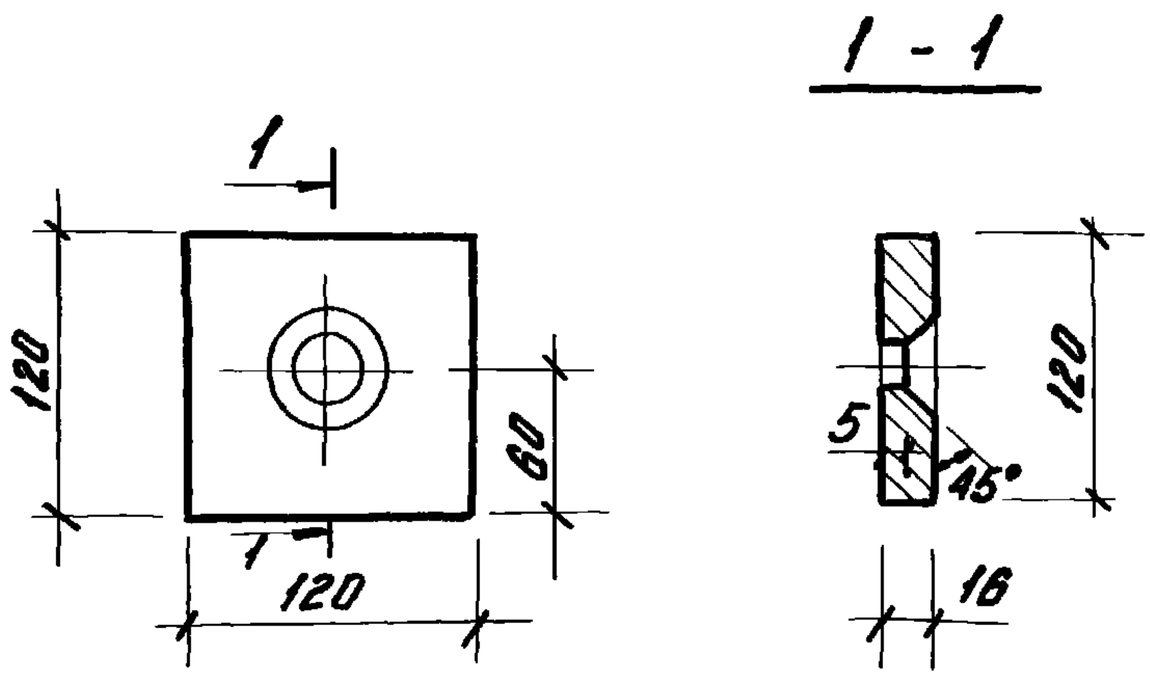

Формат	Зона	Поз.	Обозначение	Наименование	Кол.	Примеч.
				Детали		
		1	1.251.1-ЖР-1.2.01.0.01.0	полоса $\frac{120\times16\ ГОСТ\ 103-76}{Вст\ 3пс6\ ГОСТ\ 380-71}$ $\ell=120$	1	1.81кг

Гл.спец.	Винер		
Проверил	Хомич	Хомич	
Разработ	Режуть	Режуть	
Исполнил	Режуть	Режуть	

1.251.1-ЖР-1.2.01.0.01.0

Изделия закладные.

МЛ-1

Стадия	Масса	Масштаб
Р	1.81кг	1:5
Лист 1		Лист 1

институт ЛЕНЖИЛПРОЕКТ

Формат А4

Взам.инв.№ | Подпись и дата | Инв.№подл

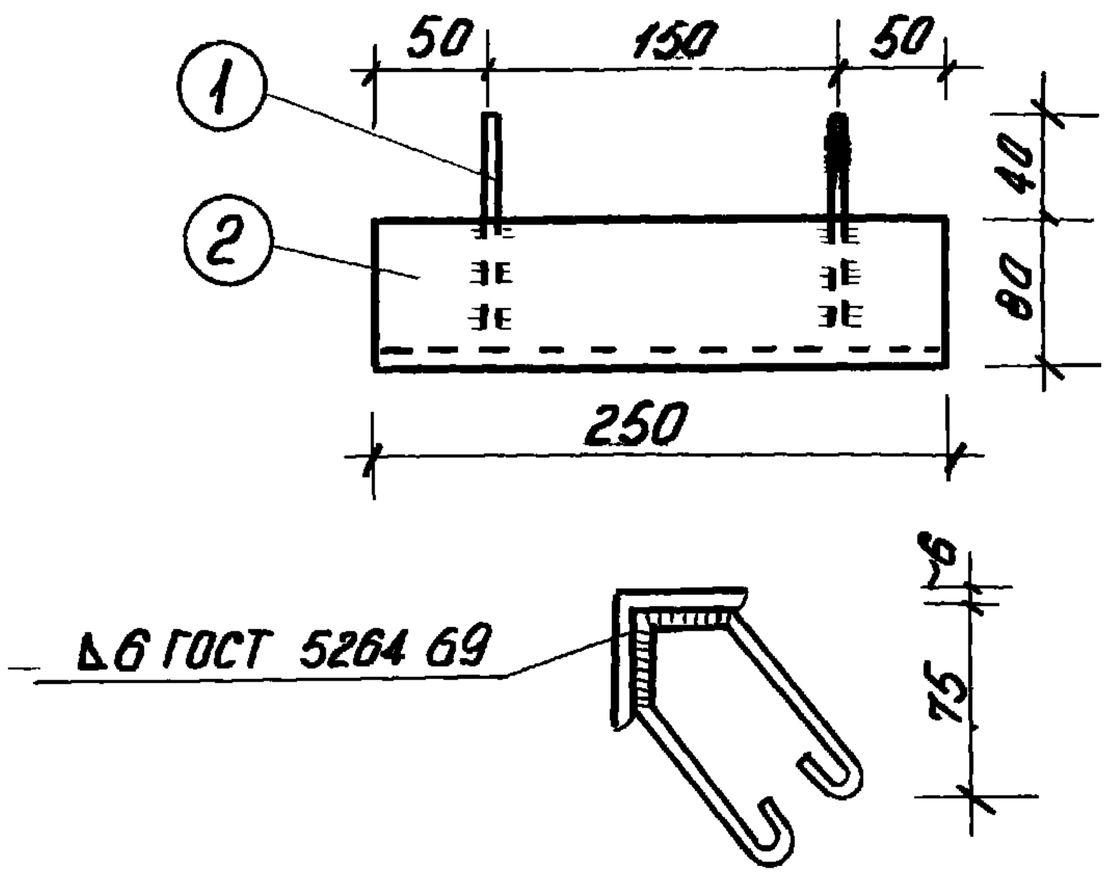

Формат	Зона	Поз.	Обозначение	Наименование	Кол.	Примечан.
				Детали		
		1	1.251.1-КР-1.2 01 0.02 1	Уголок равнопол. 80×80×6 ГОСТ 8509-72 ℓ=250	1	1 85 кг
		2	1251.1-КР-1.2 01.0.02.2	ф6АI ГОСТ 5781-75 ℓ= 360	2	0.16 кг

Взам. инв. №

Подпись и дата

Инв. № подл.

Гл.спец.	Винер		
Провер.	Хамич		
Разраб.	Режуть		
Исполн.	Федорова		

1 251 1-КР-1.2 01.0 02.0

Изделия закладные

МЛ-2

Стадия	Масса	Масштаб
Р	см. табл	1:5
Лист 1	Листов 1	

ИНСТИТУТ ЛЕНЖИЛПРОЕКТ

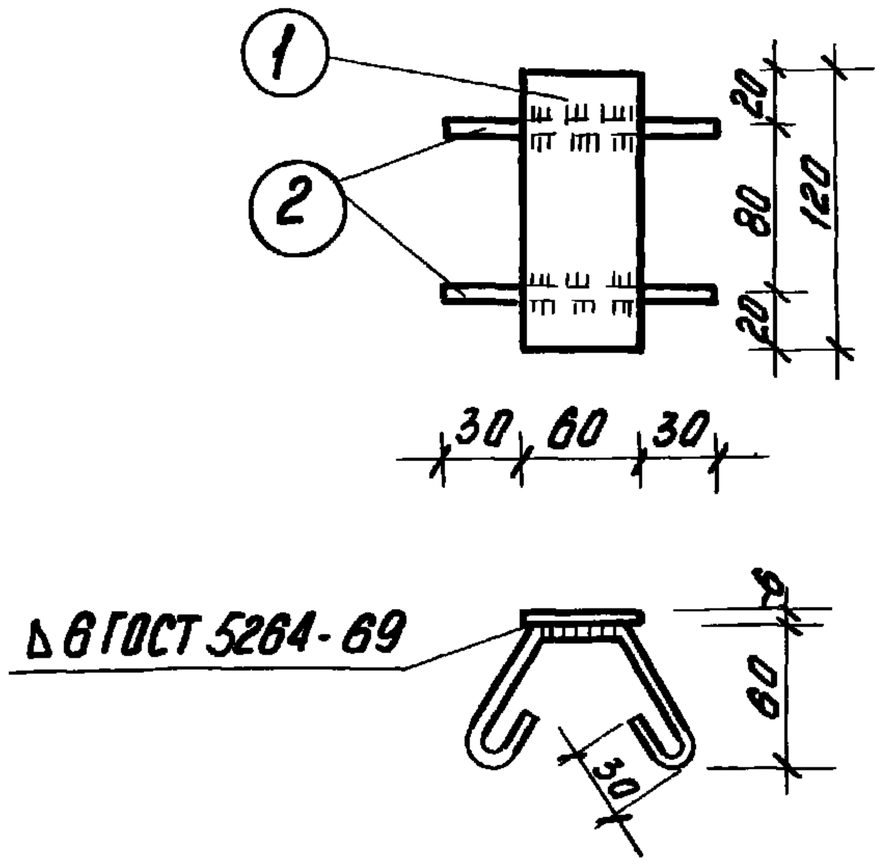

Формат	Зона	Поз	Обозначение	Наименование	Кол.	Примечание
				Детали		
		1.	1.251.1-ЖР-1.2.01.0 03.1	Полоса $\frac{80\times6\ ГОСТ\ 103-76}{Ст3пс6\ ГОСТ\ 380-71}$ ℓ=120	1	0 28 кг
		2	1251.1-ЖР-1.2.01.0 03.2	ф6АI ГОСТ 5781-75 ℓ=240	2	0.11 кг

Взам.инв.№ | Подпись и дата | Инв.№ подл.

Гл.спец.	Вихер		
Провер.	Хомич		

1251.1-ЖР-1.2.01.0.03.0

Изделия закладные

МЛ-3

Стадия	Масса	Масштаб
Р	см. табл.	1:5
Лист 1	Листов 1	

ИНСТИТУТ ЛЕНЖИЛПРОЕКТ