0

ТИПОВАЯ ДОКУМЕНТАЦИЯ НА СТРОИТЕЛЬНЫЕ СИСТЕМЫ
И ИЗДЕЛИЯ ЗДАНИЙ И СООРУЖЕНИЙ

Серия 1.432-14/80

СТЕНОВЫЕ ПАНЕЛИ ОТАПЛИВАЕМЫХ ПРОИЗВОДСТВЕННЫХ ЗДАНИЙ С ШАГОМ КОЛОНН 6 М

Выпуск 1
СТЕНОВЫЕ ПАНЕЛИ

РАБОЧИЕ ЧЕРТЕЖИ

17371
ЦЕНА 1-25

ТИПОВАЯ ДОКУМЕНТАЦИЯ НА СТРОИТЕЛЬНЫЕ СИСТЕМЫ
И ИЗДЕЛИЯ ЗДАНИЙ И СООРУЖЕНИЙ

Серия 1.432 - 14/80

СТЕНОВЫЕ ПАНЕЛИ ОТАПЛИВАЕМЫХ ПРОИЗВОДСТВЕННЫХ ЗДАНИЙ С ШАГОМ КОЛОНН 6 М

Выпуск 1
СТЕНОВЫЕ ПАНЕЛИ

РАБОЧИЕ ЧЕРТЕЖИ

Утверждены
и введены в действие
с 1.01.82г. ГОССТРОЕМ СССР
Постановление №182 от 26.10.81г.

Зам. директора		Гринкин
Гл. инж. отдела		Смиянский
Гл. инж. пр.		Рудаков
Гл. инж.		Иванова

Содержание

Стр.		Лист
2	Содержание	
3÷11	Пояснительная записка	
12	Опалубка и армирование рядовых панелей	1
13	Опалубка и армирование рядовых панелей для углов и температурных швов	2
14	Опалубка и армирование рядовых панелей для углов и температурных швов	3
15	Опалубка и армирование панелей-перемычек при ленточном остеклении	4
16	Опалубка и армирование панелей-перемычек при ленточном остеклении и для углов и температурных швов	5
17	Опалубка и армирование панелей-перемычек при ленточном остеклении для углов и температурных швов	6
18	Опалубка и армирование панелей-перемычек при простенках	7
19	Опалубка и армирование подкарнизных панелей	8
20	Опалубка и армирование подкарнизных панелей-перемычек при ленточном остеклении	9
21	Опалубка и армирование подкарнизных панелей-перемычек при простенках	10
22	Опалубка и армирование парапетных панелей	11
23	Опалубка и армирование парапетных панелей для температурных швов	12
24	Опалубка и армирование парапетных панелей-перемычек при ленточном остеклении	13
25	Опалубка и армирование парапетных панелей-перемычек при ленточном остеклении для температурных швов	14
26	Опалубка и армирование парапетных панелей-перемычек при простенках	15
27	Опалубка и армирование рядовых панелей и панелей-перемычек	16
28	Опалубка и армирование панелей для простенков при ширине проема 3 м	17
29	Опалубка и армирование панелей для простенков при ширине проема 4,8 м	18
30	Опалубка и армирование панелей для простенков при ширине проема 4,5 м	19
31	Узлы 1÷7	20

Пояснительная записка

1. Настоящий выпуск содержит рабочие чертежи однослойных стеновых панелей для отапливаемых производственных зданий.

2. Номенклатура, условия применения и указания по расчету панелей приведены в выпуске „0." Рабочие чертежи плоских сварных каркасов, монтажных петель и закладных деталей приведены в выпуске 3 настоящей серии.

3. Панели запроектированы из следующих материалов:

а) автоклавных ячеистых бетонов с объемным весом в сухом состоянии $\gamma_{сух} = 700 \div 800$ кгс/м³; марки 35;

б) керамзитобетона, перлитобетона и аглопоритобетона плотного строения с объемным весом в сухом состоянии $\gamma_{сух} = 900 \div 1200$ кгс/м³; марки 50.

При изготовлении панелей из легких бетонов, возможно применение перлитового, гранШлакового песков.

4. Панели из легкого бетона на пористых заполнителях должны изготовляться с наружным и внутренним фактурными слоями толщиной 20 мм из цементно-песчаного раствора марки 100.

5. Панели армируются пространственными каркасами, состоящими из продольных плоских каркасов и отдельных поперечных стержней, соединенных между собой с помощью контактной сварки во всех местах пересечения.

Каркасы изготовляются из арматурной стали классов А-II, А-III и обыкновенной арматурной проволоки класса Вр-I. Монтажные петли изготовляются из горячекатаной круглой (гладкой) стали ВСт 3 сп 2 или ВСт 3 пс 2 класса А-I. Для изделий, предназначенных для подъема и монтажа при t° ниже −40° запрещается применять сталь марки ВСт 3 пс 2.

Сборку и сварку пространственных каркасов рекомендуется производить в вертикальном положении. Это позволяет выполнять сварку пересечений одновременно с двух сторон каркаса.

Плоские каркасы на период сборки и сварки их в пространственный каркас, рекомендуется натягивать. Этим обеспечивается необходимая точность расположения стержней и геометрических размеров пространственных каркасов.

Для сварки и сборки пространственных каркасов рекомендуется применять универсальный сборочный вертикальный кондуктор, рабочие чертежи которого разработаны Уральским Промстройниипроектом (620064, Свердловск, К-64, ул. Блюхера, 26).

Сварка пересечений стержней в пространственных каркасах производится с помощью машин для контактной точечной сварки с подвесным устройством типа МТПП-75.

6. Арматура в панелях из ячеистого бетона должна быть защищена от коррозии.

Способы защиты арматуры от коррозии, а также составы покрытий принимать в соответствии с „Инструкцией по изготовлению изделий из автоклавного ячеистого бетона" (СН 277-80).

7. Закладные детали панелей должны быть защищены от коррозии цинковым покрытием согласно указаний СН и П II-28-73* „Защита строительных конструкций от коррозии."

8. Закладные детали должны фиксироваться на бортах стальных форм.

9. Величина отпускной прочности бетона должна быть не ниже 80% от проектной.

10. Изготовление панелей, их приемка и контроль качества, а также хранение и транспортировка должны производиться в соответствии с ГОСТ 11118-73 „Панели из автоклавных ячеистых бетонов для наружных стен зданий". Техн. треб. и ГОСТ 13578-68

ТК 1980	Пояснительная записка	Серия 1.432-14/80 Выпуск 1

ЦНИИПРОМЗДАНИЙ Москва

Инж. Ю. Ф. Инж. Ф. Рук. эскиза

17371 6

„Панели из легких бетонов на пористых заполнителях для наружных стен производственных зданий" Технические требования.

1. Испытание панелей и оценка качества изделий производится в соответствии с ГОСТ 8829-77„ Конструкции железобетонные сборные. Методы испытаний и оценка прочности, жесткости и трещиностойкости" с учетом требований „Инструкции по испытаниям железобетонных стеновых панелей промышленных зданий", Москва, 1970 г.

Схема опирания и загружения панелей при испытаниях приведена на рис. 1.

Контрольные нагрузки по проверке прочности и жесткости панелей и контролируемые прогибы приведены в табл. 2 и 3.

Рис. 1 Схема испытания панелей

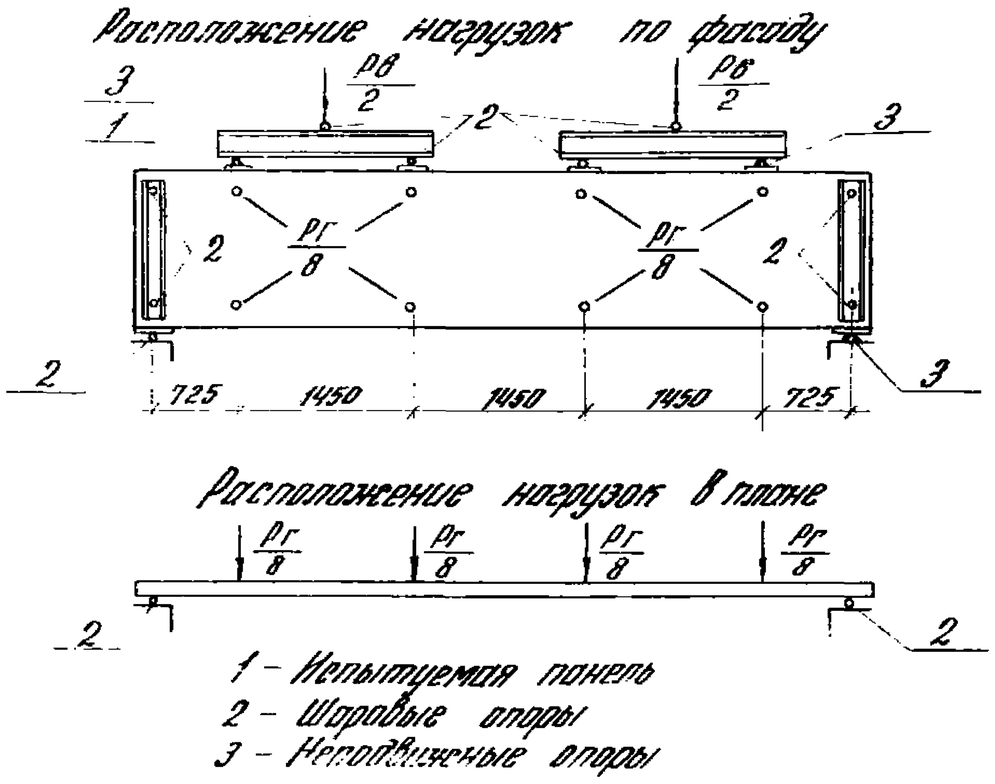

Указания по подбору петель для подъема панелей

Монтажные петли должны подбираться в каждом конкретном случае в зависимости от веса панели по табл. 1

В номенклатуре панелей (см. выпуск 0) и в выборках стали на панели не учтены расходы стали на монтажные петли.

Рекомендации по распалубке панелей

Извлечение панелей из форм и кантование из горизонтального положения в вертикальное следует производить с помощью специального кантователя.

При отсутствии кантователя те же операции необходимо производить с применением дополнительных строповочных приспособлений и подъемного крана

Пример строповки панелей приведен на стр. 5.

Во избежание околов граней панелей в местах контакта троса с панелью на время подъема устанавливается инвентарный стальной уголок 100×8 с прорезью в полке для тросов.

Строповка панели

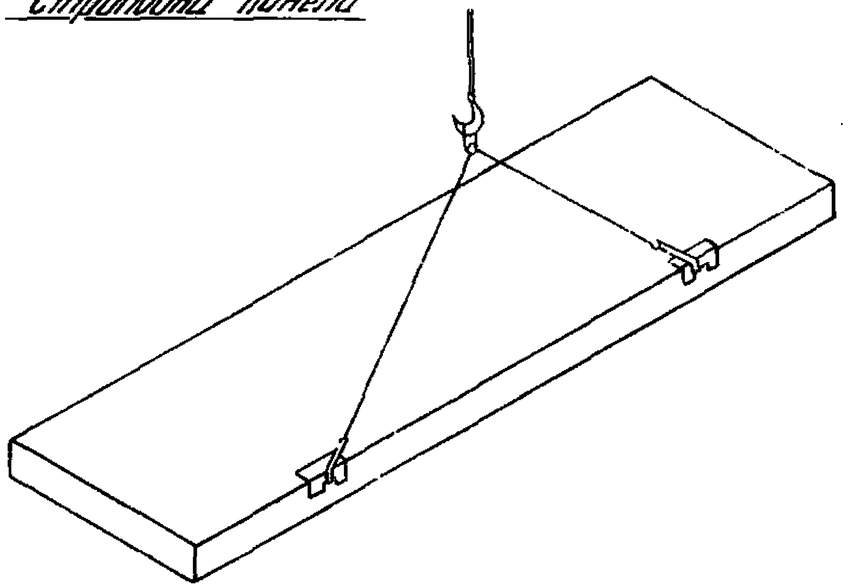

Крепление строповочного троса к монтажной петле

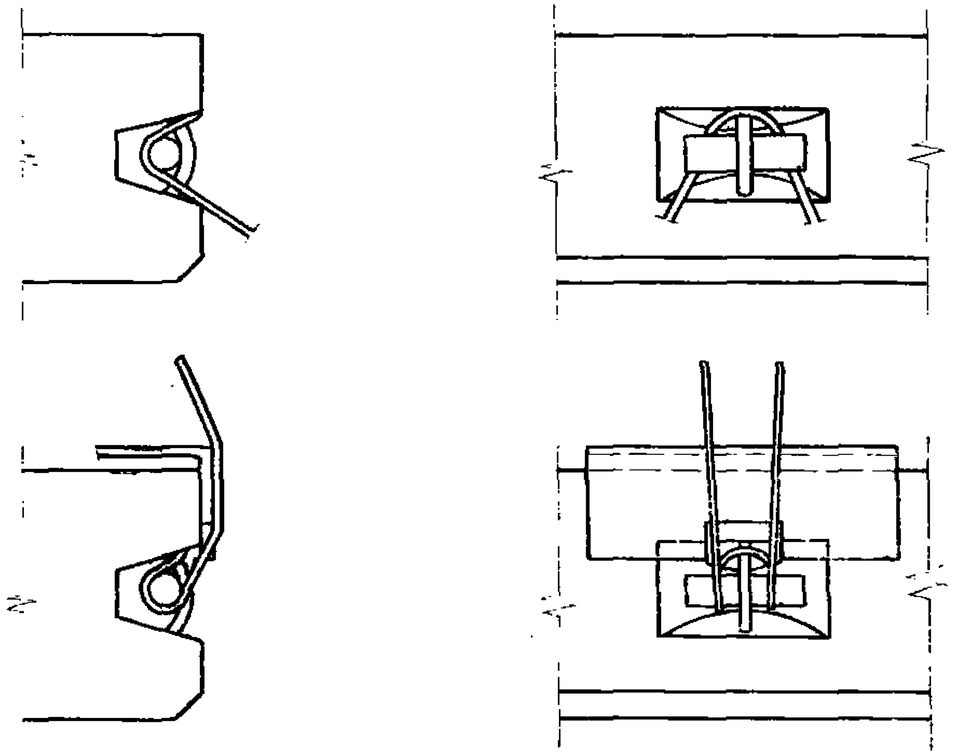

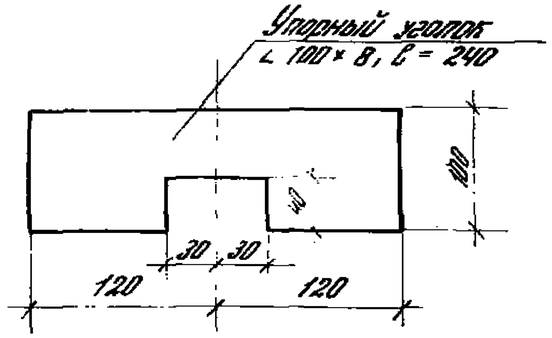

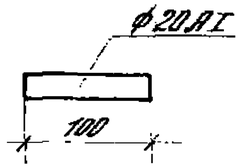

Таблица 1

Марка петли	Максимальная нагрузка на одну петлю кгс	Расход стали на одну петлю кгс
П1	700	0,8
П2	1100	1,2
П3	1500	1,6
П4	2000	2,4
П5	2500	3,2

ЦНИИПОМЗДАНИИ Москва

ТК 1980

Пояснительная записка

Серия 1.432-14 Выпуск 1

Таблица 3

Испытательные нагрузки для панелей из бетона на пористых заполнителях

№ панели по номенклатуре	Марка панели	Контрольные разрушающие нагрузки при испытании панелей на прочность: Вертикальная, тс (включая собственный вес)		Горизонтальная, тс				Контрольные нагрузки при испытании панелей на жесткость		Контрольный прогиб	Допускаемые отклонения	
				С = 1,4		С = 1,6		Вертикальная	Горизонтальная			
		С = 1,4	С = 1,6	Контролируемая нагрузка	Допускаемые отклонения	Контролируемая нагрузка	Допускаемые отклонения	тс	тс	см	см	
1	2	3	4	5	6	7	8	9	10	11	12	13
1	ПС 600.9.20-П-1	2,31	2,64	0,94	0,14	1,07	0,16	1,50	0,48	1,69	0,34	0,51
2	ПС 600.12.20-П-1	3,08	3,52	1,27	0,19	1,46	0,22	2,00	0,65	1,84	0,37	0,55
3	ПС 600.18.20-П-1	4,62	5,27	1,90	0,28	2,17	0,33	3,00	0,97	2,01	0,40	0,60
4	ПС 600.9.25-П-1	2,90	3,31	0,94	0,14	1,07	0,16	1,80	0,48	0,60	0,12	0,18
5	ПС 600.12.25-П-1	3,84	4,40	1,27	0,19	1,46	0,22	2,40	0,65	0,65	0,13	0,20
6	ПС 600.18.25-П-1	5,62	6,42	1,90	0,28	2,17	0,33	3,65	0,97	0,52	0,10	0,15
7	ПС 600.9.30-П-1	3,39	3,88	0,94	0,14	1,07	0,16	2,20	0,48	0,18	0,04	0,06
8	ПС 600.12.30-П-1	4,62	5,27	1,27	0,19	1,45	0,22	3,00	0,65	0,22	0,05	0,07
9	ПС 600.18.30-П-1	6,77	7,75	1,90	0,28	2,17	0,32	4,40	0,97	0,21	0,04	0,06
10	ПС 600.9.20-П-2	5,57	6,48	2,72	0,41	3,12	0,47	3,68	1,62	2,63	0,53	0,79
11	ПС 600.12.20-П-2	6,43	7,36	3,40	0,51	3,86	0,58	4,18	2,02	2,98	0,60	0,89
12	ПС 600.18.20-П-2	8,00	9,12	4,71	0,71	5,40	0,81	5,18	2,81	2,91	0,58	0,87
13	ПС 600.9.25-П-2	6,26	7,14	2,72	0,41	3,12	0,47	3,68	1,67	2,14	0,43	0,64
14	ПС 600.12.25-П-2	7,20	8,23	3,38	0,51	3,86	0,58	4,70	2,02	2,08	0,42	0,63
15	ПС 600.18.25-П-2	9,00	10,27	4,71	0,71	5,40	0,81	6,04	2,81	2,00	0,40	0,60
16	ПС 600.9.30-П-2	6,74	7,70	2,72	0,41	3,12	0,47	4,38	1,62	1,57	0,31	0,47
17	ПС 600.12.30-П-2	7,98	9,12	3,38	0,51	3,86	0,58	5,18	2,01	1,52	0,30	0,46
18	ПС 600.18.30-П-2	10,12	11,57	4,71	0,71	5,40	0,81	6,58	2,21	1,92	0,38	0,58

Инв. № подл.

1	2	3	4	5	6	7	8	9	10	11	12	13
139	ПС 600.9.20-П-3	5,67	6,48	2,72	0,41	3,12	0,47	3,68	1,62	2,63	0,53	0,79
140	ПС 600.12.20-П-3	6,43	7,36	3,40	0,51	3,86	0,58	4,18	2,02	2,98	0,60	0,89
141	ПС 600.18.20-П-3	8,00	9,12	4,71	0,71	5,40	0,81	5,18	2,81	2,91	0,58	0,87
142	ПС 600.9.25-П-3	6,26	7,14	2,72	0,41	3,12	0,47	3,68	1,67	2,14	0,43	0,64
143	ПС 600.12.25-П-3	7,20	8,23	3,38	0,51	3,86	0,58	4,70	2,02	2,08	0,42	0,63
144	ПС 600.18.25-П-3	9,00	10,27	4,71	0,71	5,40	0,81	6,04	2,81	2,00	0,40	0,60
145	ПС 600.9.30-П-3	6,74	7,70	2,72	0,41	3,12	0,47	4,38	1,62	1,57	0,31	0,47
146	ПС 600.12.30-П-3	7,98	9,12	3,38	0,51	3,86	0,58	5,18	2,01	1,52	0,30	0,46
147	ПС 600.18.30-П-3	10,12	11,57	4,71	0,71	5,40	0,81	6,58	2,81	1,92	0,38	0,58
148	ПС 600.12.20-П-4	3,08	3,52	1,27	0,19	1,40	0,22	2,00	0,65	0,79	0,16	0,24
149	ПС 600.15.20-П-4	3,86	4,40	1,59	0,24	1,81	0,27	2,50	0,81	1,92	0,38	0,58
150	ПС 600.12.25-П-4	3,84	4,40	1,27	0,19	1,46	0,22	2,40	0,65	0,65	0,13	0,20
151	ПС 600.15.25-П-4	4,65	5,30	1,59	0,24	1,81	0,27	2,90	0,81	0,42	0,08	0,13
152	ПС 600.12.30-П-4	4,62	5,27	1,27	0,19	1,45	0,22	3,00	0,65	0,22	0,05	0,07
153	ПС 600.15.30-П-4	5,70	6,50	1,59	0,24	1,81	0,27	3,70	0,81	0,22	0,05	0,07
154	ПС 600.12.20-П-5	6,43	7,36	3,40	0,51	3,86	0,58	4,18	2,60	2,98	0,60	0,89
155	ПС 600.15.20-П-5	7,22	8,25	4,10	0,62	4,66	0,70	4,68	2,43	2,90	0,58	0,87
156	ПС 600.12.25-П-5	7,20	8,23	3,38	0,51	3,86	0,58	4,70	2,02	2,08	0,42	0,63
157	ПС 600.15.25-П-5	8,03	9,17	4,10	0,62	4,66	0,70	5,30	2,43	2,04	0,41	0,62
158	ПС 600.12.30-П-5	7,98	9,12	3,38	0,51	3,86	0,58	5,18	2,01	1,52	0,30	0,46
159	ПС 600.15.30-П-5	9,05	10,4	4,10	0,62	4,66	0,70	5,88	2,43	1,72	0,34	0,52

ЦНИИПРОМЗДАНИЙ Москва

Разраб. Рыбаков
Инженер Ивановы
Гл. специалист Ивановы

1	2	3	4	5	6	7	8	9	10	11	12	13
160	ПС 600.12.20-П-6	6,43	7,36	3,40	0,51	3,86	0,58	4,18	2,02	2,98	0,60	0,89
161	ПС 600.15.20-П-6	7,22	8,25	4,10	0,62	4,66	0,70	4,68	2,43	2,90	0,58	0,87
162	ПС 600.12.25-П-6	7,20	8,23	3,38	0,51	3,86	0,58	4,70	2,02	2,08	0,42	0,63
163	ПС 600.15.25-П-6	8,03	9,17	4,10	0,62	4,66	0,70	5,30	2,43	2,01	0,41	0,62
164	ПС 600.12.30-П-6	7,98	9,12	3,38	0,51	3,86	0,58	5,18	2,01	1,52	0,30	0,46
165	ПС 600.15.30-П-6	9,05	10,4	4,10	0,62	4,66	0,70	5,88	2,43	1,72	0,34	0,52
166	ПС 600.12.20-П-7	3,08	3,52	1,27	0,19	1,46	0,22	2,00	0,65	1,84	0,37	0,55
167	ПС 600.12.25-П-7	3,84	4,40	1,27	0,19	1,46	0,22	2,40	0,65	0,65	0,13	0,20
168	ПС 600.12.30-П-7	4,62	5,27	1,27	0,19	1,45	0,22	3,00	0,65	0,22	0,05	0,07
181	ПС 600.12.20-П-8	6,43	7,36	3,40	0,51	3,86	0,58	4,18	2,02	2,98	0,60	0,89
182	ПС 600.12.25-П-8	7,20.	8,23	3,38	0,51	3,86	0,58	4,70	2,02	2,08	0,42	0,63
183	ПС 600.12.30-П-8	7,98	9,12	3,38	0,51	3,86	0,58	5,18	2,01	1,52	0,30	0,46
196	ПС 600.12.20-П-9	6,43	7,36	3,40	0,51	3,86	0,58	4,18	2,02	2,98	0,60	0,89
197	ПС 600.12.25-П-9	7,20	8,23	3,38	0,51	3,86	0,58	4,70	2,02	2,08	0,42	0,63
198	ПС 600.12.30-П-9	7,98	9,12	3,38	0,51	3,86	0,58	5,18	2,01	1,52	0,30	0,46

Испытательные нагрузки для панелей из ячеистых бетонов

N панели по номенклатуре	Марка панели	Контрольные разрушающие нагрузки при испытании панелей на прочность: Вертикальная, тс (включая собственный вес)			Горизонтальная, тс						Контрольные нагрузки при испытании панелей на жесткость		Контрольный прогиб	Допустимые отклонения	
					c = 1,4		c = 1,6		c = 1,8		Вертикальная	Горизонтальная			
		c = 1,4	c = 1,6	c = 1,8	Контролируемая нагрузка	Допускаемые отклонения	Контролируемая нагрузка	Допускаемые отклонения	Контролируемая нагрузка	Допускаемые отклонения	тс	тс	см	см	
1	2	3	4	5	6	7	8	9	10	11	12	13	14	15	16
1	ПС 600.9.20-А-1	1,54	1,76	1,98	0,96	0,14	1,09	0,16	1,22	0,18	1,00	0,48	2,40	0,48	0,72
2	ПС 600.12.20-А-1	2,00	2,30	2,57	1,27	0,19	0,45	0,22	1,63	0,24	1,34	0,65	2,50	0,50	0,75
3	ПС 600.18.20-А-1	3,08	3,52	3,96	1,90	0,28	2,17	0,32	2,44	0,36	2,00	0,97	2,70	0,54	0,81
4	ПС 600.9.25-А-1	1,85	2,11	2,38	0,96	0,14	1,09	0,16	1,22	0,18	1,25	0,48	1,10	0,22	0,33
5	ПС 600.12.25-А-1	2,56	2,92	3,30	1,27	0,19	1,45	0,22	1,63	0,24	1,67	0,65	1,53	0,31	0,46
6	ПС 600.18.25-А-1	3,86	4,34	4,88	1,90	0,28	2,17	0,32	2,44	0,36	2,40	0,97	1,40	0,28	0,42
7	ПС 600.9.30-А-1	2,31	2,64	3,00	0,96	0,14	1,09	0,16	1,22	0,18	1,50	0,48	0,70	0,14	0,21
8	ПС 600.12.30-А-1	3,06	3,49	3,93	1,27	0,19	1,45	0,22	1,63	0,24	1,98	0,65	0,82	0,16	0,25
9	ПС 600.18.30-А-1	4,62	5,28	5,94	1,90	0,28	2,17	0,32	2,44	0,36	3,00	0,97	1,10	0,22	0,33
70	ПС 600.9.20-А-2	4,90	5,60	6,30	2,30	0,35	2,60	0,39	2,90	0,44	3,18	1,35	2,97	0,60	0,89
71	ПС 600.12.20-А-2	5,36	6,14	6,90	2,80	0,42	3,20	0,48	3,60	0,54	3,48	1,65	2,97	0,59	0,89
72	ПС 600.18.20-А-2	6,44	7,35	8,28	4,20	0,63	4,80	0,72	5,40	0,81	4,18	2,48	2,91	0,58	0,87
73	ПС 600.9.25-А-2	5,20	5,95	6,70	2,70	0,40	3,10	0,46	3,50	0,52	3,39	1,62	2,44	0,49	0,73
74	ПС 600.12.25-А-2	5,93	6,74	7,62	3,39	0,51	3,88	0,58	4,36	0,65	3,94	2,02	2,40	0,48	0,72
75	ПС 600.18.25-А-2	7,16	8,19	9,32	4,72	0,71	5,40	0,81	6,08	0,91	4,67	2,81	2,20	0,44	0,66
76	ПС 600.9.30-А-2	5,68	6,50	7,30	2,70	0,40	3,10	0,46	3,50	0,52	3,69	1,62	1,90	0,38	0,57
77	ПС 600.12.30-А-2	6,42	7,34	8,26	3,62	0,54	4,15	0,62	4,66	0,70	4,16	2,16	1,80	0,36	0,54
78	ПС 600.18.30-А-2	8,00	9,12	10,2	4,72	0,71	5,40	0,81	6,08	0,91	5,18	2,81	2,10	0,42	0,63

1	2	3	4	5	6	7	8	9	10	11	12	13	14	15	16
139	ПС 600.9.20-А-3	4,90	5,60	6,30	2,30	0,35	2,60	0,39	2,90	0,44	3,18	1,35	2,97	0,60	0,89
140	ПС 600.12.20-А-3	5,36	6,14	6,90	2,80	0,42	3,20	0,48	3,60	0,54	3,48	1,65	2,97	0,59	0,89
141	ПС 600.18.20-А-3	6,44	7,36	8,28	4,20	0,63	4,80	0,72	5,40	0,81	4,18	2,48	2,91	0,58	0,87
142	ПС 600.9.25-А-3	5,20	5,95	6,70	2,70	0,40	3,10	0,46	3,50	0,52	3,39	1,62	2,44	0,49	0,73
143	ПС 600.12.25-А-3	5,93	6,76	7,62	3,39	0,51	3,88	0,58	4,36	0,65	3,94	2,02	2,40	0,48	0,72
144	ПС 600.18.25-А-3	7,16	8,19	9,32	4,72	0,71	5,40	0,81	6,08	0,91	4,67	2,81	2,20	0,44	0,66
145	ПС 600.9.30-А-3	5,68	6,50	7,30	2,70	0,40	3,10	0,46	3,50	0,52	3,69	1,62	1,90	0,38	0,57
146	ПС 600.12.30-А-3	6,42	7,34	8,26	3,62	0,54	4,15	0,62	4,66	0,70	4,16	2,16	1,80	0,36	0,54
147	ПС 600.18.30-А-3	8,00	9,12	10,2	4,72	0,71	5,40	0,81	6,08	0,91	5,18	2,81	2,10	0,42	0,63
148	ПС 600.12.20-А-4	2,00	2,30	2,57	0,78	0,12	0,89	0,13	1,00	0,15	1,30	0,65	1,57	0,30	0,46
149	ПС 600.15.20-А-4	2,62	3,00	3,37	1,59	0,24	1,81	0,27	2,04	0,30	1,70	1,81	1,75	0,35	0,52
150	ПС 600.12.25-А-4	2,56	2,92	3,30	1,27	0,19	1,45	0,22	1,63	0,24	1,67	0,65	1,53	0,31	0,46
151	ПС 600.15.25-А-4	3,22	3,66	4,13	1,59	0,24	1,81	0,27	2,04	0,30	2,00	0,81	0,78	0,16	0,23
152	ПС 600.12.30-А-4	3,06	3,49	3,93	1,27	0,19	1,45	0,22	1,63	0,24	1,98	0,65	0,82	0,16	0,25
153	ПС 600.15.30-А-4	2,86	4,40	4,96	1,59	0,24	1,81	0,27	2,04	0,30	2,50	0,81	0,96	0,19	0,31
154	ПС 600.12.20-А-5	5,36	6,14	6,90	2,80	0,42	3,20	0,48	3,60	0,54	3,48	1,65	2,97	0,59	0,89
155	ПС 600.15.20-А-5	5,98	6,82	7,68	3,64	0,55	4,16	0,62	4,67	0,70	3,88	2,16	2,94	0,59	0,88
156	ПС 600.12.25-А-5	5,93	6,76	7,62	3,39	0,51	3,88	0,58	4,36	0,65	3,94	2,02	2,40	0,48	0,72
157	ПС 600.15.25-А-5	6,72	7,68	8,65	3,87	0,58	4,43	0,66	4,97	0,75	4,18	2,43	2,30	0,46	0,69
158	ПС 600.12.30-А-5	6,42	7,34	8,26	3,62	0,54	4,15	0,62	4,66	0,70	4,16	2,16	1,80	0,36	0,54
159	ПС 600.15.30-А-5	7,22	8,25	9,30	4,08	0,61	4,66	0,70	5,25	0,59	4,68	2,82	1,46	0,29	0,44

1	2	3	4	5	6	7	8	9	10	11	12	13	14	15	16
160	ПС 600.12.20-Я-6	5,36	6,14	6,90	2,80	0,42	3,20	0,48	3,60	0,54	3,48	1,65	2,97	0,59	0,89
161	ПС 600.15.20-Я-6	5,98	6,82	7,68	3,64	0,55	4,16	0,62	4,67	0,70	3,88	2,16	2,94	0,59	0,88
162	ПС 600.12.25-Я-6	5,93	6,76	7,62	3,39	0,51	3,88	0,58	4,36	0,65	3,94	2,02	2,40	0,48	0,72
163	ПС 600.15.25-Я-6	6,72	7,68	8,65	3,87	0,58	4,43	0,66	4,97	0,75	4,18	2,43	2,30	0,46	0,69
164	ПС 600.12.30-Я-6	6,42	7,34	8,26	3,62	0,54	4,15	0,62	4,66	0,70	4,16	2,16	1,80	0,36	0,54
165	ПС 600.15.30-Я-6	7,22	8,25	9,30	4,08	0,61	4,66	0,70	5,25	0,59	4,68	2,82	1,46	0,29	0,44
166	ПС 600.12.20-Я-7	2,00	2,30	2,57	1,27	0,19	1,45	0,22	1,63	0,24	1,30	0,65	2,40	0,48	0,72
167	ПС 600.12.25-Я-7	2,56	2,92	3,30	1,27	0,19	1,45	0,22	1,63	0,24	1,67	0,65	1,53	0,31	0,46
168	ПС 600.12.30-Я-7	3,06	3,49	3,93	1,27	0,19	1,45	0,22	1,63	0,24	1,98	0,65	0,82	0,16	0,25
181	ПС 600.12.20-Я-8	5,36	6,14	6,90	2,80	0,42	3,20	0,48	3,60	0,54	3,48	1,65	2,97	0,59	0,89
182	ПС 600.12.25-Я-8	5,93	6,76	7,62	3,39	0,51	3,88	0,58	4,36	0,65	3,94	2,02	2,40	0,48	0,72
183	ПС 600.12.30-Я-8	6,42	7,34	8,26	3,62	0,54	4,15	0,62	4,66	0,70	4,16	2,16	1,80	0,36	0,54
196	ПС 600.12.20-Я-9	5,36	6,14	6,90	2,80	0,42	3,20	0,48	3,60	0,54	3,48	1,65	2,97	0,59	0,89
197	ПС 600.12.25-Я-9	5,93	6,76	7,62	3,39	0,51	3,88	0,58	4,36	0,65	3,94	2,02	2,40	0,48	0,72
198	ПС 600.12.30-Я-9	6,42	7,34	8,26	3,62	0,54	4,15	0,62	4,66	0,70	4,16	2,16	1,80	0,36	0,54

Инж. Гальперин
Гл. инж. пр. Ковалев
Гл. инж. пр. Ковалев
Нач. отд. Ковалев

ЦНИИПРОМЗДАНИЙ
Москва

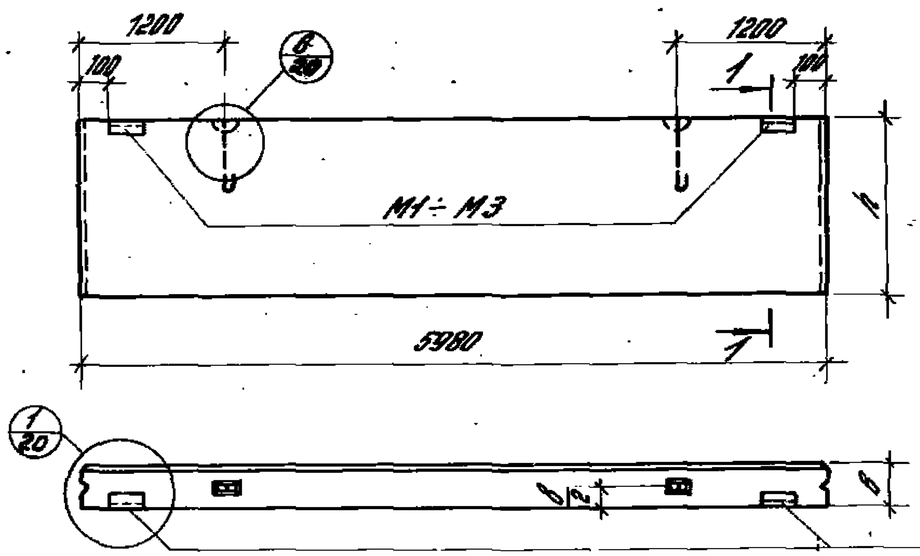

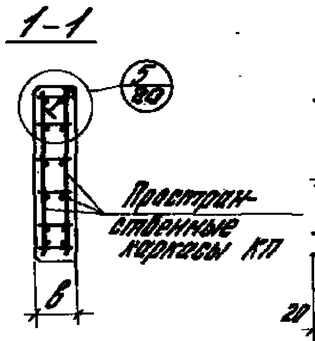

Пространственные каркасы КП

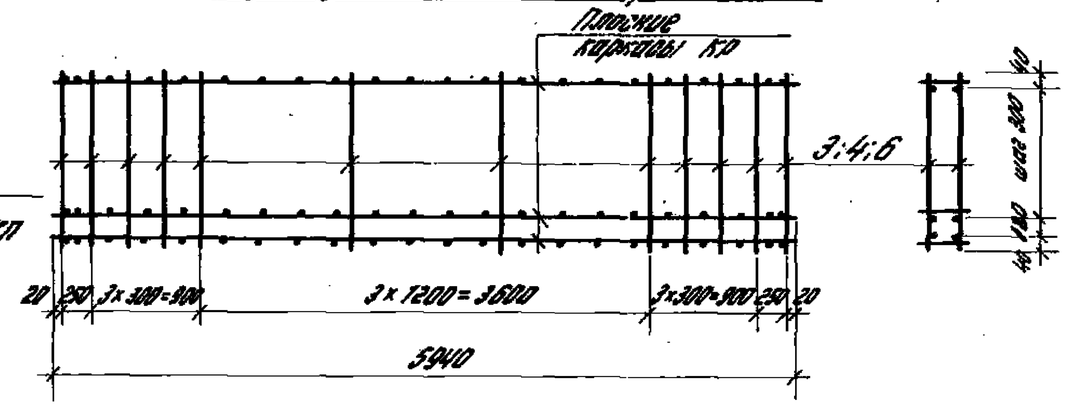

Спецификация арматурных изделий на одну панель

Марка	Размеры мм h	Размеры мм b	Пространственные каркасы: Марка	Состав пространственного каркаса: Плоские каркасы Марка	Плоские каркасы Кол.	Отдельные стержни Поз.	Отдельные стержни Кол.	Закладные детали Марка	Закладные детали Кол.
1	ПС 600.9.20-1	880	КП1	КР1	4	3	24	М1	2
2	ПС 600.12.20-1	1180	КП2		5	4			
3	ПС 600.18.20-1	1780	КП3		7	6			
4	ПС 600.9.25-1	880	КП4	КР2	4	3		М2	2
5	ПС 600.12.25-1	1180	КП5		5	4			
6	ПС 600.18.25-1	1780	КП6		7	6			
7	ПС 600.9.30-1	880	КП7	КР3	4	3		М3	2
8	ПС 600.12.30-1	1180	КП8		5	4			
9	ПС 600.18.30-1	1780	КП9		7	6			

Выборка стали на одну панель, кгс

№ позиции по спецификации	Марка	Арматурные изделия: Арматурная сталь ГОСТ 6727-53*, класс Вр-I, Ф, мм 4	5	Итого	ГОСТ 5781-75 класс А-III, Ф, мм 6	Итого	ГОСТ 5781-75 класс А-II, Ф, мм 10	Закладные детали: Сталь прокатная ГОСТ 8509-72*, Проф. L 63×6	Профильная сталь ГОСТ 380-71*, б, мм 8	Итого	Всего
1	ПС 600.9.20-1	1,6	2,4	4,0	10,4	14,4	0,4	2,8	1,2	4,4	18,8
2	ПС 600.12.20-1	2,0	2,4	4,4	13,0	17,4	0,4	2,8	1,2	4,4	21,8
3	ПС 600.18.20-1	2,8	4,8	7,6	18,2	25,8	0,4	2,8	1,2	4,4	30,2
4	ПС 600.9.25-1	2,0	2,4	4,4	10,4	14,8	0,4	2,8	1,2	4,4	19,2
5	ПС 600.12.25-1	2,5	2,4	4,9	13,0	17,9	0,4	2,8	1,2	4,4	22,3
6	ПС 600.18.25-1	3,5	4,8	8,3	18,2	26,5	0,4	2,8	1,2	4,4	30,9
7	ПС 600.9.30-1	2,4	2,4	4,8	10,4	15,2	0,6	2,8	1,2	4,6	19,8
8	ПС 600.12.30-1	3,0	2,4	5,4	13,0	18,4	0,6	2,8	1,2	4,6	23,0
9	ПС 600.18.30-1	4,2	4,8	9,0	18,2	27,2	0,6	2,8	1,2	4,6	31,8

Примечание.
В марках панелей условно пропущены буквы, характеризующие вид бетона. Для образования полной марки необходимо поставить букву А- для панелей из ячеистого бетона и букву П- для панелей из бетонов на пористых заполнителях.
Пример: ПС 600.9.20-А-1; ПС 600.9.20-П-1.

ТК 1980

Опалубка и армирование рядовых панелей

Серия 1.432-14/80, Выпуск 1, Лист 1

ЦНИИПромзданий Госстроя СССР, Москва

Инж. отдела Ст. инж. пр. Гл. инж. пр. Рук. группы — Дорофеев, Рудерман, Иванова, Михайлов

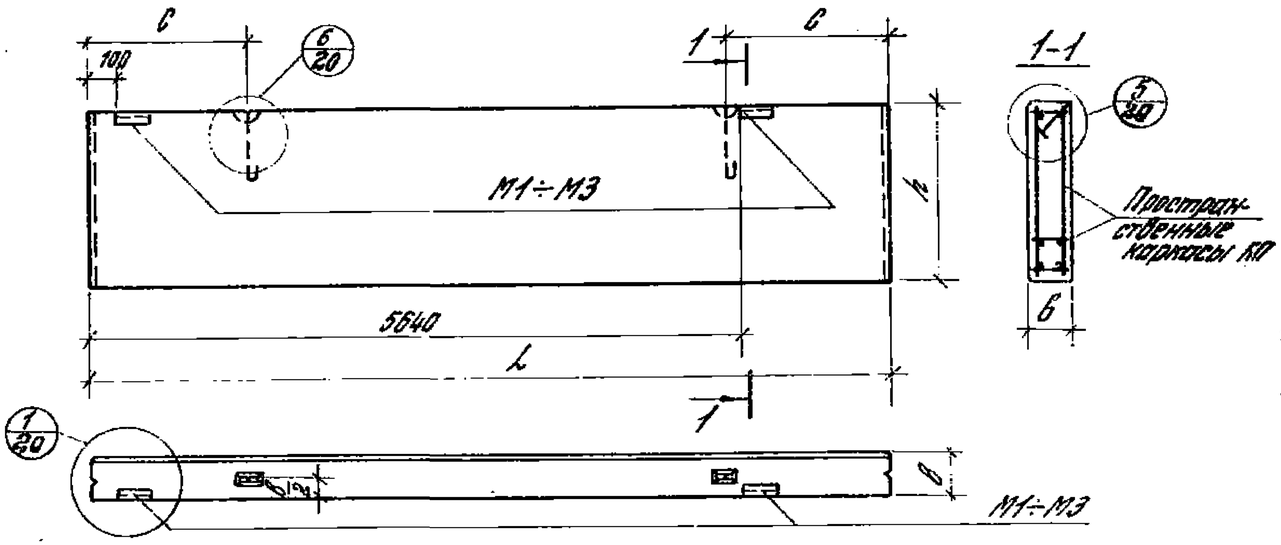

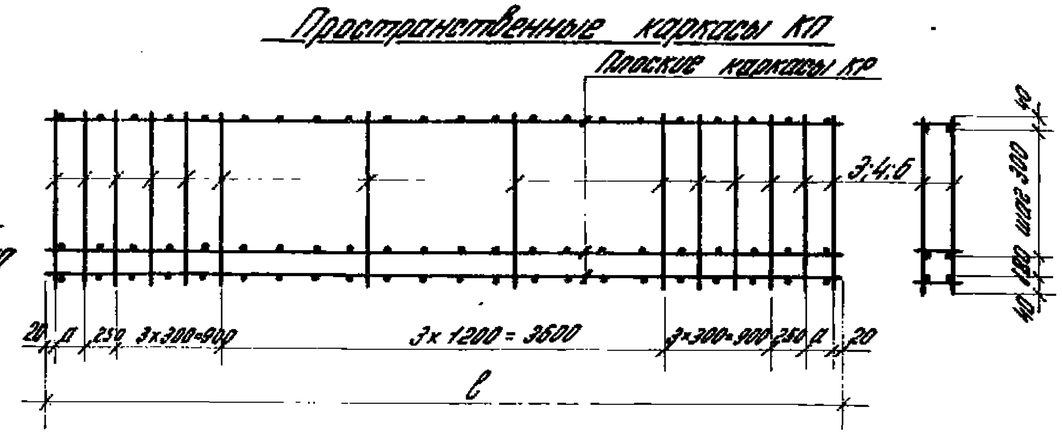

Марка панели по ГОСТ 13015-75	Марка	Размеры мм L	h	в	c	Пространственные каркасы: Марка	Размеры мм c	a	Состав пространственного каркаса: Плоские каркасы Марка	Кол.	Отдельные стержни Поз.	Кол.	Закладные детали Марка	Кол.
10	ПС 625.9.20-11	6230	880	200	1000	КП22	6190	125	КР7	4	3	28	М1	2
11	ПС 625.9.20-12													
12	ПС 625.12.20-11		1180			КП23				5	4			
13	ПС 625.12.20-12													
14	ПС 625.18.20-11		1780			КП24				7	6			
15	ПС 625.18.20-12													
16	ПС 625.9.25-11		880	250		КП25			КР8	4	3		М2	2
17	ПС 625.9.25-12													
18	ПС 625.12.25-11		1180			КП26				5	4			
19	ПС 625.12.25-12													
20	ПС 625.18.25-11		1780			КП27				7	6			
21	ПС 625.18.25-12													
22	ПС 625.9.30-11		880	300		КП28			КР9	4	3		М3	2
23	ПС 625.9.30-12													
24	ПС 625.12.30-11		1180			КП29				5	4			
25	ПС 625.12.30-12													
26	ПС 625.18.30-11		1780			КП30				7	6			
27	ПС 625.18.30-12													

Спецификация арматурных изделий на одну панель

Выборка стали на одну панель, кгс

Марка	Арматурные изделия: Арматурная сталь ГОСТ 6727-53* Класс $В_{Б}$ I ф, мм 4	5	Итого	ГОСТ 5781-75 Класс А-III ф, мм 6	Итого	Закладные детали: ГОСТ 5781-75 Класс А-II ф, мм 10	Сталь прокатная ГОСТ 8509-72 Проф. ∠ 63×6	Профильная сталь ГОСТ 380-71* ф, мм 6	Итого	Всего
ПС 625.9.20-11	1,6	2,8	4,4	11,2	15,6	0,4	2,8	1,2	4,4	20,0
ПС 625.9.20-12										
ПС 625.12.20-11	2,0	2,8	4,8	14,0	18,8	0,4	2,8	1,2	4,4	23,2
ПС 625.12.20-12										
ПС 625.18.20-11	2,8	5,6	8,4	19,6	28,0	0,4	2,8	1,2	4,4	32,4
ПС 625.18.20-12										
ПС 625.9.25-11	2,0	2,8	4,8	11,2	16,0	0,4	2,8	1,2	4,4	20,4
ПС 625.9.25-12										
ПС 625.12.25-11	2,5	2,8	5,3	14,0	19,3	0,4	2,8	1,2	4,4	23,7
ПС 625.12.25-12										
ПС 625.18.25-11	3,5	5,6	9,1	19,6	28,7	0,4	2,8	1,2	4,4	33,1
ПС 625.18.25-12										
ПС 625.9.30-11	2,4	2,8	5,2	11,2	16,4	0,6	2,8	1,2	4,6	21,1
ПС 625.9.30-12										
ПС 625.12.30-11	2,0	2,8	5,8	14,0	19,8	0,6	2,8	1,2	4,6	24,4
ПС 625.12.30-12										
ПС 625.18.30-11	4,2	5,6	9,8	19,6	29,4	0,6	2,8	1,2	4,6	34,0
ПС 625.18.30-12										

Примечание.
В марках панелей условно пропущены буквы, характеризующие вид бетона. Для образования полной марки необходимо поставить букву Я – для панелей из ячеистого бетона и букву П – для панелей из бетонов на пористых заполнителях.
Пример: ПС 625.9.20-Я-11; ПС 625.9.20-П-11

ТК 1980	Опалубка и армирование рядовых панелей для углов и температурных швов	Серия 1.432-14/86	Выпуск 1	Лист 2

№ панели по номенклатуре	Марка	Размеры мм L	h	в	с	Пространственные каркасы: Марка	Размеры мм с	a	Состав пространственного каркаса: Плоские каркасы: Марка	Кол.	Отдельные стержни: Поз.	Кол.	Закладные детали: Марка	Кол.	Арматурная сталь ГОСТ 6727-53* Класс B_p-I ф, мм 4	5	Итого	ГОСТ 5781-75 Класс А-III ф, мм 8	Итого	Сталь прокатная ГОСТ 8509-72* Класс А-II ф, мм 10	Профиль ∠63х6	Профильная сталь ГОСТ 380-71* δ, мм 6	Итого	Всего
28	ПС 630. 9. 25-11	6280	880	250	1000	КП25	6190	125	КР8	4	3	28	М2	2	2,0	2,8	4,8	11,2	16,0	0,4	2,8	1,2	4,4	20,4
29	ПС 630. 9. 25-12																							
30	ПС 630. 12. 25-11		1180			КП26				5	4				2,5	2,8	5,3	14,0	19,3	0,4	2,8	1,2	4,4	23,7
31	ПС 630. 12. 25-12																							
32	ПС 630. 18. 25-11		1780			КП27				7	6				3,5	5,6	9,1	19,6	28,7	0,4	2,8	1,2	4,4	33,1
33	ПС 630. 18. 25-12																							
34	ПС 635. 9. 30-11	6330	880	300	1050	КП40	6290	175	КР13	4	3	28	М3	2	2,4	2,8	5,2	11,2	16,4	0,6	2,8	1,2	4,6	21,0
35	ПС 635. 9. 30-12																							
36	ПС 635. 12. 30-11		1180			КП41				5	4				3,0	2,8	5,8	14,0	19,8	0,6	2,8	1,2	4,6	24,4
37	ПС 635. 12. 30-12																							
38	ПС 635. 18. 30-11		1780			КП42				7	6				4,2	5,6	9,8	19,6	29,4	0,6	2,8	1,2	4,6	34,0
39	ПС 635. 18. 30-12																							
40	ПС 650. 9. 20-11	6480	880	200	1000	КП46	6440	250	КР15	4	3	28	М1	2	1,6	2,8	4,4	11,6	16,0	0,4	2,8	1,2	4,4	20,4
41	ПС 650. 9. 20-12																							
42	ПС 650. 12. 20-11		1180			КП47				5	4				2,0	2,8	4,8	14,5	19,3	0,4	2,8	1,2	4,4	23,7
43	ПС 650. 12. 20-12																							
44	ПС 650. 18. 20-11		1780			КП48				7	6				2,8	5,6	8,4	20,3	28,7	0,4	2,8	1,2	4,4	33,1
45	ПС 650. 18. 20-12																							
46	ПС 650. 9. 25-11		880	250		КП49			КР16	4	3		М2	2	2,0	2,8	4,8	11,6	16,4	0,4	2,8	1,2	4,4	20,8
47	ПС 650. 9. 25-12																							
48	ПС 650. 12. 25-11		1180			КП50				5	4				2,5	2,8	5,3	14,5	19,8	0,4	2,8	1,2	4,4	24,2
49	ПС 650. 12. 25-12																							
50	ПС 650. 18. 25-11		1780			КП51				7	6				3,5	5,6	9,1	20,3	29,4	0,4	2,8	1,2	4,4	33,8
51	ПС 650. 18. 25-12																							
52	ПС 650. 9. 30-11		880	300		КП52			КР17	4	3		М3	2	2,4	2,8	5,2	11,6	16,8	0,6	2,8	1,2	4,6	21,4
53	ПС 650. 9. 30-12																							
54	ПС 650. 12. 30-11		1180			КП53				5	4				3,0	2,8	5,8	14,5	20,3	0,6	2,8	1,2	4,6	24,9
55	ПС 650. 12. 30-12																							
56	ПС 650. 18. 30-11		1780			КП54				7	6				4,2	5,6	9,8	20,3	30,1	0,6	2,8	1,2	4,6	34,7
57	ПС 650. 18. 30-12																							
58	ПС 655. 9. 25-11	6530	880	250		КП49			КР16	4	3		М2	2	2,0	2,8	4,8	11,6	16,4	0,4	2,8	1,2	4,4	20,8
59	ПС 655. 9. 25-12																							
60	ПС 655. 12. 25-11		1180			КП50				5	4				2,5	2,8	5,3	14,5	19,8	0,4	2,8	1,2	4,4	24,2
61	ПС 655. 12. 25-12																							
62	ПС 655. 18. 25-11		1780			КП51				7	6				3,5	5,6	9,1	20,3	29,4	0,4	2,8	1,2	4,4	33,8
63	ПС 655. 18. 25-12																							
64	ПС 660. 9. 30-11	6580	880	300	950	КП64	6540	300	КР21	4	3		М3	2	2,8	2,8	5,6	11,6	17,2	0,6	2,8	1,2	4,6	24,8
65	ПС 660. 9. 30-12																							
66	ПС 660. 12. 30-11		1180			КП65				5	4				3,5	2,8	6,3	14,5	20,8	0,6	2,8	1,2	4,6	25,[illegible]
67	ПС 660. 12. 30-12																							
68	ПС 660. 18. 30-11		1780			КП66				7	6				4,9	5,6	10,5	20,3	30,8	0,6	2,8	1,2	4,6	35,4
69	ПС 660. 18. 30-12																							

Опалубочный чертеж и пространственный каркас см. лист 2

ЦНИИПСЗДАНИЙ Москва

Гл. инж. пр.	Рыжков	
Рук. группы	Ивонин	
Инженер	Ивонина	

ТК 1980

Опалубка и армирование лядовых тоннелей для углов и температурных швов

Серия 1.432-14/80 Выпуск 1 Лист 3

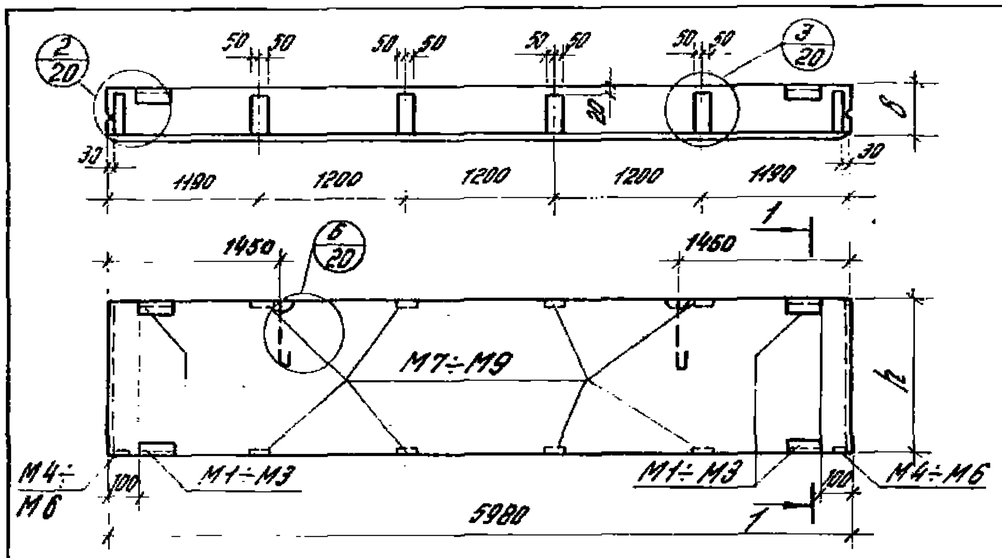

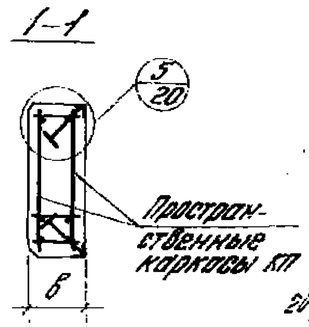

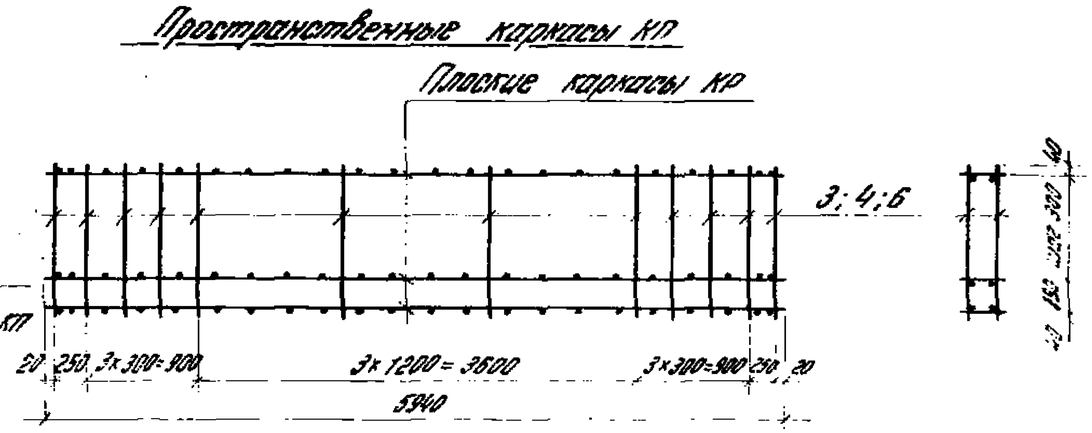

Н панели по монтажному чертежу	Марка	Размеры мм h	Размеры мм б	Пространственные каркасы: Марка	Состав пространственного каркаса: Плоские каркасы: Марка	Плоские каркасы: Кол.	Отдельные стержни: Поз.	Отдельные стержни: Кол.	Закладные детали: Марка	Закладные детали: Кол.
70	ПС 600.9.20-2	880		КП10		4	3		М1	4
71	ПС 600.12.20-2	1180	200	КП11	КР4	5	4		М4	2
72	ПС 600.18.20-2	1780		КП12		7	6		М7	8
73	ПС 600.9.25-2	880		КП13		4	3		М2	4
74	ПС 600.12.25-2	1180	250	КП14	КР5	5	4	24	М5	2
75	ПС 600.18.25-2	1780		КП15		7	6		М8	8
76	ПС 600.9.30-2	880		КП16		4	3		М3	4
77	ПС 600.12.30-2	1180	300	КП17	КР6	5	4		М6	2
78	ПС 600.18.30-2	1780		КП18		7	6		М9	8

Выборка стали на одну панель, кгс

Марка	Арматурные изделия: Арматурная сталь: ГОСТ 6727-53*: Класс Вр-I: ф, мм 4	ф, мм 5	Итого	ГОСТ 5781-75: Класс А-II: ф, мм 8	ф, мм 10	ф, мм 12	Итого	Закладные детали: ГОСТ 5781-75 Класс А-II: ф, мм 10	Сталь прокатная ГОСТ 8509-72: Проф ∠63×6	Профильная сталь ГОСТ 380-71*: б, мм 6	б, мм 8	Итого	Итого	Всего
ПС 600.9.20-2	1.6	2,4	4,0	—	—	42,4	46,4	5,0	5,6	2,4	9,2	11,6	22,2	68,6
ПС 600.12.20-2	2,0	2,4	4,4	—	—	53,0	57,4	5,0	5,6	2,4	9,2	11,6	22,2	79,6
ПС 600.18.20-2	2,8	4,8	7,6	—	—	74,2	81,8	5,0	5,6	2,4	9,2	11,6	22,2	104,0
ПС 600.9.25-2	2,0	2,4	4,4	—	29,2	—	33,6	5,2	5,6	2,4	12,0	14,4	25,2	58,8
ПС 600.12.25-2	2,5	2,4	4,9	—	36,5	—	41,4	5,2	5,6	2,4	12,0	14,4	25,2	66,6
ПС 600.18.25-2	3,5	4,8	8,3	—	51,1	—	59,4	5,2	5,6	2,4	12,0	14,4	25,2	84,6
ПС 600.9.30-2	2,4	2,4	4,8	18,8	—	—	23,6	5,8	5,6	2,4	14,8	17,2	27,8	51,4
ПС 600.12.30-2	3,0	2,4	5,4	23,5	—	—	28,9	5,8	5,6	2,4	14,8	17,2	27,8	57,5
ПС 600.18.30-2	4,2	4,8	9,0	32,9	—	—	41,9	5,8	5,6	2,4	14,8	17,2	27,8	70,5

Примечание.
В марках панелей условно пропущены буквы, характеризующие вид бетона. Для образования полной марки необходимо подставить букву Я- для панелей из ячеистого бетона и букву П- для панелей из бетонов на пористых заполнителях. Пример: ПС 600.9.20-Я-2; ПС 600.9.20-П-2

ТК 1980	Опалубка и армирование панелей-перемычек при ленточном остеклении	Серия 1.432-14 вс	Выпуск 1	Лист 4

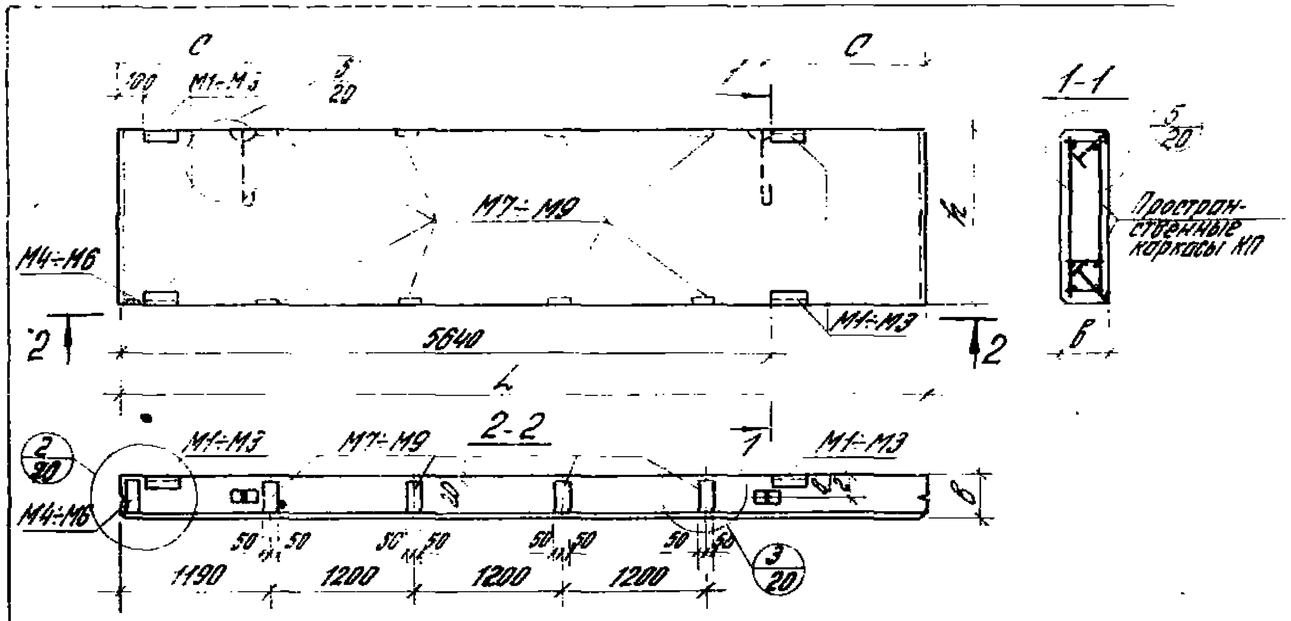

Пространственные каркасы КП

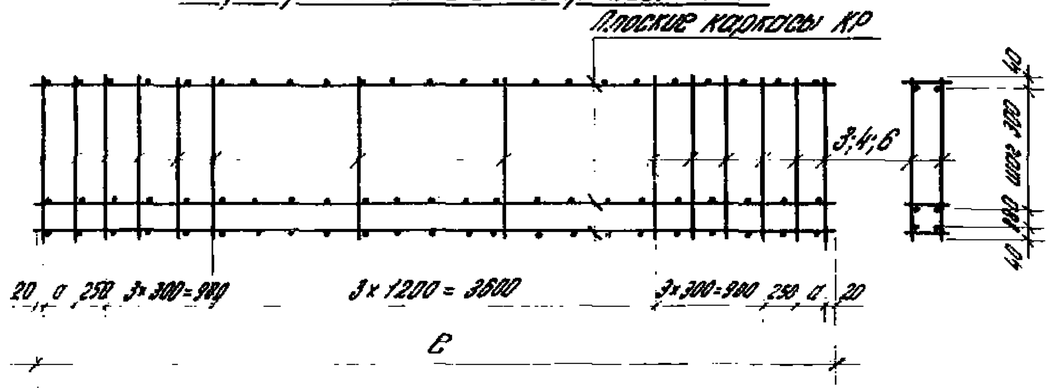

№ панели по номенклатуре	Марка	Размеры мм L	h	b	c	Пространственные каркасы: Марка	Размеры мм C	a	Состав пространственного каркаса: Плоские каркасы Марка	Кол.	Отдельные стержни поз.	Кол.	Закладные детали Марка	Кол.	Выборка стали на одну панель, кгс. Арматурные изделия. Арматурная сталь ГОСТ 6727-53*: Класс Вр-I Ф, мм 4	5	Итого	ГОСТ 5781-75: Класс А-III Ф, мм 8	Класс А-II Ф, мм 10	12	Итого	Закладные детали. Сталь прокатная ГОСТ 8509-72*: Класс А-I Ф, мм 10	Профильная сталь ГОСТ 380-71*: Проф. ∠63×6	δ, мм 6	8	Итого	Итого	Всего
79	ПС 625.9.20-21		880			КП31				4	3				1,6	2,8	4,4	—	—	44,0	48,4	4,5	5,6	2,4	8,6	11,0	21,1	69,5
80	ПС 625.9.20-22												М1	4														
81	ПС 625.12.20-21		1180	200		КП32			КР10	5	4		М4	1	2,0	2,8	4,8	—	—	55,0	59,8	4,5	5,6	2,4	8,6	11,0	21,1	80,9
82	ПС 625.12.20-22												М7	8														
83	ПС 625.18.20-21		1780			КП33				7	6				2,8	5,6	8,4	—	—	77,0	85,4	4,5	5,6	2,4	8,6	11,0	21,1	106,5
84	ПС 625.18.20-22																											
85	ПС 625.9.25-21		880			КП34				4	3				2,0	2,8	4,8	—	30,8	—	35,6	4,6	5,6	2,4	11,2	13,6	23,8	59,4
86	ПС 625.9.25-22												М2	4														
87	ПС 625.12.25-21	6230	1480	250	1000	КП35	6190	125	КР11	5	4	28	М5	1	2,5	2,8	5,3	—	38,5	—	43,8	4,6	5,6	2,4	11,2	13,6	23,8	67,6
88	ПС 625.12.25-22												М8	8														
89	ПС 625.18.25-21		1780			КП36				7	6				3,5	5,6	9,1	—	53,8	—	62,9	4,6	5,6	2,4	11,2	13,6	23,8	86,7
90	ПС 625.18.25-22																											
91	ПС 625.9.30-21		880			КП37				4	3				2,4	2,8	5,2	19,6	—	—	24,8	5,1	5,6	2,4	13,8	16,2	26,9	51,7
92	ПС 625.9.30-22												М3	4														
93	ПС 625.12.30-21		1480	300		КП38			КР12	5	4		М6	1	3,0	2,8	5,8	24,5	—	—	30,3	5,1	5,6	2,4	13,8	16,2	26,9	57,2
94	ПС 625.12.30-22												М9	8														
95	ПС 625.18.30-21		1780			КП39				7	6				4,2	5,6	9,8	34,3		—	44,1	5,1	5,6	2,4	13,8	16,2	26,9	71,0

Примечание.
В марках панелей условно пропущены буквы, характеризующие вид бетона. Для образования полной марки необходимо поставить букву А- для панелей из ячеистого бетона и букву Т- для панелей из бетонов на пористых заполнителях.
Пример: ПС 625.9.20-А-21 ПС 625.9.20-Т-21

ЦНИИПРОМЗДАНИЙ Москва

ТК 1980	Опалубка и армирование панелей-перемычек при ленточном остеклении и для углов и температурных швов	Серия 1.432-14/80	
		Выпуск 1	Лист 5

17371 17

№ позиций по экспликации	Марка	Размеры мм L	h	b	c	Пространственные каркасы: Марка	Размеры мм c	a	Состав пространственного каркаса: Плоские каркасы Марка	Кол.	Отдельные стержни Поз.	Кол.	Закладные детали Марка	Кол.	Арматурная сталь ГОСТ 6727-53* Класс Вр-I Ф, мм 4	5	Итого	ГОСТ 5781-75 Класс А-III Ф, мм 8	Класс А-II Ф, мм 10	12	Итого	Закладные детали: Марка ГОСТ 5781-75 Класс А-II Ф, мм 10	Марка ГОСТ 8509-72 Проф. L63x3	Профильная сталь ГОСТ 380-71* Марка 6	8	Итого	Итого	Всего
97	ПС 630. 9. 25-21	6280	880	250	1000	КП34	6190	125	КР14	4	3	28	М2	4	2,0	2,8	4,8	—	30,8	—	35,6	4,6	5,6	2,4	11,2	13,6	23,8	59,4
98	ПС 630. 9. 25-22																											
99	ПС 630. 12. 25-21		1180			КП35				5	4		М5	1	2,5	2,8	5,3	—	38,5	—	43,8	4,6	5,6	2,4	11,2	13,6	23,8	67,6
100	ПС 630. 12. 25-22																											
101	ПС 630. 18. 25-21		1780			КП36				7	6		М8	8	3,5	5,6	9,1	—	53,9	—	63,0	4,6	5,6	2,4	11,2	13,6	23,8	87,4
102	ПС 630. 18. 25-22																											
103	ПС 635. 9. 30-21	6330	880	300	1050	КП43	6200	175	КР14	4	3		М3	4	2,4	2,8	5,2	20,0	—	—	25,2	5,1	5,6	2,4	13,8	16,2	26,9	52,1
104	ПС 635. 9. 30-22																											
105	ПС 635. 12. 30-21		1180			КП44				5	4		М6	1	3,0	2,8	5,8	25,0	—	—	30,8	5,1	5,6	2,4	13,8	16,2	26,9	57,7
106	ПС 635. 12. 30-22																											
107	ПС 635. 18. 30-21		1780			КП45				7	6		М9	8	4,2	5,6	9,8	35,0	—	—	44,8	5,1	5,6	2,4	13,8	16,2	26,9	71,7
108	ПС 635. 18. 30-22																											
109	ПС 650. 9. 20-21	6480	880	200	1000	КП55	6440	250	КР18	4	3		М1	4	1,6	2,8	4,4	—	—	45,6	50,0	4,5	5,6	2,4	8,6	11,0	21,1	71,1
110	ПС 650. 9. 20-22																											
111	ПС 650. 12. 20-21		1180			КП56				5	4		М4	1	2,0	2,8	4,8	—	—	57,0	61,8	4,5	5,6	2,4	8,6	11,0	21,1	82,9
112	ПС 650. 12. 20-22																											
113	ПС 650. 18. 20-21		1780			КП57				7	6		М7	8	2,8	5,6	8,4	—	—	79,8	88,2	4,5	5,6	2,4	8,6	11,0	21,1	109,3
114	ПС 650. 18. 20-22																											
115	ПС 650. 9. 25-21		880			КП58				4	3		М2	4	2,0	2,8	4,8	—	32,4	—	37,2	4,6	5,6	2,4	11,2	13,6	23,8	61,0
116	ПС 650. 9. 25-22																											
117	ПС 650. 12. 25-21		1180			КП59				5	4		М5	1	2,5	2,8	5,3	—	40,5	—	45,8	4,6	5,6	2,4	11,2	13,6	23,8	69,6
118	ПС 650. 12. 25-22																											
119	ПС 650. 18. 25-21		1780			КП60				7	6		М8	8	3,5	5,6	9,1	—	56,7	—	65,8	4,6	5,6	2,4	11,2	13,6	23,8	89,6
120	ПС 650. 18. 25-22																											
121	ПС 650. 9. 30-21		880			КП61				4	3		М3	4	2,4	2,8	5,2	20,4	—	—	25,6	5,1	5,6	2,4	13,8	16,2	26,9	52,5
122	ПС 650. 9. 30-22																											
123	ПС 650. 12. 30-21		1180	300		КП62			КР20	5	4		М6	1	3,0	2,8	5,8	25,5	—	—	31,3	5,1	5,6	2,4	13,8	16,2	26,9	58,2
124	ПС 650. 12. 30-22																											
125	ПС 650. 18. 30-21		1780			КП63				7	6		М9	8	4,2	5,6	9,8	35,7	—	—	45,5	5,1	5,6	2,4	13,8	16,2	26,9	72,4
126	ПС 650. 18. 30-22																											
127	ПС 655. 9. 25-21	6530	880	250		КП58			КР14	4	3		М2	4	2,0	2,8	4,8	—	30,4	—	35,2	4,6	5,6	2,4	11,2	13,6	23,8	59,0
128	ПС 655. 9. 25-22																											
129	ПС 655. 12. 25-21		1180			КП59				5	4		М5	1	2,5	2,8	5,3	—	40,5	—	45,8	4,6	5,6	2,4	11,2	13,6	23,8	69,6
130	ПС 655. 12. 25-22																											
131	ПС 655. 18. 25-21		1780			КП60				7	6		М8	8	3,5	5,6	9,1	—	56,7	—	65,8	4,6	5,6	2,4	11,2	13,6	23,8	89,6
132	ПС 655. 18. 25-22																											
133	ПС 660. 9. 30-21	6580	880	300	950	КП67	6540	300	КР22	4	3		М3	4	2,4	2,8	5,6	20,8	—	—	26,4	5,1	5,6	2,4	13,8	16,2	26,9	53,3
134	ПС 660. 9. 30-22																											
135	ПС 660. 12. 30-21		1180			КП68				5	4		М6	1	3,5	2,8	6,3	26,0	—	—	32,3	5,1	5,6	2,4	13,8	16,2	26,9	59,4
136	ПС 660. 12. 30-22																											
137	ПС 660. 18. 30-21		1780			КП69				7	6		М9	8	4,9	5,6	10,5	36,4	—	—	46,9	5,1	5,6	2,4	13,8	16,2	26,9	73,8
138	ПС 660. 18. 30-22																											

Опалубочный чертеж и пространственный каркас см. лист 5

ТК 1980	Опалубка и армирование панелей-перемычек при ленточном остеклении для углов и температурных швов	Серия 1.432-14/80	Выпуск 1	Лист 6

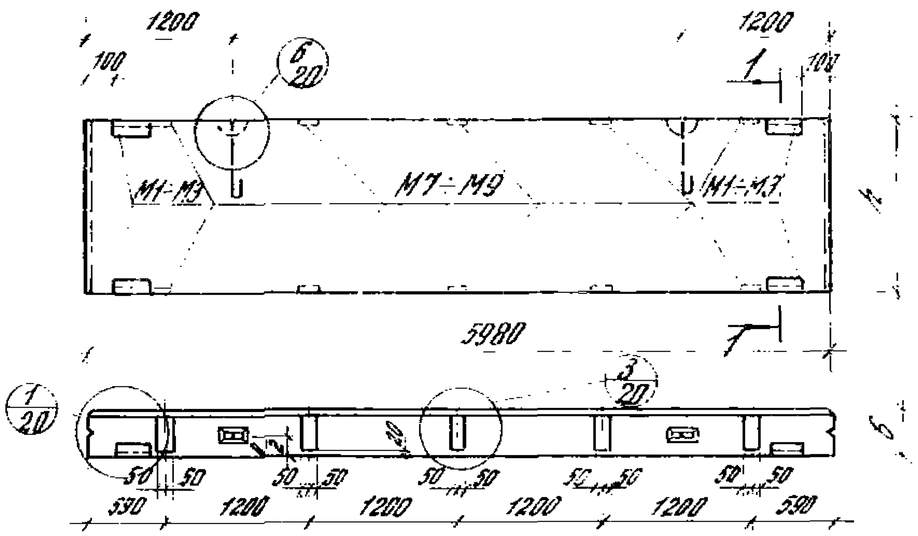

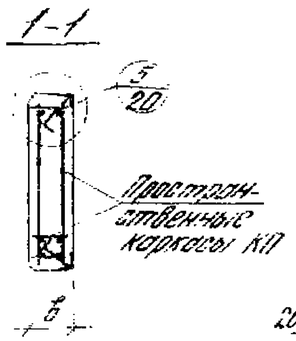

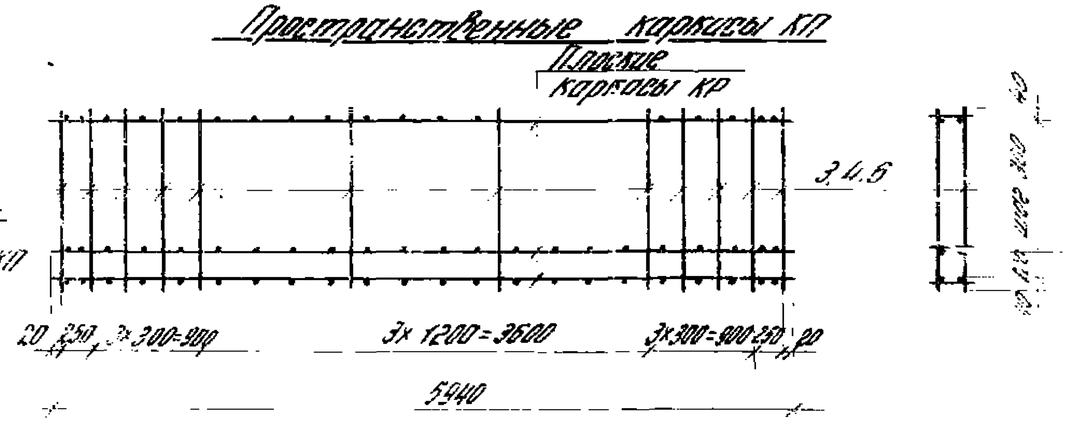

№ панели по номенклатуре	Марка	Размеры мм h	Размеры мм б	Пространственные каркасы: Марка	Состав пространственного каркаса: Плоские каркасы Марка	Плоские каркасы Кол.	Отдельные стержни Поз	Отдельные стержни Кол.	Закладные детали Марка	Закладные детали Кол.
139	ПС 600.9.20-3	880	200	КП10	КР4	4	3	24	М1 М7	4 10
140	ПС 600.12.20-3	1180		КП11		5	4			
141	ПС 600.18.20-3	1780		КП12		7	6			
142	ПС 600.9.25-3	880	250	КП13	КР5	4	3		М2 М8	4 10
143	ПС 600.12.25-3	1180		КП14		5	4			
144	ПС 600.18.25-3	1780		КП15		7	6			
145	ПС 600.9.30-3	880	300	КП16	КР6	4	3		М3 М9	4 10
146	ПС 600.12.30-3	1180		КП17		5	4			
147	ПС 600.18.30-3	1780		КП18		7	6			

Спецификация арматурных изделий на одну панель

Выборка стали на одну панель, кгс

№ панели по номенклатуре	Арматурные изделия: Арматурная сталь ГОСТ 6727-53* класс Вр-I ф, мм 4	6	Итого	ГОСТ 5781-75 класс А-I ф, мм 8	класс А-II ф, мм 10	12	Итого	Закладные детали: Сталь прокатная ГОСТ 8509-72* ∠63×6	Профильная сталь ГОСТ 380-71* ф, мм 6	8	Итого	Итого	Всего
139	1,6	2,4	4,0	—	—	42,4	46,4	4,8	5,6	2,4	10,0	12,4	22,8	69,2
140	2,0	2,4	4,4	—	—	53,0	57,4	4,8	5,6	2,4	10,0	12,4	22,8	80,2
141	2,8	4,8	8,6	—	—	74,2	81,8	4,8	5,6	2,4	10,0	12,4	22,8	104,6
142	2,0	2,4	4,4		29,2	—	33,6	4,8	5,6	2,4	13,0	15,4	25,8	59,4
143	2,5	2,4	4,9		36,5	—	41,4	4,8	5,6	2,4	13,0	15,4	25,8	67,2
144	3,5	4,8	8,3	—	51,1	—	59,4	4,8	5,6	2,4	13,0	15,4	25,8	85,2
145	2,4	2,4	4,8	18,8		—	23,6	5,2	5,6	2,4	16,0	18,4	29,2	52,8
146	3,0	2,4	5,4	23,5		—	28,9	5,2	5,6	2,4	16,0	18,4	29,2	58,1
147	4,2	4,8	9,0	32,9	—	—	41,9	5,2	5,6	2,4	16,0	18,4	29,2	71,1

Примечание
В марках панелей условно пропущены буквы, характеризующие вид бетона. Для образования полной марки необходимо поставить букву Я – для панелей из ячеистого бетона и букву П – для панелей из бетонов на пористых заполнителях. Пример: ПС 600.9.20-Я-3; ПС 600.9.20-П-3.

ТК 1980

Оголовка и армирование панелей-перемычек при простенках

Серия 1.432-14 бис
Выпуск 1 Лист 7

ЦНИИПРОМЗДАНИЙ Москва

Заказчик ЗГСР
Гл. инж. пр. Рыжов
Гл. инж. пр. Ивашин
Рук. отдела Ивашин

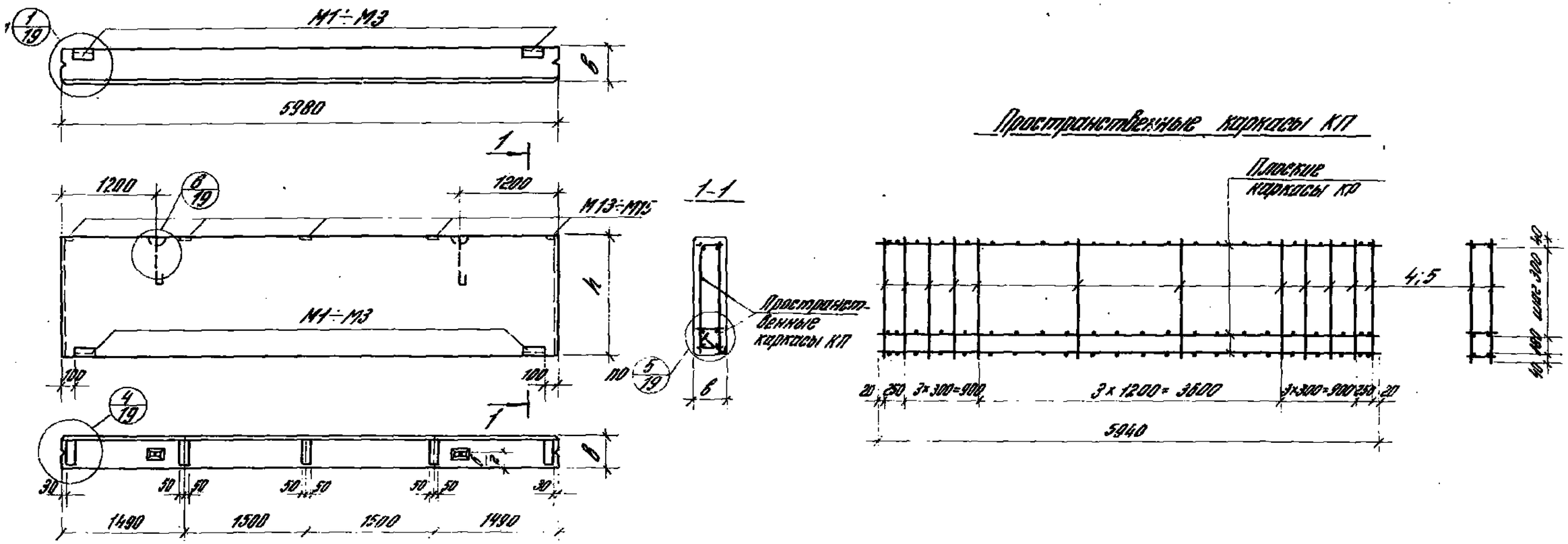

№ панели по номенклатуре	Марка	Размеры мм h	Размеры мм в	Пространственные каркасы: Марка	Сетки пространственного каркаса: плоские каркасы: Марка	Кол.	стержни: поз.	Кол.	Закладные детали: Марка	Кол.	Арматурные изделия, арматурная сталь, ГОСТ 6727-53*, Класс Вр-I, ф, мм: 4	5	Итого	ГОСТ 5781-75, Класс А-II, ф, мм: 6	Класс А-I, ф, мм: 10	12	Итого	Закладные детали, ГОСТ 5781-75, Класс А-II, ф, мм: 10	12	Итого	Сталь прокатная ГОСТ 8509-72: Проф. L63×6	Профильная сталь ГОСТ 380-71*, δ, мм: 6	8	Итого	Итого	Всего
148	ПС 600.12.20-4	1180	200	КП11	КР4	5	4	24	М1	2	2,0	2,4	4,4	—	—	53,0	57,4	2,4	5,0	7,4	2,8	1,2	5,0	6,2	16,4	73,8
149	ПС 600.15.20-4	1480		КП19		6	5		М13	5	2,4	2,4	4,8	—	—	63,6	68,4	2,4	5,0	7,4	2,8	1,2	5,0	6,2	16,4	84,8
150	ПС 600.12.25-4	1180	250	КП14	КР5	5	4		М2	2	2,5	2,4	4,9	—	36,5	—	41,4	2,4	5,0	7,4	2,8	1,2	6,5	7,7	17,9	59,3
151	ПС 600.15.25-4	1480		КП20		6	5		М14	5	3,0	2,4	5,4	—	43,8	—	49,2	2,4	5,0	7,4	2,8	1,2	6,5	7,7	17,9	67,1
152	ПС 600.12.30-4	1180	300	КП17	КР6	5	4		М3	2	3,0	2,4	5,4	23,5	—	—	28,9	3,6	5,0	8,6	2,8	1,2	8,0	9,2	20,6	49,5
153	ПС 600.15.30-4	1480		КП21		6	5		М15	5	3,6	2,4	6,0	28,2	—	—	34,2	3,6	5,0	8,6	2,8	1,2	8,0	9,2	20,6	54,8

Спецификация арматурных изделий на одну панель

Выборка стали на одну панель, кгс

Примечание
В марках панелей условно пропущены буквы, характеризующие вид бетона. Для образования полной марки необходимо поставить букву Я - для панелей из ячеистого бетона и букву П - для панелей из бетонов на пористых заполнителях.
Пример ПС 600.12.20-Я-4; ПС 600.12.20-П-4.

ТК 1980	Опалубка и армирование подкарнизных панелей	Серия 1.432-14/80	Выпуск 1	Лист 8

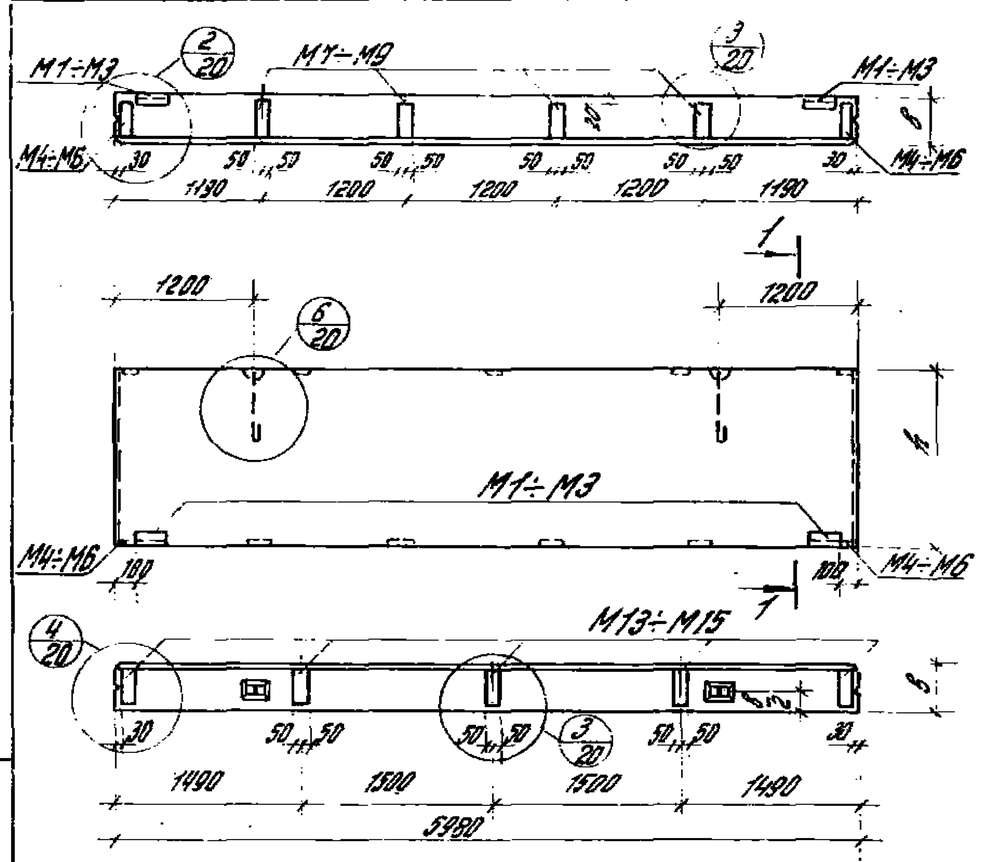

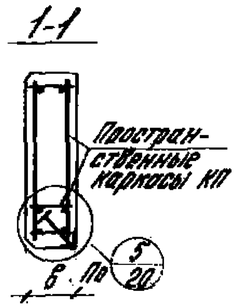

Пространственные каркасы КП

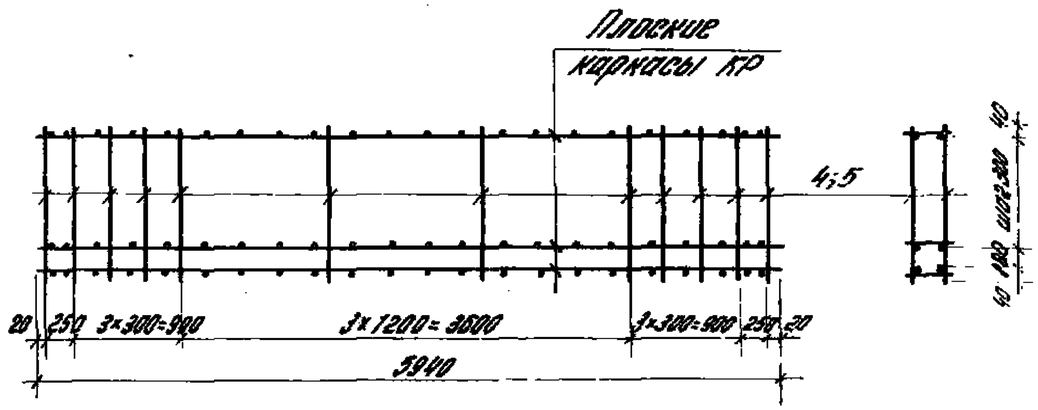

N панелей по номенклатуре	Марка	Размеры мм h	Размеры мм b	Пространственные каркасы: Марка	Состав пространственного каркаса: Плоские каркасы Марка	Плоские каркасы Кол.	Отдельные стержни Поз.	Отдельные стержни Кол.	Закладные детали Марка	Закладные детали Кол.	Арматурные изделия. Арматурная сталь. ГОСТ 6727-53*. Класс ВсI. ф, мм 4	ф, мм 5	Итого	ГОСТ 5781-75. Класс А-II. ф, мм 8	ф, мм 10	ф, мм 12	Итого	Закладные детали. ГОСТ 5781-75. Класс А-II. ф, мм 10	ф, мм 12	Итого	Сталь прокатная ГОСТ 8509-72* Проф. L63×6	Профильная сталь ГОСТ 380-71*. d, мм 6	d, мм 8	Итого	Итого	Всего
154	ПС 600.12.20-5	1180	200	КП14	КР4	5	4	24	М1 М4	2 2	2,0	2,4	4,4	—	—	53,0	57,4	5,4	5,0	10,4	2,8	1,2	11,2	12,4	25,6	83,0
155	ПС 600.15.20-5	1480		КП19		6	5		М7 М13	4 5	2,4	2,4	4,8	—	—	63,6	68,4	5,4	5,0	10,4	2,8	1,2	11,2	12,4	25,6	94,0
156	ПС 600.12.25-5	1180	250	КП14	КР5	5	4		М2 М5	2 2	2,5	2,4	4,9	—	36,5	—	41,4	5,6	5,0	10,6	2,8	1,2	14,6	15,8	29,2	70,6
157	ПС 600.15.25-5	1480		КП20		6	5		М8 М14	4 5	3,0	2,4	5,4	—	43,8	—	49,2	5,6	5,0	10,6	2,8	1,2	14,6	15,8	29,2	78,4
158	ПС 600.12.30-5	1180	300	КП17	КР6	5	4		М3 М6	2 2	3,0	2,4	5,4	23,5	—	—	28,9	7,0	5,0	12,0	2,8	1,2	18,0	19,2	33,2	62,1
159	ПС 600.15.30-5	1480		КП21		6	5		М9 М15	4 5	3,6	2,4	6,0	28,2	—	—	34,2	7,0	5,0	12,0	2,8	1,2	18,0	19,2	33,2	67,4

Примечание.
В марках панелей условно пропущены буквы, характеризующие вид бетона. Для образования полной марки необходимо поставить буквы А - для панелей из ячеистого бетона и буквы П - для панелей из бетонов на пористых заполнителях. Пример: ПС 600.12.20-А-5, ПС 600.12.20-П-5.

ТК 1980	Опалубка и армирование поперечных пустотных панелей-перемычек при ленточном остеклении	Серия 1.432-14/80	
		Выпуск 1	Лист 9

ЦНИИПромзданий Москва
Гипрострой
Инв. № подл. | Подп. и дата | Взам. инв. №
Разработ. Сидорова
Нач. отд. Ивлева
Гл. инж. пр. Ивлева
Гл. инж. пр. Ивлева
Рис. 20.

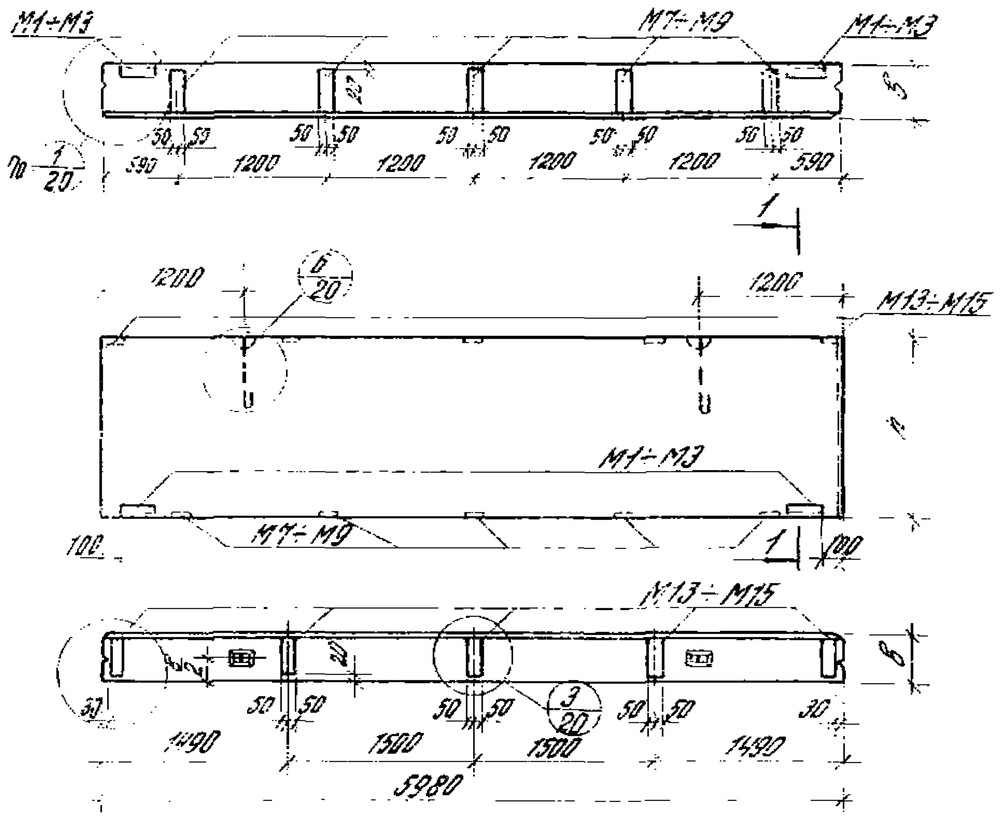

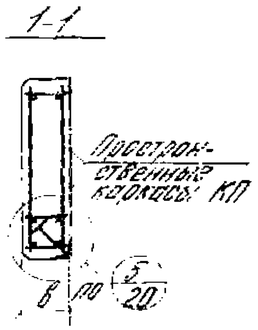

Пространственные каркасы КП

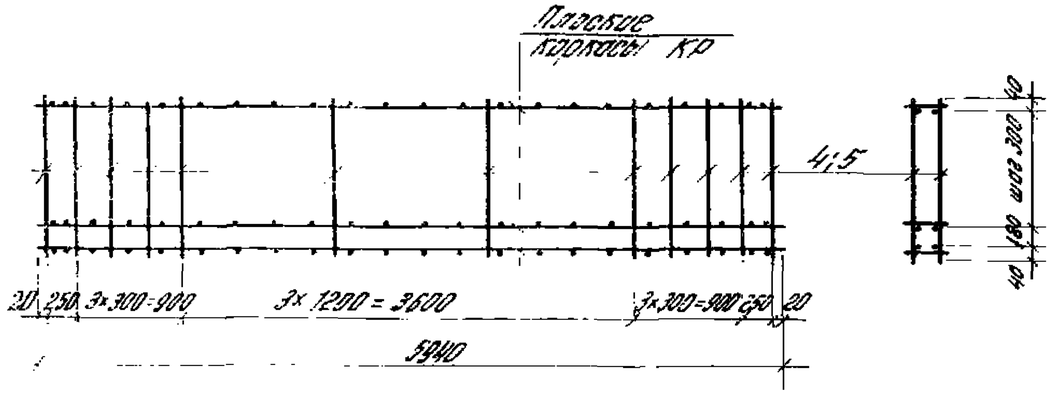

№ панели по номенклатуре	Спецификация арматурных изделий на одну панель: Марка	Размеры мм: h	Размеры мм: b	Пространственные каркасы: Марка	Состав пространственного каркаса: Плоские каркасы: Марка	Плоские каркасы: Кол.	Отдельные стержни: Поз.	Отдельные стержни: Кол.	Закладные детали: Марка	Закладные детали: Кол.	Выборка стали на одну панель, кгс: Арматурные изделия: Арматурная сталь: ГОСТ 6727-53*, Класс ВрI: Ф, мм 4	ГОСТ 6727-53*: Ф, мм 5	ГОСТ 6727-53*: Итого	ГОСТ 5781-75, Класс А-I: Ф, мм 8	ГОСТ 5781-75, Класс А-II: Ф, мм 10	ГОСТ 5781-75, Класс А-II: Ф, мм 12	Итого	Закладные детали: ГОСТ 5781-75, Класс А-II: Ф, мм 10	ГОСТ 5781-75, Класс А-II: Ф, мм 12	Итого	Сталь полосовая ГОСТ 8509-72*: Профиль L63×6	Профильная сталь ГОСТ 380-71*: Ф, мм 6	Профильная сталь ГОСТ 380-71*: Ф, мм 8	Итого	Итого	Всего
160	ПС 600.12.20-6	1180	200	КП11	КР4	5	4	24	М1	2	2,0	2,4	4,4	—	—	53,0	57,4	4,4	5,0	9,4	2,8	1,2	10,0	11,2	23,4	80,8
									М7	5																
161	ПС 600.15.20-6	1480		КП19		6	5		М13	5	2,4	2,4	4,8	—	—	63,6	68,4	4,4	5,0	9,4	2,8	1,2	10,0	11,2	23,4	91,8
162	ПС 600.12.25-6	1180	250	КП14	КР5	5	4		М2	2	2,5	2,4	4,9	—	36,5	—	41,4	4,4	5,0	9,4	2,8	1,2	13,0	14,2	26,4	67,8
									М8	5																
163	ПС 600.15.25-6	1480		КП20		6	5		М14	5	3,0	2,4	5,4	—	43,8	—	49,2	4,4	5,0	9,4	2,8	1,2	13,0	14,2	26,4	75,6
164	ПС 600.12.30-6	1180	300	КП17	КР6	5	4		М3	2	3,0	2,4	5,4	23,5	—	—	28,9	5,6	5,0	10,6	2,8	1,2	16,0	17,2	30,6	59,5
									М9	5																
165	ПС 600.15.30-6	1480		КП24		6	5		М15	5	3,6	2,4	6,0	28,2	—	—	34,2	5,6	5,0	10,6	2,8	1,2	16,0	17,2	30,6	64,8

Примечание.
1. В марках панелей условно пропущены буквы, характеризующие вид бетона. Для образования полной марки необходимо поставить букву А-для тяжелого из жаростойкого бетона и букву П-для панели из бетонов на пористых заполнителях. Пример: ПС 600.12.20-А-6; ПС 600.12.20-П-6.

ТК 1980	Опалубка и армирование подкарнизных панелей-перемычек при простенках	Серия 1.432-14/80; Выпуск 1; Лист 10

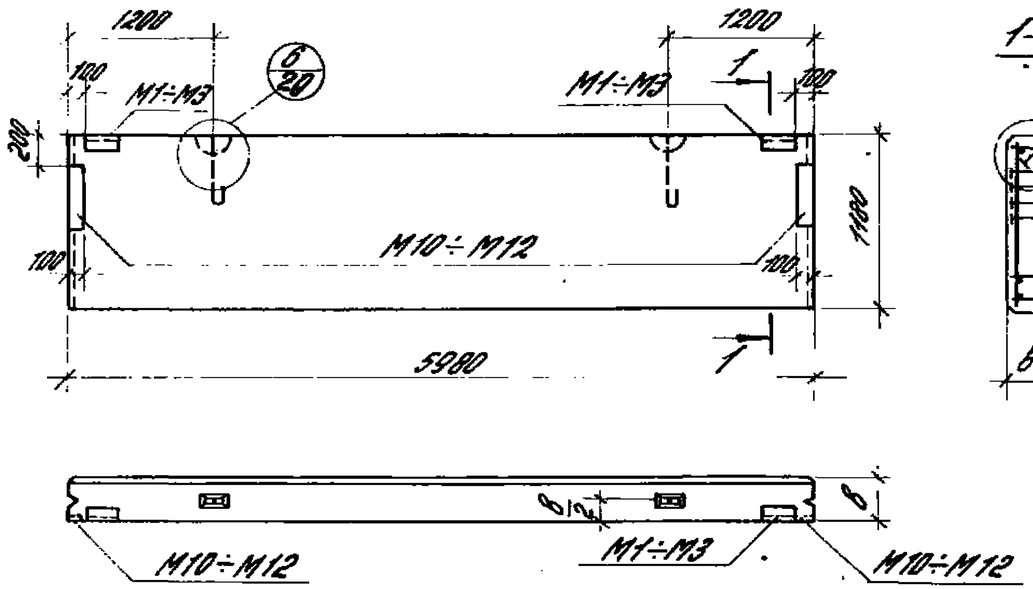

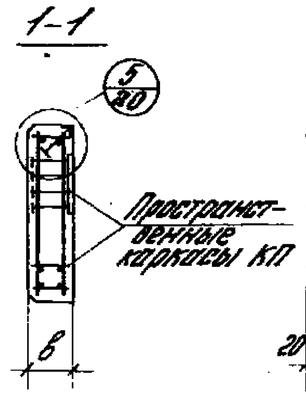

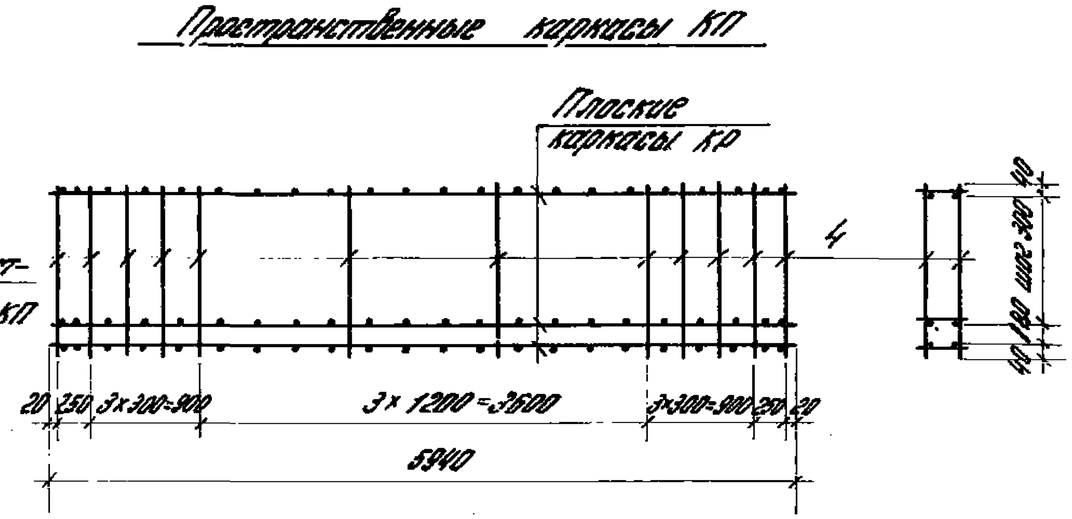

Марка	Размеры мм	Пространственные каркасы						Закладные детали		Арматурные изделия					Закладные детали					Итого	Всего
										Арматурная сталь											
										ГОСТ 6727-53* Класс В-I			ГОСТ 5781-75 Класс А-III		ГОСТ 5781-75 Класс А-II	Сталь прокатная ГОСТ 8509-72*	Профильная сталь ГОСТ 380-71*				
										Ф, мм			Ф, мм		Ф, мм	Проф.	Ф, мм				
	в	Марка	Состав пространственного каркаса: Плоские каркасы Марка	Плоские каркасы Кол.	Отдельные стержни Поз.	Отдельные стержни Кол.		Марка	Кол.	4	5	Итого	6		10	L63x6	6	8	Итого	Итого	
166	ПС 600.12.20-7	200	КП2	КР1	5	4	24	М1 М10	2 2	2,0	2,4	4,4	13,0	17,4	1,2	2,8	1,2	8,0	9,2	13,2	30,6
167	ПС 600.12.25-7	250	КП5	КР2				М2 М11	2 2	2,5	2,4	4,9	13,0	17,9	1,4	2,8	1,2	8,0	9,2	13,4	31,3
168	ПС 600.12.30-7	300	КП8	КР3				М3 М12	2 2	3,0	2,4	5,4	13,0	18,4	1,8	2,8	1,2	8,0	9,2	13,8	32,2

Примечание.
В марках панелей условно пропущены буквы, характеризующие вид бетона. Для образования полной марки необходимо поставить букву А – для панелей из ячеистого бетона и букву П – для панелей из бетонов на пористых заполнителях.
Пример: ПС 600.12.20-А-7; ПС 600.12.20-П-7.

ТК 1980	Опалубка и армирование парапетных панелей	Серия 1.432-14/80	
		Выпуск 1	Лист 11

ЦНИИПОМЗДАНИЙ Москва

Гл. инж. пр. Гл. инж. проекта Рук. группы Инженер

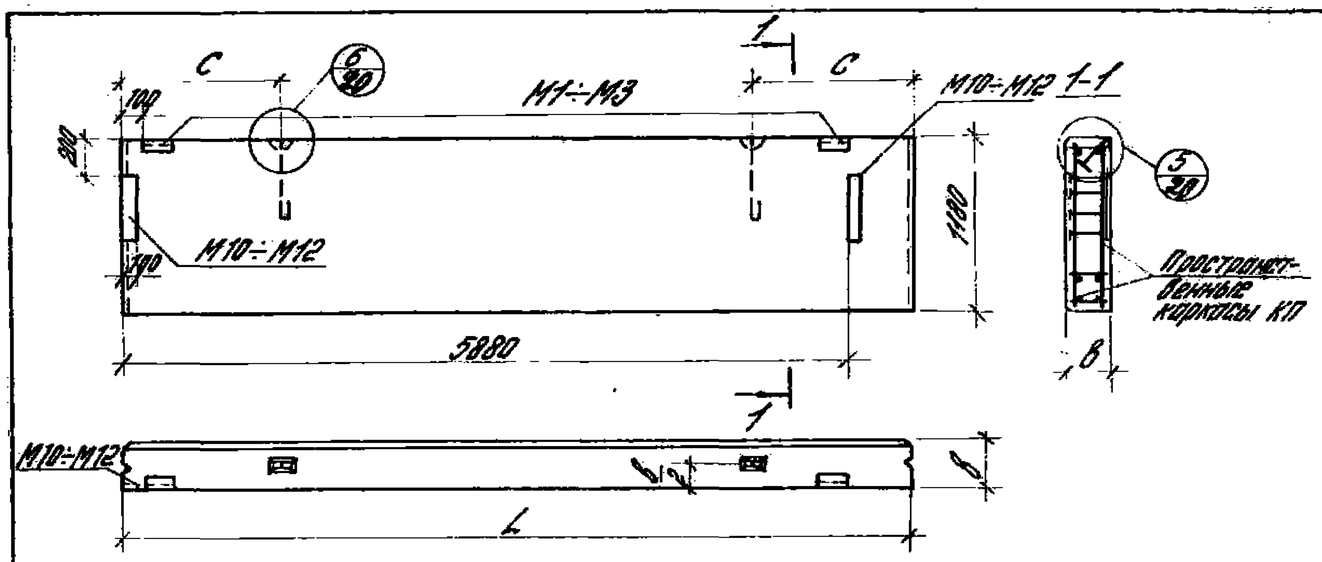

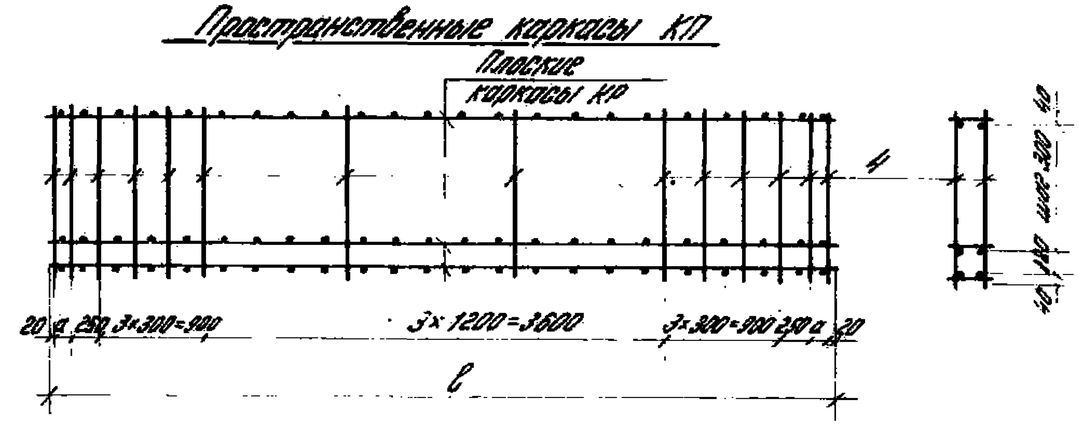

Спецификация арматурных изделий на одну панель

N позиций по номенклатуре	Марка	Размеры мм L	Размеры мм В	Размеры мм С	Пространственные каркасы: Марка	Размеры мм в	Размеры мм а	Состав пространственного каркаса: плоские каркасы Марка	Кол.	отдельные стержни Поз.	Кол.	Закладные детали Марка	Кол.
169	ПС 525.12.20-71	6230	200	[illegible]	КП23	6190	125	КР7	5	4	28	М1	2
170	ПС 625.12.20-72											М10	2
171	ПС 625.12.25-71		250		КП25			КР8				М2	2
172	ПС 625.12.25-72											М11	2
173	ПС 625.12.30-71		300		КП29			КР9				М3	2
174	ПС 625.12.30-72											М12	2
175	ПС 650.12.20-71	6480	200	[illegible]	КП47			КР15				М1	2
176	ПС 650.12.20-72											М10	2
177	ПС 650.12.25-71		250		КП50	6440	250	КР16				М2	2
178	ПС 650.12.25-72											М11	2
179	ПС 650.12.30-71		300		КП53			КР17				М3	2
180	ПС 650.12.30-72											М12	2

Выборка стали на одну панель, кгс

N позиций по номенклатуре	Марка	Арматурные изделия: Арматурная сталь ГОСТ 6727-53*, класс ВрI, ф, мм 4	ф, мм 5	Итого	ГОСТ 5781-75, класс В-II, ф, мм 6	Итого	Закладные детали: ГОСТ 5781-75, класс А-I, ф, мм 10	Сталь прокатная ГОСТ 8509-72*, профиль L 63×6	Профильная сталь ГОСТ 380-71*, δ, мм 6	δ, мм 8	Итого	Итого	Всего
169	ПС 525.12.20-71	2,0	2,8	4,8	14,0	18,8	1,2	2,8	1,2	8,0	9,2	13,2	32,0
170	ПС 625.12.20-72												
171	ПС 625.12.25-71	2,5	2,8	5,3	14,0	19,3	1,4	2,8	1,2	8,0	9,2	13,4	32,7
172	ПС 625.12.25-72												
173	ПС 625.12.30-71	3,0	2,8	5,8	14,0	19,8	1,8	2,8	1,2	8,0	9,2	13,8	33,6
174	ПС 625.12.30-72												
175	ПС 650.12.20-71	2,0	2,8	4,8	14,5	19,3	1,2	2,8	1,2	8,0	9,2	13,2	31,5
176	ПС 650.12.20-72												
177	ПС 650.12.25-71	2,5	2,8	5,3	14,5	19,8	1,4	2,8	1,2	8,0	9,2	13,4	33,2
178	ПС 650.12.25-72												
179	ПС 650.12.30-71	3,0	2,8	5,8	14,5	20,3	1,8	2,8	1,2	8,0	9,2	13,8	34,1
180	ПС 650.12.30-72												

Примечание
В марках панелей условно пропущены буквы, характеризующие вид бетона: для образования полной марки необходимо поставить букву А – для панелей из ячеистого бетона и букву С – для панелей из бетонов на пористых заполнителях.
Пример: ПС 625.12.20-А-71; ПС 625.12.20-П-71.

ТК 1980

Опалубка и армирование парапетных панелей для температурных швов

Серия 1.432-1 вып. 1 лист 12

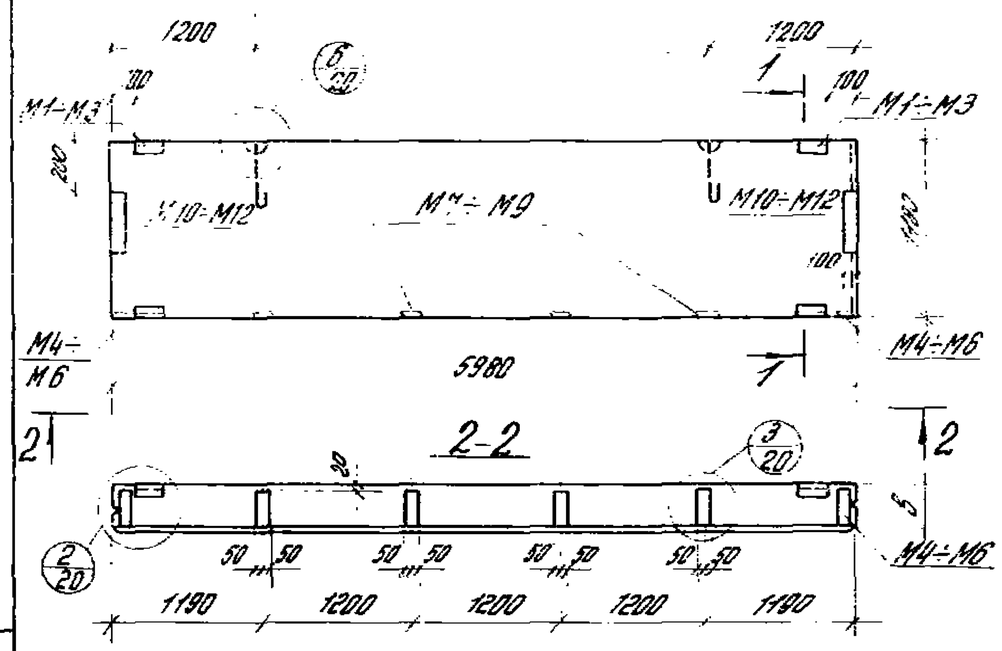

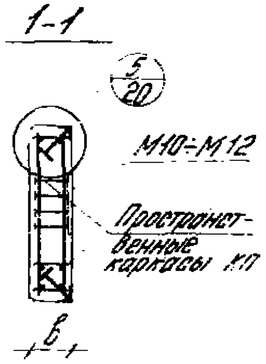

Пространственные каркасы КП

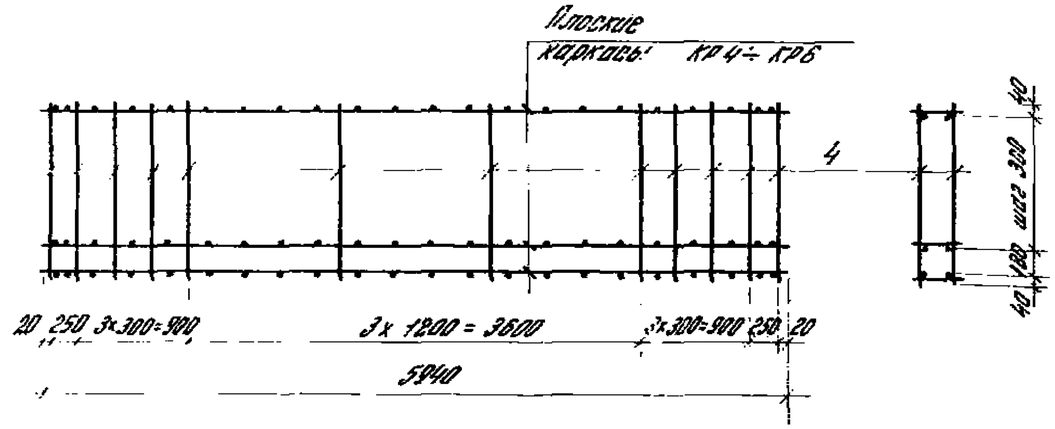

№ панели по номенклатуре	Марка	Размеры мм, δ	Пространственные каркасы: Марка	Состав пространственного каркаса: плоские каркасы: Марка	Кол.	отдельные стержни: Поз.	Кол.	Закладные детали: Марка	Кол.	Арматурные изделия: Арматурная сталь ГОСТ 6727-53* Класс В-I: ф, мм 4	5	Итого	ГОСТ 5781-75 Класс А-III: ф, мм 8	Класс А-II: ф, мм 10	12	Итого	Закладные детали: ГОСТ 5781-75 Класс А-II: ф, мм 10	Сталь прокатная ГОСТ 8509-72: Проф. L63×6	Профильная сталь ГОСТ 380-71*: δ, мм 6	8	Итого	Итого	Всего
181	ПС 600.12.20-8	200	КП11	КР4	5	4	24	М1 М4 М7 М10	4 2 4 2	2,0	2,4	4,4	—	—	53,0	57,4	4,2	5,6	2,4	13,2	15,6	25,4	82,8
182	ПС 600.12.25-8	250	КП14	КР5				М2 М5 М8 М11	4 2 4 2	2,5	2,4	4,9	—	36,5	—	41,4	4,6	5,6	2,4	14,8	17,2	27,4	68,6
183	ПС 600.12.30-8	300	КП17	КР6				М3 М6 М9 М12	4 2 4 2	3,0	2,4	5,4	23,5	—	—	28,9	5,5	5,6	2,4	16,2	18,6	29,1	5,4

Примечание:
В марках панелей условно пропущены буквы, характеризующие вид бетона. Для образования полной марки необходимо поставить букву А- для панелей из ячеистого бетона и букву П- для панелей из бетонов на пористых заполнителях. Пример: ПС 600.12.20-А-8; ПС 600.12.20-П-8.

ТК 1980	Опалубка и армирование предварительных панелей-перемычек при ленточном остеклении	серия 1.432-14 вып. 1	Лист 13

ЦНИИПРОМЗДАНИЙ Москва

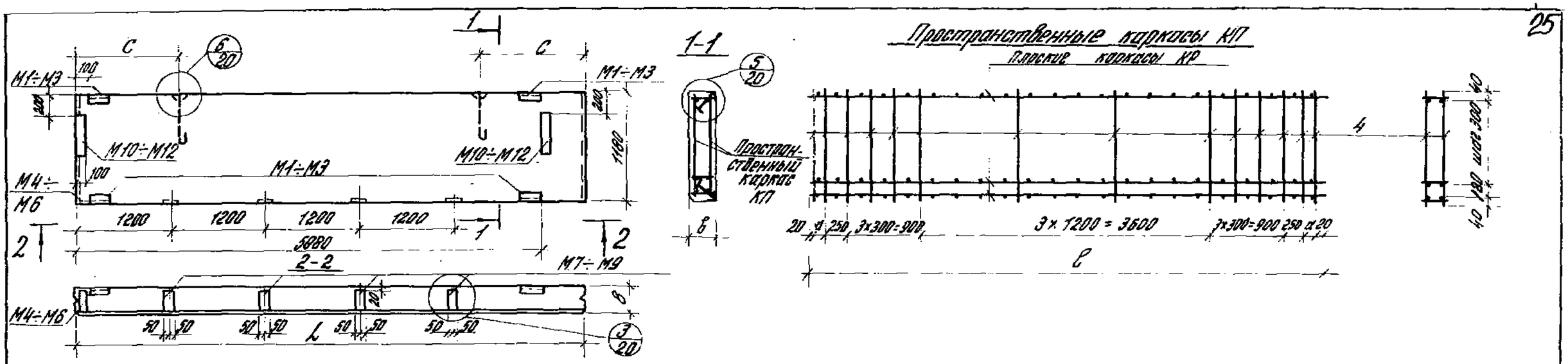

Спецификация арматурных изделий на одну панель

N п/п по номенклатуре	Марка	Размеры мм L	Размеры мм b	Размеры мм c	Пространственные каркасы: Марка	Размеры мм l	Размеры мм a	Состав пространственного каркаса: плоские каркасы Марка	плоские каркасы Кол.	отдельные стержни Поз.	отдельные стержни Кол.	Закладн. детали Марка	Закладн. детали Кол.
184	ПС 625.12.20-81	6230	200	1080	КП32	6190	125	КР10	5	4	28	М1 М4 М7 М10	4 1 4 2
185	ПС 625.12.20-82												
186	ПС 625.12.25-81		250		КП35			КР11				М2 М5 М8 М11	4 1 4 2
187	ПС 625.12.25-82												
188	ПС 625.12.30-81		300		КП38			КР12				М3 М6 М9 М12	4 1 4 2
189	ПС 625.12.30-82												
190	ПС 650.12.20-81	6480	200		КП56	6410	250	КР18				М1 М4 М7 М10	4 1 4 2
191	ПС 650.12.20-82												
192	ПС 650.12.25-81		250		КП59			КР19				М2 М5 М8 М11	4 1 4 2
193	ПС 650.12.25-82												
194	ПС 650.12.30-81		300		КП62			КР20				М3 М6 М9 М12	4 1 4 2
195	ПС 650.12.30-82												

Выборка стали на одну панель, кгс

N п/п по номенклатуре	Марка	Арматурные изделия: Арматурная сталь ГОСТ 6727-53* Класс ВрI ф, мм 4	ф, мм 5	Итого	ГОСТ 5781-75 Класс А-III ф, мм 8	Класс А-II ф, мм 10	ф, мм 12	Итого	Закладные детали: ГОСТ 5781-75 Класс А-II ф, мм 10	Сталь прокатная ГОСТ 8509-72 Проф. L63×6	Профильная сталь ГОСТ 380-71* δ, мм 6	δ, мм 8	Итого	Итого	Всего
184	ПС 625.12.20-81	2,0	2,8	4,8	—	—	55,0	59,8	3,7	5,6	2,4	12,6	15,0	24,3	84,1
185	ПС 625.12.20-82														
186	ПС 625.12.25-81	2,5	2,8	5,3	—	38,5	—	43,8	4,0	5,6	2,4	14,0	16,4	26,0	69,8
187	ПС 625.12.25-82														
188	ПС 625.12.30-81	3,0	2,8	5,8	24,5	—	—	30,3	4,7	5,6	2,4	15,4	17,8	28,1	58,4
189	ПС 625.12.30-82														
190	ПС 650.12.20-81	2,0	2,8	4,8	—	—	57,0	61,8	3,7	5,6	2,4	12,6	15,0	24,3	86,1
191	ПС 650.12.20-82														
192	ПС 650.12.25-81	2,5	2,8	5,3	—	40,5	—	45,8	4,0	5,6	2,4	14,0	16,4	26,0	71,8
193	ПС 650.12.25-82														
194	ПС 650.12.30-81	3,0	2,8	5,8	25,5	—	—	31,3	4,7	5,6	2,4	15,4	17,8	28,1	59,4
195	ПС 650.12.30-82														

Примечание.
В марках панелей условно пропущены буквы, характеризующие вид бетона. Для образования полной марки, необходимо поставить букву Я- для панелей из ячеистого бетона и буквы П- для панелей из бетонов на пористых заполнителях. Пример: ПС 625.12.20-Я-81; ПС 625.12.20-П-81.

ТК 1980

Опалубка и армирование парапетных панелей-перемычек при ленточном остеклении для температурных швов

Серия 1.432-14,4 Выпуск 1 Лист 14

17371 26

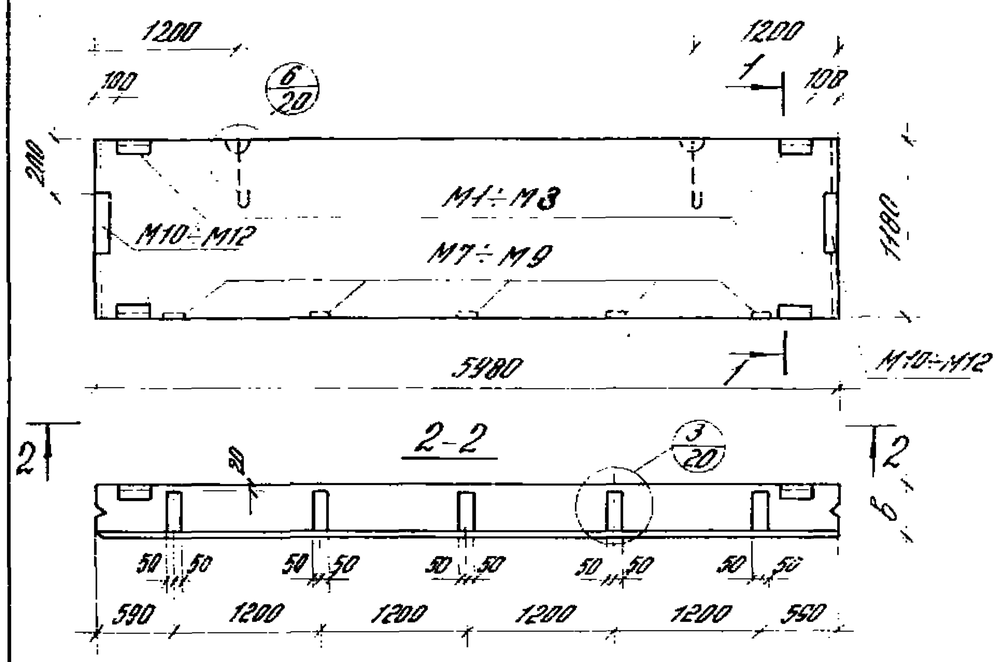

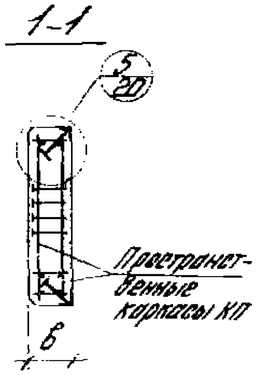

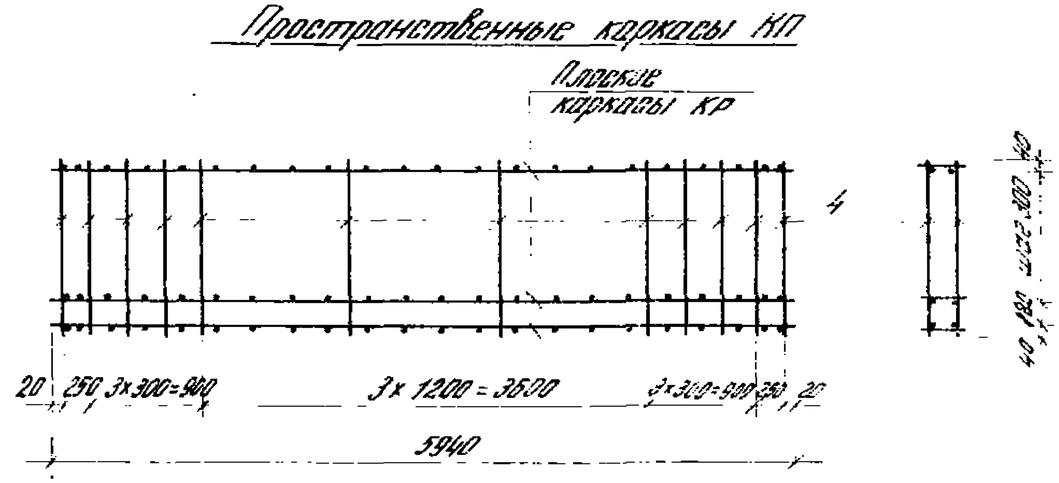

К панели по номенклатуре	Марка	Размеры мм б	Пространственные каркасы: Марка	Застосн. пространств. каркаса: Плоские каркасы: Марка	кол.	Стержневые стержни: Поз.	Кол.	Закладные детали: Марка	Кол.	Арматурные изделия. Арматурная сталь. ГОСТ 6727-53*. Класс Вр I. ф, мм 4	5	Итого	ГОСТ 5781-75. Класс А-II. ф, мм 8	10	12	Итого	Закладные детали. Сталь горяч.-катан. ГОСТ 8509-72*. Профильная сталь ГОСТ 380-71*. ГОСТ 5781-75 Класс А-I. ф, мм 10	Профиль. L63×6	ф, мм 6	8	Итого	Итого	Всего
196	ПС 600.12.20-9	200	КП11	КР4	5	4	24	М1 М7 М10	4 5 2	2,0	2,4	4,4	—	—	53,0	57,4	3,6	5,6	2,4	13,0	15,4	24,6	82,0
197	ПС 600.12.25-9	250	КП14	КР5				М2 М8 М11	4 5 2	2,5	2,4	4,9	—	36,5	—	41,4	3,8	5,6	2,4	14,2	16,6	26,3	67,7
198	ПС 600.12.30-9	300	КП17	КР6				М3 М9 М12	4 5 2	3,0	2,4	5,4	23,5	—	—	28,9	4,4	5,6	2,4	15,4	17,8	28,4	57,3

Примечание.
В марках панелей условно пропущены буквы, характеризующие вид бетона. Для образования полной марки необходимо поставить букву А- для панелей из ячеистого бетона и букву П- для панелей из бетонов на пористых заполнителях.
Пример: ПС 600.12.20-А-9; ПС 600.12.20-П-9.

ЦНИИПромзданий Москва

ТК 1980	Опалубка и армирование парапетных панелей-перемычек при простенках	Серия 1.432-14/83 Выпуск 1	Лист 15

Рядовые панели

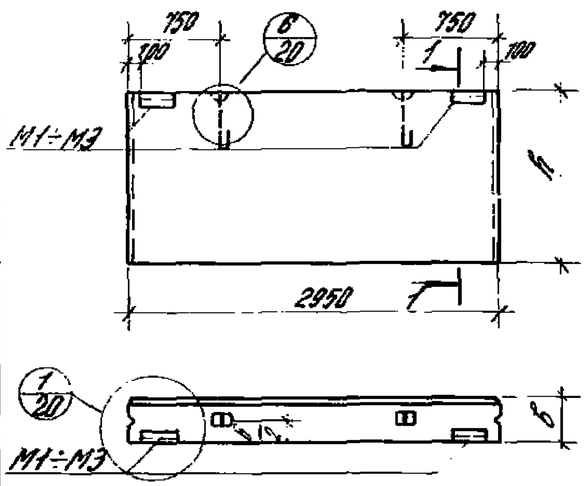

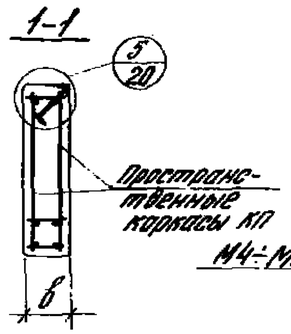

Панели - перемычки

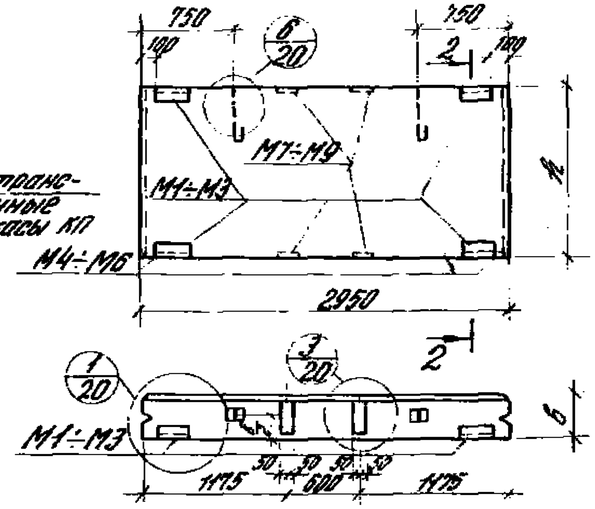

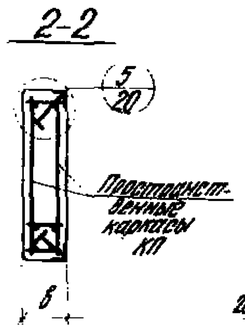

Пространственные каркасы КП70÷КП78

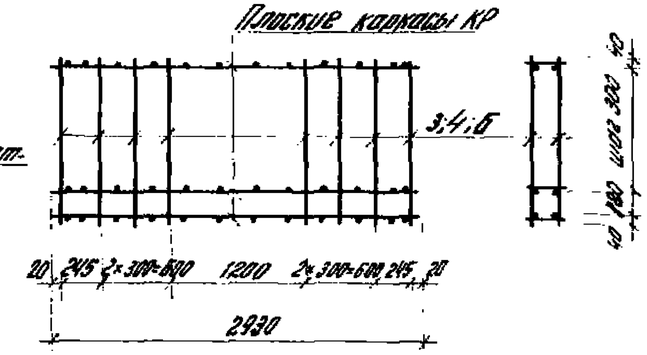

Спецификация арматурных изделий на одну панель

№ панели по номенклатуре	Марка	Размеры мм h	Размеры мм b	Пространственные каркасы: Марка	Состав пространственного каркаса: Плоские каркасы: Марка	Плоские каркасы: Кол.	Отдельные стержни: Поз.	Отдельные стержни: Кол.	Закладные детали: Марка	Закладные детали: Кол.
199	ПС 295.9.20-1	880	200	КП70	КР23	4	3	16	М1	2
200	ПС 295.12.20-1	1180		КП71		5	4			
201	ПС 295.18.20-1	1780		КП72		7	6			
202	ПС 295.9.25-1	880	250	КП73	КР24	4	3		М2	2
203	ПС 295.12.25-1	1180		КП74		5	4			
204	ПС 295.18.25-1	1780		КП75		7	6			
205	ПС 295.9.30-1	880	300	КП76	КР25	4	3		М3	2
206	ПС 295.12.30-1	1180		КП77		5	4			
207	ПС 295.18.30-1	1780		КП78		7	6			
208	ПС 295.9.20-2	880	200	КП70	КР23	4	3		М1	4
209	ПС 295.12.20-2	1180		КП71		5	4		М4	2
210	ПС 295.18.20-2	1780		КП72		7	6		М7	4
211	ПС 295.9.25-2	880	250	КП73	КР24	4	3		М2	4
212	ПС 295.12.25-2	1180		КП74		5	4		М5	2
213	ПС 295.18.25-2	1780		КП75		7	6		М8	4
214	ПС 295.9.30-2	880	300	КП76	КР25	4	3		М3	4
215	ПС 295.12.30-2	1180		КП77		5	4		М6	2
216	ПС 295.18.30-2	1780		КП78		7	6		М9	4

Выборка стали на одну панель, кгс

№ панели по номенклатуре	Арматурные изделия: Арматурная сталь ГОСТ 6727-53* Класс Вр-I Ф, мм 4	5	Итого	Закладные детали: Сталь прокатная ГОСТ 8509-72 Профиль: Прof.	Профильная сталь ГОСТ 380-71* Ст. 3 ГОСТ 5781-75 Класс В-II Ф, мм 10	Ст. 3 ∠63×6	Ст. 3 6	Ст. 3 8	Итого	Итого	Всего
199	0,8	5,2	6,0	0,4	2,8	1,2	—	1,2	4,4	10,4	
200	1,0	6,1	7,1							11,5	
201	1,4	9,5	10,9							15,3	
202	1,2	5,2	6,4							10,8	
203	1,5	6,1	7,6							12,0	
204	2,1	9,5	11,6							16,0	
205	1,2	5,2	6,4	0,6					4,6	11,0	
206	1,5	6,1	7,6							12,2	
207	2,1	9,5	11,6							16,2	
208	0,8	5,2	6,0	3,4	5,6	2,4	5,2	7,6	16,6	22,6	
209	1,0	6,1	7,1							23,7	
210	1,4	9,5	10,9							27,5	
211	1,2	5,2	6,4	3,6			6,8	9,2	18,4	24,8	
212	1,5	6,1	7,6							26,0	
213	2,1	9,5	11,6							30,0	
214	1,2	5,2	6,4	4,2			8,4	10,8	20,6	27,0	
215	1,5	6,1	7,6							28,2	
216	2,1	9,5	11,6							32,2	

Примечание.
В марках панелей условно пропущены буквы, характеризующие вид бетона. Для образования полной марки необходимо поставить букву Я - для панелей из ячеистого бетона и букву П - для панелей из бетонов на пористых заполнителях.
Пример: ПС 295.9.20-Я-1; ПС 295.9.20-П-1.

ТК 1980	Опалубка и армирование рядовых панелей и панелей-перемычек	Серия 1.432-14/80	
		Выпуск 1	Лист 16

Панели длиной 2,95 м

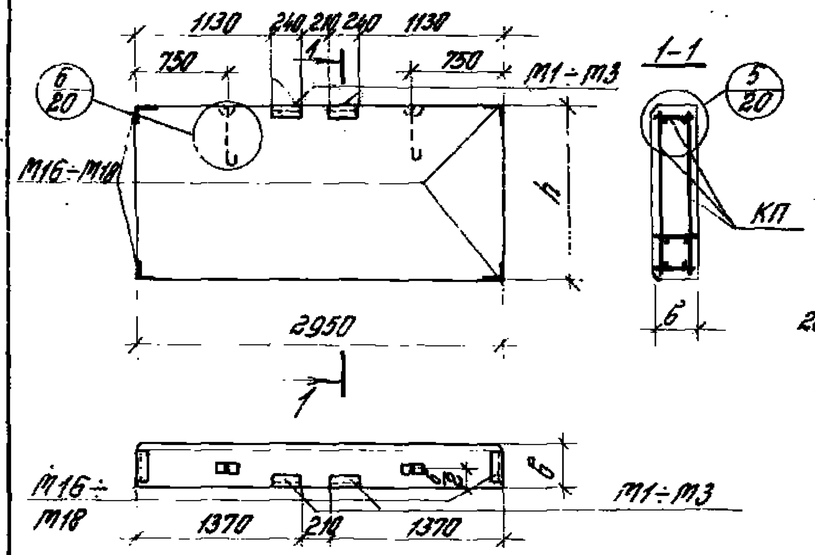

Пространственные каркасы КП

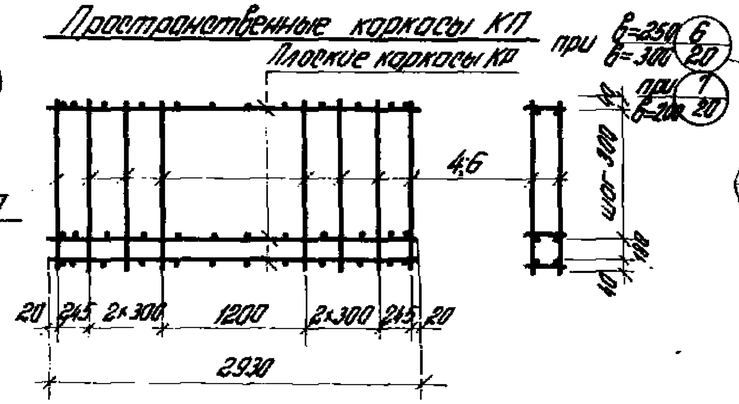

Панели длиной 1,45 м

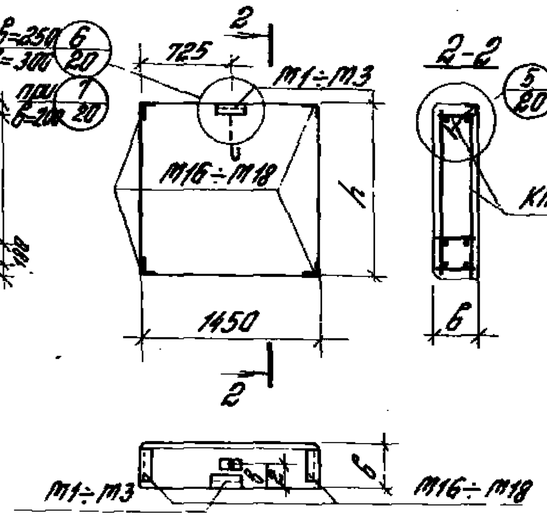

Пространственные каркасы КП

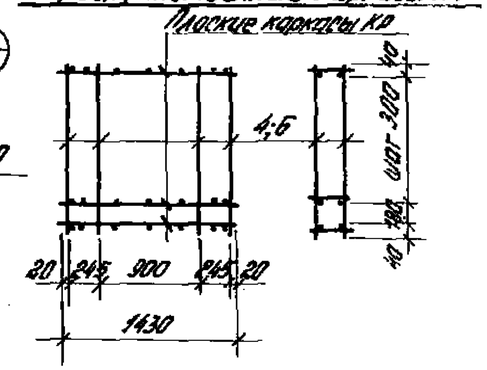

Спецификация арматурных изделий на одну панель

№ по поз. на схеме	Марка	Размеры мм, h	Размеры мм, б	Марка пространственного каркаса	Состав пространственного каркаса: Плоские каркасы, Марка	Плоские каркасы, Кол.	Отдельные стержни, Поз.	Отдельные стержни, Кол.	Закладные детали, Марка	Закладные детали, Кол.
217	ПС 295.12.20	1180	200	КП71	КР23	5	4	16	М1	2
218	ПС 295.18.20	1780		КП72		7	6		М16	4
219	ПС 295.12.25	1180	250	КП74	КР24	5	4		М2	2
220	ПС 295.18.25	1780		КП75		7	6		М17	4
221	ПС 295.12.30	1180	300	КП77	КР25	5	4		М3	2
222	ПС 295.18.30	1780		КП78		7	6		М18	4
223	ПС 145.12.20	1180	200	КП79	КР26	5	4	8	М1	1
224	ПС 145.18.20	1780		КП80		7	6		М16	4
225	ПС 145.12.25	1180	250	КП81	КР27	5	4		М2	1
226	ПС 145.18.25	1780		КП82		7	6		М17	4
227	ПС 145.12.30	1180	300	КП83	КР28	5	4		М3	1
228	ПС 145.18.30	1780		КП84		7	6		М18	4

Выборка стали на одну панель, кгс

№ по поз. на схеме	Марка	Арматурные изделия: Арматурная сталь ГОСТ 6727-53* Класс $В_p$-I, ф. мм 4	ф. мм 5	Итого	Закладные детали: Арматурная сталь ГОСТ 5781-75 Класс А-II, ф. мм 10	Сталь прокатная ГОСТ 8509-72* Профиль ∠63×6	Прокатная сталь ГОСТ 380-71* б. мм 6	Итого	Всего
217	ПС 295.12.20	1,0	6,1	7,1	2,0	6,4	1,2	9,6	16,7
218	ПС 295.18.20	1,4	9,5	10,9	2,0	6,4	1,2	9,6	20,5
219	ПС 295.12.25	1,5	6,1	7,6	2,0	7,6	1,2	10,8	18,4
220	ПС 295.18.25	2,1	9,5	11,6	2,0	7,6	1,2	10,8	22,4
221	ПС 295.12.30	1,5	6,1	7,6	2,2	8,8	1,2	12,2	19,8
222	ПС 295.18.30	2,1	9,5	11,6	2,2	8,8	1,2	12,2	23,8
223	ПС 145.12.20	0,5	2,8	3,3	1,8	5,0	0,6	7,4	10,7
224	ПС 145.18.20	0,7	4,4	5,1	1,8	5,0	0,6	7,4	12,5
225	ПС 145.12.25	0,5	2,8	3,3	1,8	6,2	0,6	8,6	11,9
226	ПС 145.18.25	0,7	4,4	5,1	1,8	6,2	0,6	8,6	13,7
227	ПС 145.12.30	1,0	2,8	3,8	1,9	7,4	0,6	9,9	13,7
228	ПС 145.18.30	1,4	4,4	5,8	1,9	7,4	0,6	9,9	15,7

Примечание.
В марках панелей условно пропущены буквы, характеризующие вид бетона. Для образования полной марки необходимо поставить букву Я - для панелей из ячеистого бетона и букву П - для панелей из бетонов на пористых заполнителях. Пример: ПС 295.12.20-Я; ПС 295.12.20-П

ТК 1980

Опалубка и армирование панелей для простенков при ширине проема 3 м

Серия 1.432-1/80, Выпуск 1, Лист 1

ЦНИИПромзданий
Москва

Панели для простенков при ширине проема 4,8 м

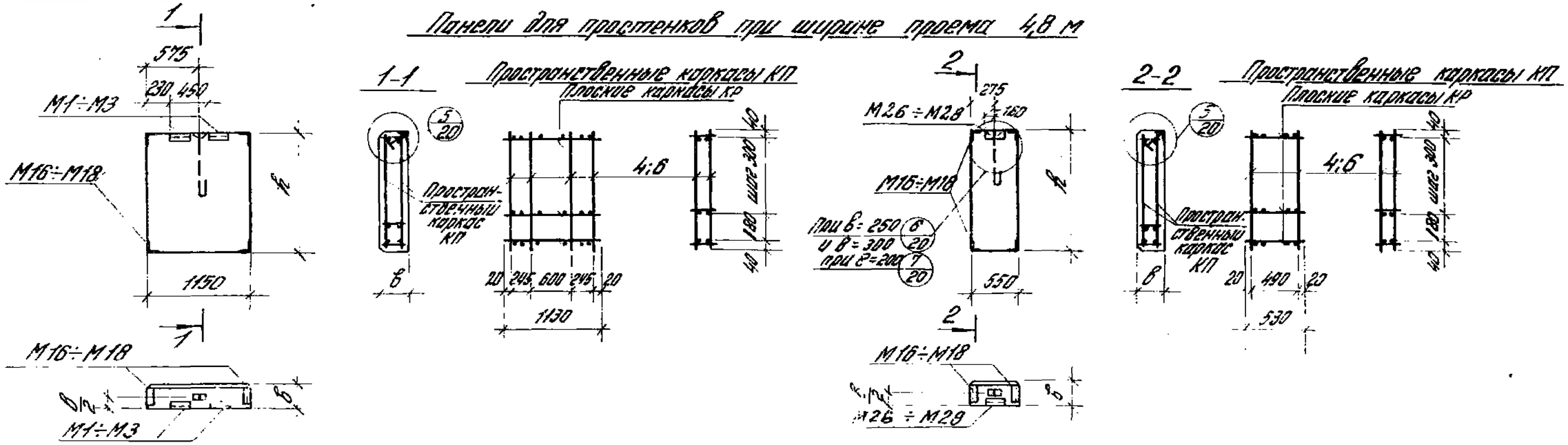

№ панели по номенклатуре	Спецификация арматурных изделий на одну панель: Марка	Размеры мм: h	Размеры мм: в	Пространственные каркасы: Марка	Состав пространственного каркаса: Плоские каркасы: Марка	Плоские каркасы: Кол.	Отдельные стержни: Поз.	Отдельные стержни: Кол.	Закладные детали: Марка	Закладные детали: Кол.	Выборка стали на одну панель, кгс: Арматурные изделия: Арматурная сталь ГОСТ 6727-53* Класс Вр-I: ф, мм 4	ф, мм 5	Итого	Закладные детали: Сталь горячекатаная ГОСТ 5781-75 Класс А-II: ф, мм 10	Сталь прокатная ГОСТ 8509-72: Проф. ∠63×6	Профильная сталь ГОСТ 380-71*: в, мм 6	Итого	Всего
229	ПС 115.12.20	1180	200	КП 85	КР 29	5	4	8	М1	2	0,5	2,8	3,3	2,0	6,4	1,2	9,6	12,9
230	ПС 115.18.20	1780		КП 86		7	6		М16	4	0,7	4,4	5,1					14,7
231	ПС 115.12.25	1180	250	КП 87	КР 30	5	4		М2	2	0,5	2,8	3,3		7,6		10,8	14,1
232	ПС 115.18.25	1780		КП 88		7	6		М17	4	0,7	4,4	5,1					15,9
233	ПС 115.12.30	1180	300	КП 89	КР 31	5	4		М3	2	1,0	2,8	3,8	2,2	8,8		12,2	16,0
234	ПС 115.18.30	1780		КП 90		7	6		М18	4	1,4	4,4	5,8					18,0
235	ПС 55.12.20	1180	200	КП 91	КР 32	5	4	4	М26	1	0,5	2,4	2,9	1,8	5,4	0,6	7,8	10,7
236	ПС 55.18.20	1780		КП 92		7	6		М16	4	0,7	3,6	4,3					12,1
237	ПС 55.12.25	1180	250	КП 93	КР 33	5	4		М27	1	0,5	2,4	2,9		6,6		9,0	11,9
238	ПС 55.18.25	1780		КП 94		7	6		М17	4	0,7	3,6	4,3	1,9				13,3
239	ПС 55.12.30	1180	300	КП 95	КР 34	5	4		М28	1	0,5	2,4	2,9		7,8		10,3	13,2
240	ПС 55.18.30	1780		КП 96		7	6		М18	4	0,7	3,6	4,3					14,6

Примечание.
В марках панелей условно пропущены буквы, характеризующие вид бетона.
Для образования полной марки необходимо поставить букву Я - для панелей из ячеистого бетона и букву П - для панелей из бетона на пористых заполнителях.
Пример: ПС 115.18.20-Я ; ПС 115.18.20-П.

ТК 1980	Опалубка и армирование панелей для простенков при ширине проема 4,8 м	Серия 1.432-14/80	Выпуск 1	Лист 19

Панели для простенков при ширине проема 4,5 м

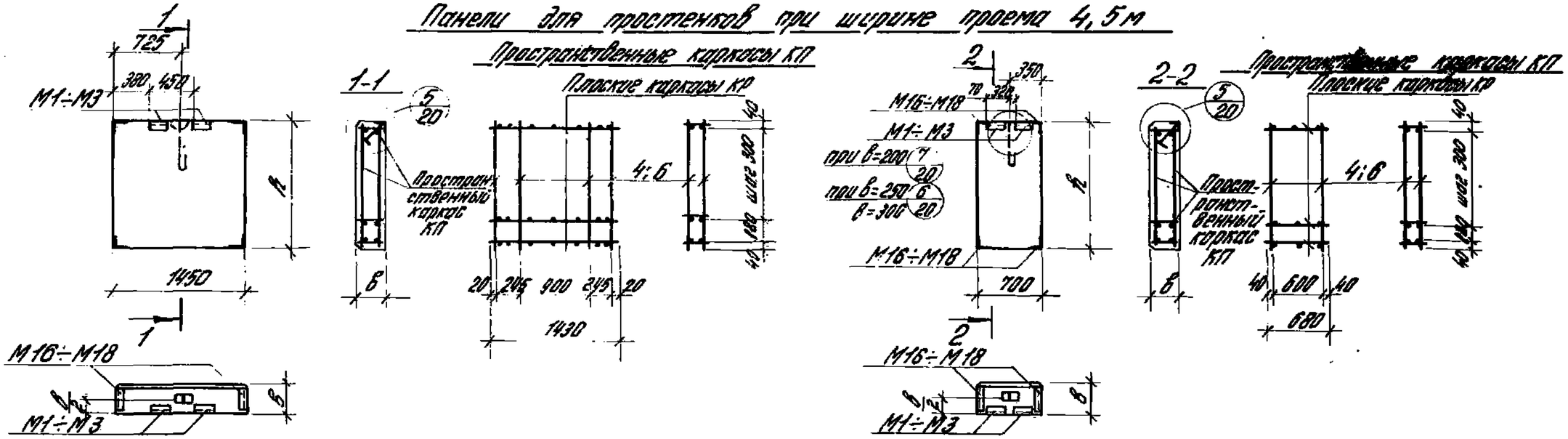

Спецификация арматурных изделий на одну панель

Марка	Размеры мм h	Размеры мм в	Пространственные каркасы: Марка	Состав пространственного каркаса: плоские каркасы Марка	Кол.	отдельные стержни Поз.	Кол.	Закладные детали Марка	Кол.
241 ПС 145.12.20 А	1180	200	КП 79	КР 26	5	4		М1	2
242 ПС 145.18.20 А	1780		КП 80		7	6		М16	4
243 ПС 145.12.25 А	1180	250	КП 81	КР 27	5	4	8	М2	2
244 ПС 145.18.25 А	1780		КП 82		7	6		М17	4
245 ПС 145.12.30 А	1180	300	КП 83	КР 28	5	4		М3	2
246 ПС 145.18.30 А	1780		КП 84		7	6		М18	4
247 ПС 70.12.20	1180	200	КП 97	КР 35	5	4		М1	2
248 ПС 70.18.20	1780		КП 98		7	6		М16	4
249 ПС 70.12.25	1180	250	КП 99	КР 36	5	4	4	М2	2
250 ПС 70.18.25	1780		КП 100		7	6		М17	4
251 ПС 70.12.30	1180	300	КП 101	КР 37	5	4		М3	2
252 ПС 70.18.30	1780		КП 102		7	6		М18	4

Выборка стали на одну панель, кгс

Марка	Арматурная сталь ГОСТ 6727-53* Класс В-I ф, мм 4	5	Итого	Закладные детали: Сталь прокатная ГОСТ 8509-72* Класс А-II ф, мм 10	Прокат. L 63×6	Профильная сталь ГОСТ 380-71* ф, мм 6	Итого	Всего
М1	0,5	2,8	3,3	2,0	6,4	1,2	9,6	12,9
М16	0,7	4,4	5,1					14,7
М2	0,5	2,8	3,3		7,6		10,8	14,1
М17	0,7	4,4	5,1					15,9
М3	1,0	2,8	3,8	2,2	8,8		12,2	16,0
М18	1,4	4,4	5,8					18,0
М1	0,5	1,4	1,9	2,0	6,4		9,6	11,5
М16	0,7	2,2	2,9					12,5
М2	0,5	1,4	1,9		7,6		10,8	12,7
М17	0,7	2,2	2,9					13,7
М3	0,5	1,4	1,9	2,2	8,8		12,2	14,1
М18	0,7	2,2	2,9					15,1

Примечание.
В марках панелей условно пропущены буквы, характеризующие вид бетона. Для образования полной марки необходимо поставить буквы А – для панелей из ячеистого бетона и букву П – для панелей из бетонов на пористых заполнителях.
Пример: ПС 145.12.20 А-А; ПС 145.12.20 А-П.

ТК 1980	Опалубка и армирование панелей для простенков при ширине проема 4,5 м	Серия 1.432-14 вып. 1	Лист 19

ЦНИИПРОМЗДАНИЙ Москва

1

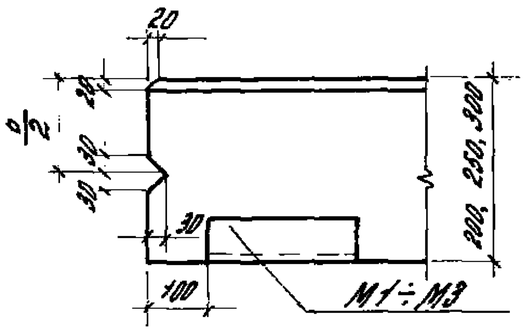

2

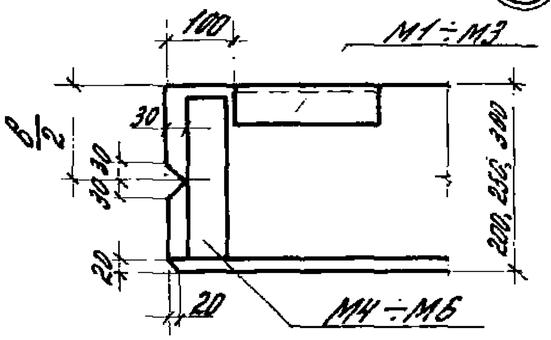

3

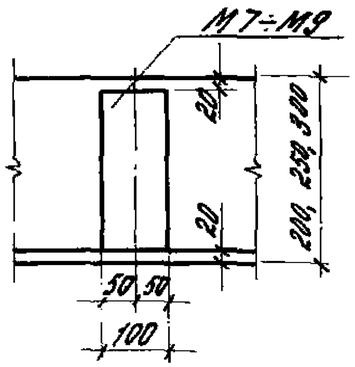

4

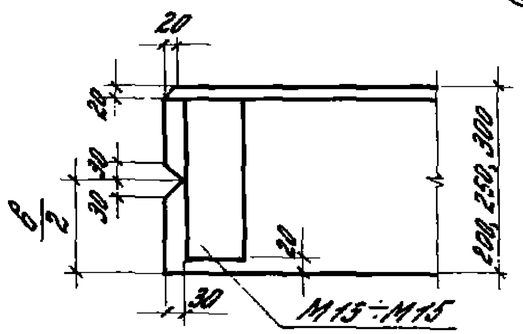

1-1

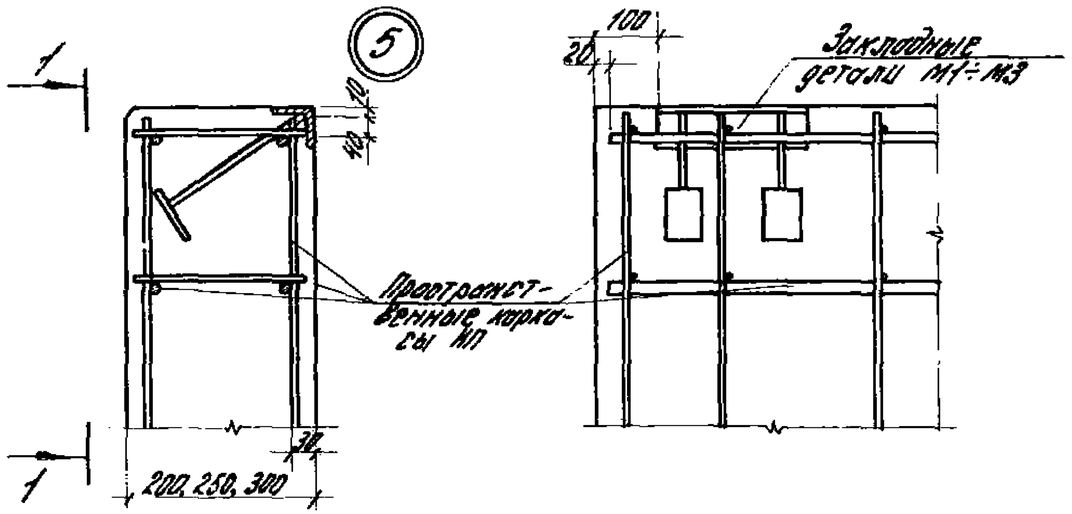

2-2

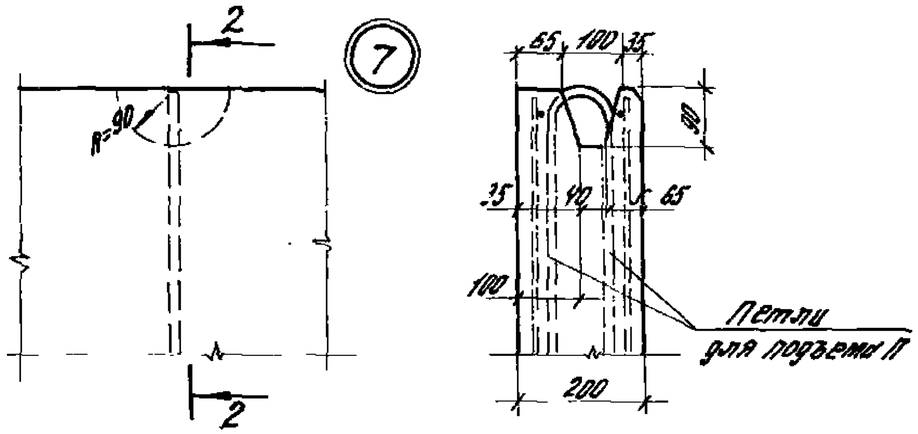

3-3

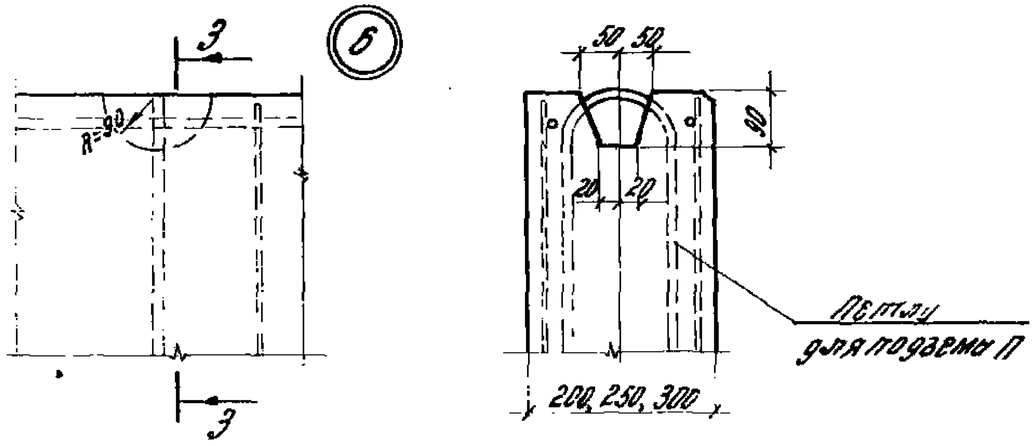

ТК 1980	Узлы 1÷7	Серия 1.432-14/80
		Выпуск 1 / Лист 20