ТИПОВЫЕ КОНСТРУКЦИИ, ИЗДЕЛИЯ И УЗЛЫ ЗДАНИЙ И СООРУЖЕНИЙ

СЕРИЯ 1.030.1 - 1

СТЕНЫ НАРУЖНЫЕ ИЗ ОДНОСЛОЙНЫХ ПАНЕЛЕЙ ДЛЯ КАРКАСНЫХ ОБЩЕСТВЕННЫХ ЗДАНИЙ, ПРОИЗВОДСТВЕННЫХ И ВСПОМОГАТЕЛЬНЫХ ЗДАНИЙ ПРОМЫШЛЕННЫХ ПРЕДПРИЯТИЙ

ВЫПУСК 4-1

ИЗДЕЛИЯ СОЕДИНИТЕЛЬНЫЕ СТАЛЬНЫЕ

РАБОЧИЕ ЧЕРТЕЖИ

РАЗРАБОТАНЫ:

ЦНИИ ПРОМЗДАНИЙ
/ЗАМ. ДИР. ИН-ТА В.С. ГЛИКИН
НАЧ. ОТДЕЛА Г. Г. СМИЛЯНСКИЙ
ГЛ. ИНЖ. ПРОЕКТА А. РУДАКОВ

ЦНИИЭП ТОРГОВО-БЫТОВЫХ ЗДАНИЙ И ТУРИСТСКИХ КОМПЛЕКСОВ
ДИРЕКТОР ИН-ТА В. ПЕПСКИЙ
НАЧ. ОТДЕЛА Б. ВОЛЫНСКИЙ
ГЛ. КОНСТР. ОТДЕЛА Ц. ШАЦ
ГЛ. ИНЖ. ПРОЕКТА А. ШАНАУРОВА

УТВЕРЖДЕНЫ ГОССТРОЕМ СССР
ПОСТАНОВЛЕНИЕ ОТ 09.08.1984 г. №132
ВВЕДЕНЫ В ДЕЙСТВИЕ ОТ 15.10.84г.

Обозначение	Наименование	Стр.
1.030.1-1.4-1-000 ТО	Техническое описание	3
-010	Насадка торцового фахверка НФ1-НФ6	4
-010 СБ	Насадка торцового фахверка НФ1-НФ6. Сборочный чертеж	
-020	Насадка торцового фахверка НУ1-НУ6	5
-030	Насадка торцового фахверка НУ7, НУ8	
-040	Насадка торцового фахверка НС1, НС2	6
-050	Насадка торцового фахверка НС3	
-060	Консоль опорная РК1-РК4, ФК1-ФК4	7
-060 СБ	Консоль опорная РК1-РК4, ФК1-ФК4. Сборочный чертеж	
-070	Консоль опорная ТК1, ТК2	8
-080	Деталь крепления Т1, Т2	
-090	Консоль опорная ТК1с-ТК3с	9
-090 СБ	Консоль опорная ТК1с-ТК3с. Сборочный чертеж	
-100	Консоль опорная РК1с-РК4с, ФК1с-ФК4с	10
-100 СБ	Консоль опорная РК1с-РК4с, ФК1с-ФК4с. Сборочный чертеж	11
-110	Консоль опорная ТК3-ТК6	
-120	Деталь крепления Т3, Т4	12
-130	Деталь крепления Т5, Т6	
-140	Деталь крепления Т8	13
-150	Деталь крепления Т9, Т10	
-160	Деталь крепления Т11	14
-170	Деталь крепления Т12	
-180	Деталь крепления Т13	15
-190	Деталь крепления Т14	
-200	Деталь крепления Т15	16
-210	Деталь крепления Т16	
1.030.1-1.4-1-220	Деталь крепления Т17-Т22	17
-220 СБ	Деталь крепления Т17-Т22. Сборочный чертеж	
-230	Деталь крепления Т23	18
-240	Деталь крепления Т24	
-250	Деталь крепления Т7	19
-260	Деталь крепления Т25	
-270	Изделие соединительное МС-1, МС-3	20
-280	Изделие соединительное МС8	
-290	Изделие соединительное МС-9	21
-290 СБ	Изделие соединительное МС-9. Сборочный чертеж	
-291	Ребро	22
-300	Изделие соединительное МС-10	
-300 СБ	Изделие соединительное МС-10. Сборочный чертеж	23
-301	Ребро	
-310	Изделие соединительное	24
-320	Изделие соединительное	
-330	Консоль опорная РК5с-РК8с	25
-330 СБ	Консоль опорная РК5с-РК8с. Сборочный чертеж	
-340	Изделие соединительное МС29	26
-350	Изделие соединительное МС30	27
-360	Изделие соединительное МС31	
-370	Изделие соединительное МС32	28

1.030.1-1.4-1-000

Рук. отд.	Стилянский		
Н. контр.	Гадаева		
Гл. инж. пр.	Рудаков		
Ст. инж.	Дмитриева		
Инжен.	Казанцева		

Содержание

Стадия	Лист	Листов
Р		1 и

ЦНИИПРОМЗДАНИЙ

1. В настоящем выпуске даны рабочие чертежи стальных элементов крепления стеновых панелей к железобетонному каркасу, опорные консоли и насадки торцового фахверка.

2. Схемы расположения элементов крепления, опорных консолей и насадок приведены в выпуске 0-2 и 0-3.

3. Расчет элементов крепления, опорных консолей и насадок произведен по СНиП II-23-81 „Стальные конструкции. Нормы проектирования."

4. Элементы крепления панелей предназначены для применения в I–II районах ветровых нагрузок. Опорные консоли рассчитаны на применение навесных стен с нормативным весом 360 кгс/м², а также для строительства в районах с сейсмичностью 7, 8 и 9 баллов

5. Изготовление и монтаж конструкций должны производиться в соответствии с главой СНиП III-18-75. „Правила производства и приемки работ. Часть III. Металлические конструкции."

6. В зависимости от расчетной температуры воздуха и условий работы конструкций марку стали и тип электродов принимать по таблице:

Расчетная температура, °С	Толщина листового и фасонного проката, мм	ГОСТ	Марка стали	Электроды
до -30	до 25	380-71*	ВСт3кп2	Э42 ГОСТ 9467-75
от -30 до -40	до 25	380-71*	ВСт3пс6	
от -40 до -50	до 10	19282-73	09Г2С	Э42А ГОСТ 9467-75
	от 10 до 25	14637-79	ВСт3сп	

7. Все заводские соединения приняты сварными, подлежащими выполнению полуавтоматической или ручной сваркой.

8. Антикоррозионная защита стальных конструкций в зданиях, подверженных воздействию агрессивных сред, должна выполняться по указанию проекта конкретного объекта в соответствии с требованиями СНиП II-28-73 „Защита строительных конструкций от коррозии." Независимо от наличия агрессивной среды стальные опорные консоли должны быть защищены от коррозии цинковым покрытием. В тех случаях, когда по характеру агрессивной среды цинковое покрытие не является стойким, следует применять алюминиевые металлизационные покрытия той же толщины.

9. В докум. 1.030.1-1.4-1-090.100 приведен вариант консолей, свариваемых из листовой стали, применение которых допускается только при отсутствии необходимых профилей угловой стали.

Рук. отд.	Смирянский		
Н. конто.	Гордеева		
Гл. инж. пр.	Рудаков		
Ст. инж.	Овинникова		
Инженер	Колонцева		

1.030.1-1.4-1-000 ТО

Техническое описание

Стадия	Лист	Листов
Р		1

ЦНИИПромзданий

Инв. № подл. | Подпись и дата | Взам. инв. №

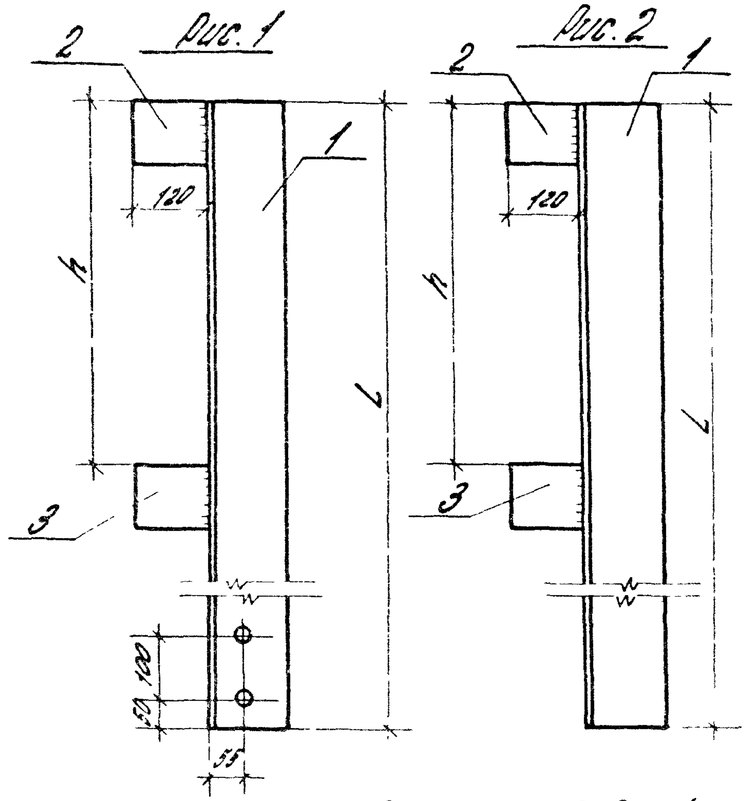

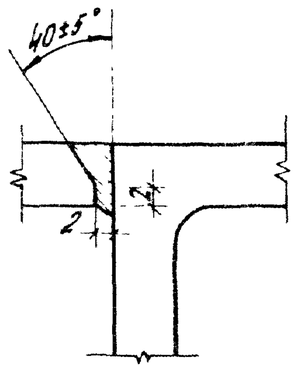

1. Толщина сварных швов $h_ш = 8$ мм
2. Диаметр отверстий 14 мм

Обозначение	Марка	Рис.	Габариты, мм h	Габариты, мм L	Масса
1.030.1-1.4-1-010	НФ1	1	—	1270	29,7
-01	НФ2		—	1870	49,9
-02	НФ3		—	1570	42,0
-03	НФ4	2	1070	1470	35,2
-04	НФ5	1	1200	1700	46,3
-05	НФ6	2	—	1170	23,3

Рук отд	Столяренко		
Н.конт	Гордеева		
Гл.инж.пр	Рудаков		
Вед.инж.	Иванова		
Ст.инж.	Двинянинов		

Инв.№ подл. | Подпись и дата | Взам.инв.№

1.030.1-1.4-1-010СБ

Насадка торцового фахверка НФ1-НФ6. Сборочный чертеж

Стадия	Масса	Масштаб
Р	см. табл.	1:10
Лист	Листов 1	

ЦНИИПРОЗДАНИЙ

Поз.	Обозначение	Наименование	Кол. на элемент 1.030.1-1.4-1-010							Примечание
			—	01	02	03	04	05		
	1.030.1-1.4-1-010	Документация Сборочный чертеж Детали								кг
1	1.030.1-1.4-1-011	Уголок 125×12 ГОСТ 8509-72* ℓ=1270	1							29,9
	1.030.1-1.4-1-012	Уголок 125×14 ГОСТ 8509-72* ℓ=1870		1						49,0
	-01	То же ℓ=1570			1					41,1
	1.030.1-1.4-1-011-01	Уголок 125×12 ГОСТ 8509-72* ℓ=1470				1				33,4
	1.030.1-1.4-1-012-02	Уголок 125×14 ГОСТ 8509-72* ℓ=1700					1			44,5
	1.030.1-1.4-1-013	Уголок 125×10 ГОСТ 8509-72* ℓ=1170						1		22,4
2	1.030.1-1.4-1-014	Лист 10×100×120 ГОСТ 19903-74*		1	1	1	1	1		0,9
3	1.030.1-1.4-1-014	Лист 10×100×120 ГОСТ 19903-74*		1	1	1	1			0,9

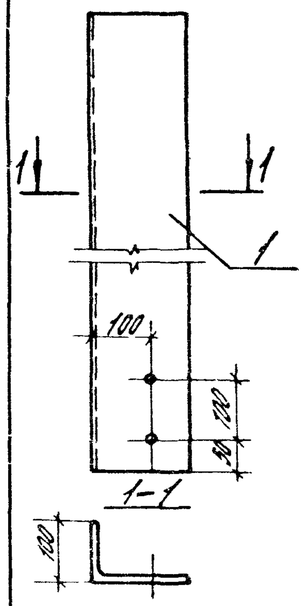

Обозначение	Марка	Масса	Примечание
1.030.1-1.4-2-020	НУ1	25,2	
-01	НУ2	25,2	Зеркальное отражение
-02	НУ3	43,0	
-03	НУ4	43,0	Зеркальное отражение
-04	НУ5	37,2	
-05	НУ6	37,2	Зеркальное отражение

Диаметр отверстий 14 мм

Формат	Зона	Поз.	Обозначение	Наименование	Кол.	Примечание
				1.030.1-1.4-1-020		НУ1
А4		1	1.030.1-1.4-1-021	Уголок 160×100×10 ГОСТ 8510-72* ℓ=1270	1	
				1.030.1-1.4-1-020-01		НУ2
А4		1	1.030.1-1.4-1-021	Уголок 160×100×10 ГОСТ 8510-72* ℓ=1270	1	
				1.030.1-1.4-1-020-02		НУ3
А4		1	1.030.1-1.4-1-022	Уголок 160×100×10 ГОСТ 8510-72* ℓ=2170	1	
				1.030.1-1.4-1-020-03		НУ4
А4		1	1.030.1-1.4-1-022	Уголок 160×100×10 ГОСТ 8510-72* ℓ=2170	1	
				1.030.1-1.4-1-020-04		НУ5
А4		1	1.030.1-1.4-1-023	Уголок 160×100×10 ГОСТ 8510-72* ℓ=1870	1	
				1.030.1-1.4-1-020-05		НУ6
А4		1	1.030.1-1.4-1-023	Уголок 160×100×10 ГОСТ 8510-72* ℓ=1870		

Инв. № подл. | Подпись и дата | Взам. инв. №

Рук. отд.	Смирнский		
Н. контр.	Гобзева		
Гл. инж. пр.	Рыбаков		
Вед. инж.	Кетова		
Ст. инж.	Дорин-Шкода		

1.030.1-1.4-1-020

Насадка торцового фахверка НУ1-НУ6

Стадия	Масса	Масштаб
Р	см. табл.	1:10
Лист	Листов 1	

ЦНИИПРОЗДАНИЙ

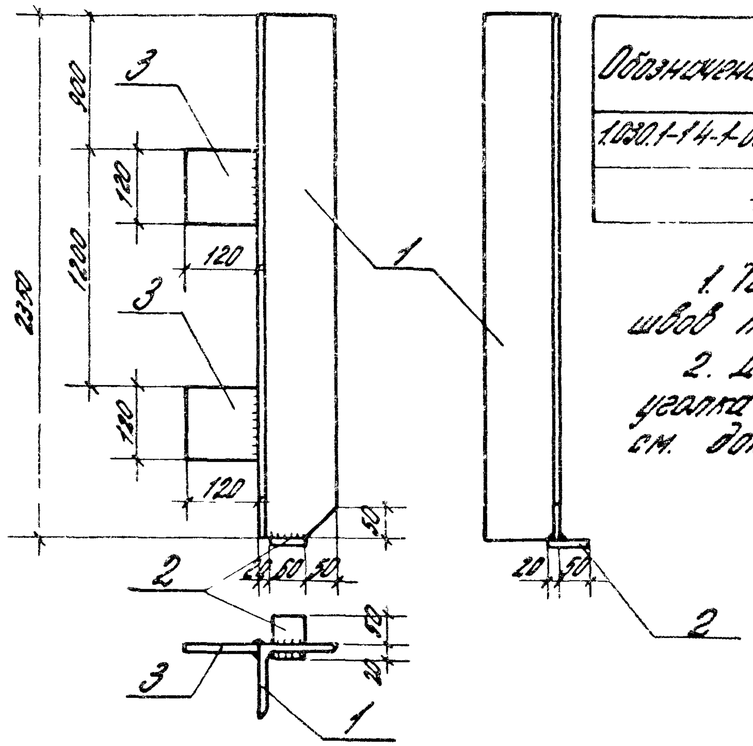

Обозначение	Марка	Примечание
1.030.1-1.4-1-030	НУ7	
-01	НУ8	Зеркальное отражение

1. Толщина сварных швов $h_ш$ = 6 мм.
2. Деталь сварки уголка с листом см. докум. 1.030.1-1.4-1-010сб

Формат	Зона	Поз.	Обозначение	Наименование	Кол.	Примечание
				Детали		кг
Б4		1	1.030.1-1.4-1-031	Уголок 125×10 ГОСТ 8509-72*		
				ℓ = 2350	1	44,9
Б4		2	1.030.1-1.4-1-032	Лист 10×60×70 ГОСТ 19903-74*	1	0,3
Б4		3	1.030.1-1.4-1-033	Лист 10×120×120 ГОСТ 19903-74*	2	1,1

Инв. № подл. | Подпись и дата | Взам. инв. №

Рук. отд.	Смирнский		
Н. контр.	Гобзева		
Гл. инж. пр.	Рыбаков		
Вед. инж.	Кетова		
Ст. инж.	Дорин-Шкода		

1.030.1-1.4-1-030

Насадка торцового фахверка НУ7, НУ8

Стадия	Масса	Масштаб
Р	47,4	—
Лист	Листов 1	

ЦНИИПРОЗДАНИЙ

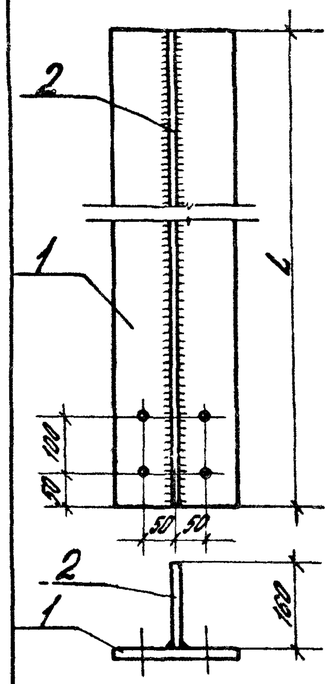

Обозначение	Марка	L, мм	Масса
1.030.1-1.4-1-040	НС1	2170	82,0
-01	НС2	3370	151,1

1. Толщина сварных швов $k_ш$ = 8 мм.
2. Диаметр отверстий 14 мм.

Формат	Зона	Поз.	Обозначение	Наименование	Кол.	Примечание
				1.030.1-1.4-1-040		НС1
				Детали		кг
Б4		1	1.030.1-1.4-1-041	Лист 14×200×2170 ГОСТ 19903-74*	1	47,7
Б4		2	1.030.1-1.4-1-042	Лист 12×160×2170 ГОСТ 19903-74*	1	32,7
				Наплавленный металл 2%	1,6	кг
				1.030.1-1.4-1-040-01		НС2
				Детали		кг
Б4		1	1.030.1-1.4-1-043	Лист 20×200×3370 ГОСТ 19903-74*	1	105,8
Б4		2	1.030.1-1.4-1-044	Лист 10×160×3370 ГОСТ 19903-74*	1	42,3
				Наплавленный металл 2%	3,0	кг

Инв. N подл. | Подпись и дата | Взам. инв. N

Рук. отд.	Смилянский		
Н. контр.	Гойгева		
Гл. инж. пр.	Рудаков		
Вед. инж.	Иванова		
Ст. инж.	Двинянинова		
Инж.	Казанцева		

1.030.1-1.4-1-040

Насадка торцового фальверка НС1, НС2

Стадия	Масса	Масштаб
Р	см. табл.	1:10
Лист	Листов 1	

ЦНИИПРОМЗДАНИЙ

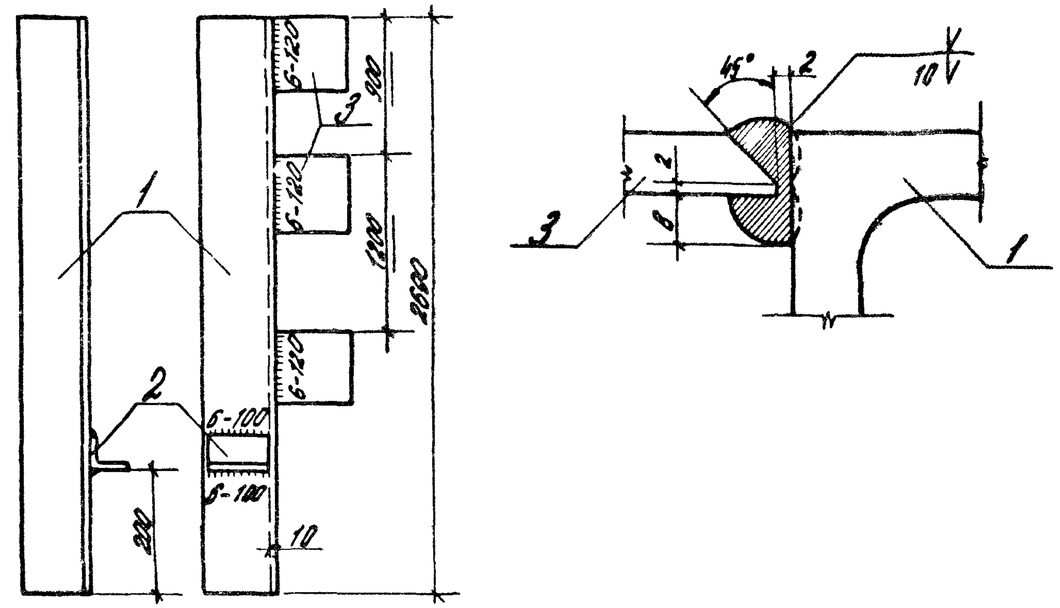

Формат	Зона	Поз.	Обозначение	Наименование	Кол.	Примечание
				Детали		кг
Б4		1	1.030.1-1.4-1-051	Уголок 125×10 ГОСТ 8509-72* ℓ=2990	1	51,4
Б4		2	1.030.1-1.4-1-052	Уголок 63×6 ГОСТ 8509-72* ℓ=100	1	0,6
Б4		3	1.030.1-1.4-1-053	Лист 10×120×120 ГОСТ 19903-74*	3	1,1

Инв. N подл. | Подпись и дата | Взам. инв. N

Рук. отд.	Смилянский		
Н. контр.	Гойгева		
Гл. инж. пр.	Рудаков		
Вед. инж.	Иванова		
Ст. инж.	Двинянинова		
Инж.	Казанцева		

1.030.1-1.4-1-050

Насадка торцового фальверка НС3

Стадия	Масса	Масштаб
Р	55,3	—
Лист	Листов 1	

ЦНИИПРОМЗДАНИЙ

Инв. N подл.	Подпись и дата	Взам. инв. N

Форм.	Зона	Поз.	Обозначение	Наименование	Кол. на исполн. 1.030.1-1.4-1-060 —	01	02	03	04	05	06	07			Примечание
				Документация											
А4			1.030.1-1.4-1-060 СБ	Сборочный чертеж											
				Детали											кг
Б4		1	1.030.1-1.4-1-061	Уголок 160×14 ГОСТ 8509-72* ℓ=250							1				8,5
			-01	То же ℓ=300								1			10,2
			1.030.1-1.4-1-062	Уголок 200×14 ГОСТ 8509-72* ℓ=250	1		1		1						10,7
			-02	То же ℓ=300		1		1		1					12,8
Б4		2	1.030.1-1.4-1-063	Лист 10×140×140 ГОСТ 19903-74*							1	1			1,4
			-064	Лист 10×180×180 ГОСТ 19903-74*					1	1					2,5
			-064-01	Лист 10×180×230 ГОСТ 19903-74*			1	1							3,3
			-02	Лист 10×180×280 ГОСТ 19903-74*	1	1									4,0
Б4		3	1.030.1-1.4-1-065	Лист 14×50×250 ГОСТ 19903-74*			1								1,4
			-01	Лист 14×50×300 ГОСТ 19903-74*				1							1,6
			1.030.1-1.4-1-066	Лист 14×100×250 ГОСТ 19903-74*	1										2,8
			-01	Лист 14×100×300 ГОСТ 19903-74*		1									3,3
				Наплавленный металл 1%	0,2	0,2	0,2	0,2	0,1	0,2	0,1	0,1			кг

Рук. отд.	Смиланский		
Н. конт.	Годзева		
Гл. инж. пр.	Рудаков		
Вед. инж.	Иванова		
Ст. инж.	Двоянинова		
Инж.	Казанцева		

1.030.1-1.4-1-060

Консоль опорная РК1-РК4, ФК1-ФК4

Стадия	Лист	Листов
Р		1

ЦНИИПРОМЗДАНИЙ

Рис. 1

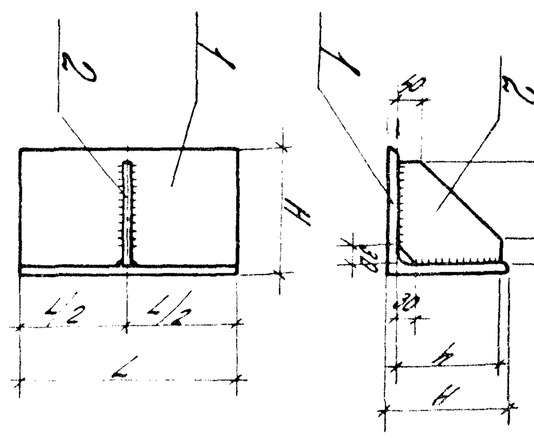

(остальное см. рис. 2)

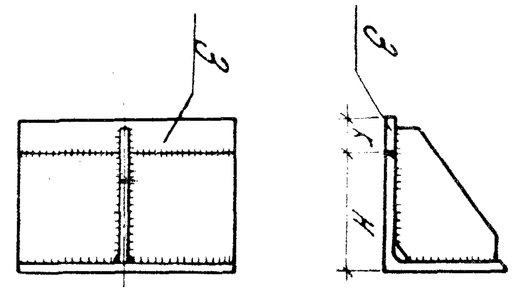

Толщина сварных швов h_w = 10мм

Марка	Обозначение	Поз.	Марка	Спецификация на одну марку: H	L	ℓ	Масса	Примечание
1,030.1-1.4-1-060 СБ								
	-01	1	ФК4	160	400	400	14,7	
	-06		РК4		140	250	10,0	
	-05		ФК3	200	180	300	15,5	
	-04		РК3		160	250	13,3	
	-03	2	ФК2	200	180	300	17,0	
	-02		РК2		160	250	14,5	
	-01		ФК1	200	280	400	20,3	
	-00		РК1		250	350	17,7	

Изменения

Изм.	Лист	N докум.	Подпись	Дата

ЦНИИПРОМЗДАНИЙ

1,030.1-1.4-1-060 СБ

Консоль опорная РК1-РК4, ФК1-ФК4. Чертежи рабочие

Стадия | Лист | Листов

Р | | 1

Формат А1

Инв. N подл.	Подпись и дата	Взам. инв. N

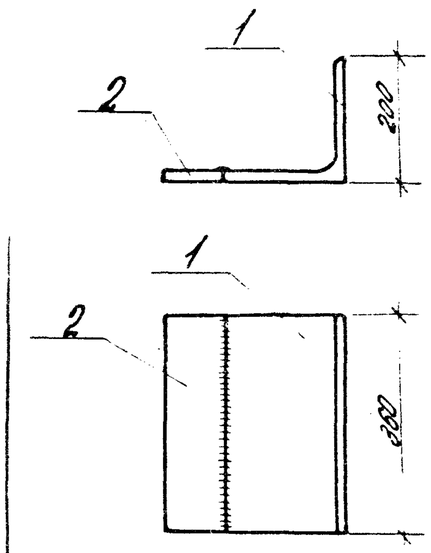

Обозначение	Марка	Масса
1.030.1-1.4-1-070	ТК1	27,7
-01	ТК2	20,1

Толщина сварных швов $h_ш$ = 12 мм

Формат	Зона	Поз.	Обозначение	Наименование	Кол.	Примечание
				1.030.1-1.4-1-070		ТК1
				Детали		кг
		1	1.030.1-1.4-1-071	Уголок 200×20 ГОСТ 8509-72* ℓ=360	1	21,7
		2	-072	Лист 20×100×360 ГОСТ 19903-74*	1	5,7
				Наплавленный металл 1%	0,3	кг
				1.030.1-1.4-1-070-01		ТК2
				Детали		кг
		1	1.030.1-1.4-1-073	Уголок 200×16 ГОСТ 8509-72* ℓ=360	1	17,6
		2	-074	Лист 16×50×360 ГОСТ 19903-74*	1	2,3
				Наплавленный металл 1%	0,2	кг

Рук.отд.	Смиренский		
Н.конт.	Гобзева		
Гл.инж.пр.	Дудаков		
Вед.инж.	Иванова		
Ст.инж.	Дементьев		

1.030.1-1.4-1-070

Консоль опорная ТК1, ТК2

Стадия	Масса	Масштаб
Р	см. табл.	1:10
Лист	Листов 1	

ЦНИИПРОМЗДАНИЙ

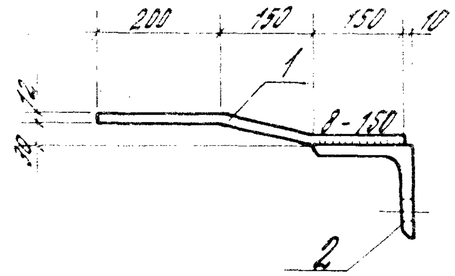

Рис. 1

Обозначение	Марка	Рис.	Масса
1.030.1-1.4-1-080	Т1	1	22,7
-01	Т2	2	10,4

Рис. 2

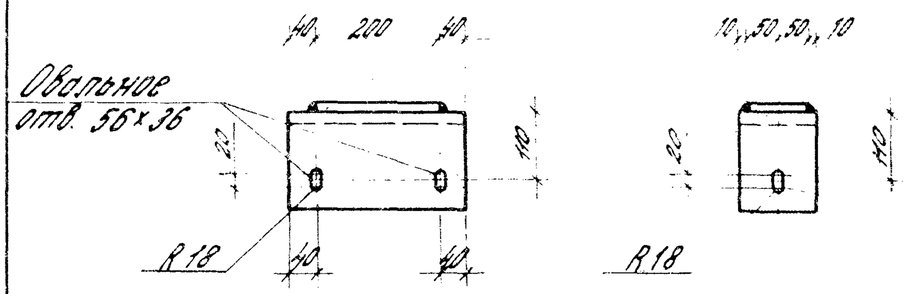

Толщина сварных швов $h_ш$ = 6 мм

Формат	Зона	Поз.	Обозначение	Наименование	Кол.	Примечание
				1.030.1-1.4-1-080		Т1
				Детали		кг
54		1	1.030.1-1.4-1-081	Лист 12×200×500 ГОСТ 19903-74*	1	9,4
54		2	1.030.1-1.4-1-082	Уголок 160×20 ГОСТ 8509-72* ℓ=200	1	13,3
				1.030.1-1.4-1-080-01		Т2
				Детали		кг
54		1	1.030.1-1.4-1-081	Лист 12×100×500 ГОСТ 19903-74*	1	4,7
54		2	1.030.1-1.4-1-083	Уголок 160×20 ГОСТ 8509-72* ℓ=120	1	5,7

Взам.инв.№ | Подпись и дата | Инв.№ подл.

Рук.отд.	Смиренский		
Н.конт.	Гобзева		
Гл.инж.пр.	Дудаков		
Вед.инж.	Иванова		
Ст.инж.	Дементьев		
Инж.	Казанцева		

1.030.1-1.4-1-080

Деталь крепления Т1, Т2

Стадия	Масса	Масштаб
Р	см. табл.	1:10
Лист	Листов 1	

ЦНИИПРОМЗДАНИЙ

Формат	Зона	Поз.	Обозначение	Наименование	Кол.	Примечание
				Документация		
			1.030.1-1.4-1-090 СБ	Сборочный чертеж		
			Переменные данные для исполнений			
				1.030.1-1.4-1-090		ТК1С
				Детали		кг
		1	1.030.1-1.4-1-091	Лист 14×240×360 ГОСТ 19903-74*	1	9,5
		2	-092	Лист 12×230×360	1	7,8
				Наплавленный металл 1%	0,2	кг
				1.030.1-1.4-1-090-01		ТК2С
				Детали		кг
		1	1.030.1-1.4-1-093	Лист 14×200×360 ГОСТ 19903-74*	1	7,9
		2	-094	Лист 12×200×360	1	6,7
				Наплавленный металл 1%	0,1	кг
				1.030.1-1.4-1-090-02		ТК3С
				Детали		кг
		1	1.030.1-1.4-1-095	Лист 14×150×360 ГОСТ 19903-74*	1	5,9
		2	-096	Лист 12×150×360	1	4,9
				Наплавленный металл 1%	0,1	кг

Инв. № подл. | Подпись и дата | Взам. инв. №

Рук отд.	Смиянский		1.030.1-1.4-1-090
Н. контр.	Гадаева		Консоль опорная ТК1С - ТК3С
Гл. инж. пр.	Рудаков		Стадия: Р; Лист: ; Листов: 1
Вед. инж.	Иванова		ЦНИИПРОМЗДАНИЙ
Ст. инж.	Двинянинова		

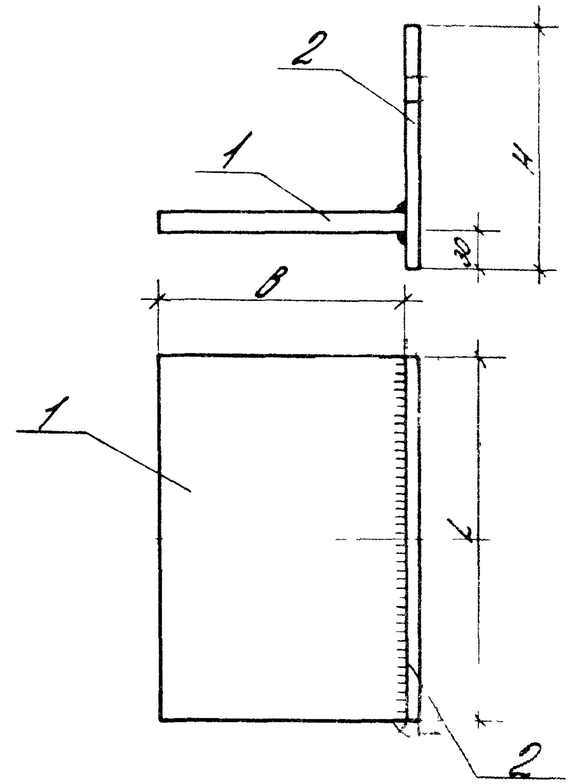

1. Толщина сварных швов $h_ш$ = 10 мм
2. Швы выполнять по ГОСТ 8713-79

Обозначение	Марка	Габариты, мм			Масса	Примечание
		B	L	H		
1.030.1-1.4-1-090	ТК1С	240	360	230	17,5	
-01	ТК2С	200	360	200	14,7	
-02	ТК3С	150	360	150	10,9	

Инв. № подл. | Подпись и дата | Взам. инв. №

Рук отд.	Смиянский		1.030.1-1.4-1-090 СБ
Н. контр.	Гадаева		Консоль опорная ТК1С - ТК3С. Сборочный чертеж
Гл. инж. пр.	Рудаков		Стадия: Р; Масса: см. табл.; Масштаб: 1:5
Вед. инж.	Иванова		Лист; Листов 1
Ст. инж.	Двинянинова		ЦНИИПРОМЗДАНИЙ

Формат	Зона	Поз.	Обозначение	Наименование	Кол. на исполн. 1.030.1-1.4-1-100 —	01	02	03	04	05	06	07			Примечание
				Документация											
А4			1.030.1-1.4-1-100 СБ	Сборочный чертеж											
				Детали											кг
Б4		1	1.030.1-1.4-1-101	Лист 14×250×290 ГОСТ 19903-74*	1										7,9
			-01	Лист 14×290×300		1									9,9
			-02	Лист 14×240×250			1								6,6
			-03	Лист 14×240×300				1							7,8
			-04	Лист 14×200×250					1						5,5
			-05	Лист 14×200×300						1					6,5
			-06	Лист 14×150×250							1				4,1
			-07	Лист 14×150×300								1			4,9

Руковод.	Смирновский		
Н.контр.	Гобоев		
Гл.инж.пр.	Дубков		
Вед.инж.	Иванова		
Ст.инж.	Смирновский		

1.030.1-1.4-1-100

Консоль опорная РК1с-РК4с, ФК1с-ФК4с

Стадия	Лист	Листов
Р	1	2

ЦНИИПРОМЗДАНИЙ

Инв. № подл.	Подпись и дата	Взам. инв. №

Формат	Зона	Поз.	Обозначение	Наименование	Кол. на исполн. 1.030.1-1.4-1-100 —	01	02	03	04	05	06	07			Примечание
Б4		2	1.030.1-1.4-1-102	Лист 12×230×250 ГОСТ 19903-74*	1		1								5,4
			-01	Лист 12×230×300		1		1							6,5
			-02	Лист 12×200×250					1						4,7
			-03	Лист 12×200×300						1					5,7
			-04	Лист 12×150×250							1				3,5
			-05	Лист 12×150×300								1			4,2
Б4		3	1.030.1-1.4-1-103	Лист 10×180×280	1	1									3,9
			-01	Лист 10×180×230			1	1							3,3
			-02	Лист 10×150×190					1	1					2,2
			-03	Лист 10×100×140							1	1			1,1
				Наплавленный металл 1%	0,2	0,2	0,2	0,2	0,1	0,1	0,1	0,1			кг

1.030.1-1.4-1-100

Лист 2

19955 11

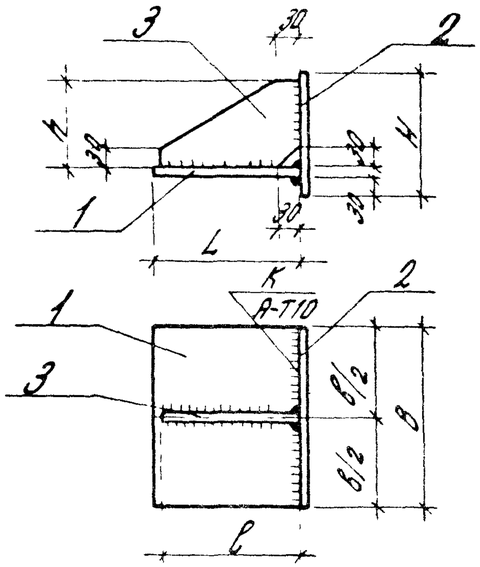

1. Толщина сварных швов $h_ш$ = 10 мм.
2. Швы $\frac{K}{А-Т10}$ выполнять по ГОСТ 8713-79.

Обозначение	Марка	Габариты, мм					Масса
		L	B	H	b	h	
1.030.1-1.4-1-100	РК1с	290	250	230	280	180	17,4
-01	ФК1с		300				20,5
-02	РК2с	240	250	230	230	180	15,7
-03	ФК2с		300				17,9
-04	РК3с	200	250	200	190	150	12,5
-05	ФК3с		300				14,5
-06	РК4с	150	250	150	140	100	8,8
-07	ФК4с		300				10,3

Взам. инв. № | Подпись и дата | Инв. № подл.

Рук.отд.	Смолянский		
Н.контр.	Гобарева		
Гл.инж.пр.	Рудаков		
Вед.инж.	Иванова		
Ст.инж.	Обиняшина		

1.030.1-1.4-1-100 СБ

Консоль опорная РК1с-РК4с, ФК1с-ФК4с. Сборочный чертеж

Стадия	Масса	Масштаб
Р	см. табл.	1:10
Лист	Листов 1	

ЦНИИПРОМЗДАНИЙ

Обозначение	Марка	Профиль	Длина, мм	Масса	Примечание
1.030.1-1.4-1-110	ТК3	L200×16	360	17,6	ГОСТ 8509-72*
-01	ТК4	L160×14	360	12,2	—"—
-02	ТК5	L200×20	450	27,1	—"—
-03	ТК6	L250×20	450	34,3	—"—

Взам. инв. № | Подпись и дата | Инв. № подл.

Рук.отд.	Смолянский		
Н.контр.	Гобарева		
Гл.инж.пр.	Рудаков		
Вед.инж.	Иванова		
Ст.инж.	Обиняшина		

1.030.1-1.4-1-110

Консоль опорная ТК3-ТК6

Стадия	Масса	Масштаб
Р	см. табл.	—
Лист	Листов 1	

ЦНИИПРОМЗДАНИЙ

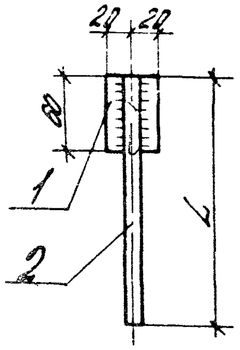

Обозначение	Марка	L, мм	Масса
1.030.1-1.4-1-120	Т3	200	0,4
-01	Т4	420	0,7

Толщина сварных швов $h_ш = 6$ мм

Формат	Зона	Поз.	Обозначение	Наименование	Кол.	Примечание
				Детали		кг
Б4		1	1.030.1-1.4-1-121	Лист 10×40×60 ГОСТ 19903-74*	1	0,2
			Переменные данные для исполнений			
				1.030.1-1.4-1-120		Т3
				Детали		кг
Б4		2	1.030.1-1.4-1-122	Стержень Ф14 АI ГОСТ 5781-82		
				ℓ = 200	1	0,2
				1.030.1-1.4-1-120-01		Т4
				Детали		кг
Б4		2	1.030.1-1.4-1-123	Стержень Ф14 АI ГОСТ 5781-82 ℓ = 420	1	0,5

1.030.1-1.4-1-120

Рук отд	Смиланский		
Н. контр.	Гобаева		
Гл. инж. пр.	Рудяков		
Вед. инж.	Иванова		
Ст. инж.	Двинянинова		

Деталь крепления Т3, Т4

Стадия	Масса	Масштаб
Р	см. табл	1:5
Лист	Листов 1	

ЦНИИПРОМЗДАНИЙ

Инв. № подл. | Подпись и дата | Взам. инв. №

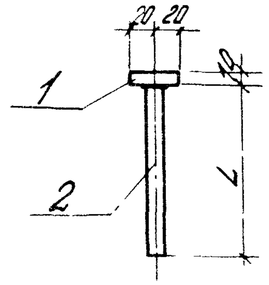

Обозначение	Марка	L, мм	Масса
1.030.1-1.4-1-130	Т5	140	0,4
-01	Т6	380	0,6

Соединение стержней в тавр с листом выполнять под слоем флюса.

Формат	Зона	Поз.	Обозначение	Наименование	Кол	Примечание
				1.030.1-1.4-1-130		Т5
				Детали		кг
Б4		1	1.030.1-1.4-1-131	Лист 10×40×60 ГОСТ 19903-74*	1	0,2
Б4		2	1.030.1-1.4-1-132	Стержень Ф14 АI		
				ГОСТ 5781-82 ℓ = 140	1	0,2
				1.030.1-1.4-1-130-01		Т6
				Детали		
						кг
Б4		1	1.030.1-1.4-1-131	Лист 10×40×60 ГОСТ 19903-74*	1	0,2
Б4		2	1.030.1-1.4-1-133	Стержень Ф16 АI		
				ГОСТ 5781-82 ℓ = 380	1	0,5

1.030.1-1.4-1-130

Рук отд	Смиланский		
Н. контр	Гобаева		
Гл. инж. пр	Рудяков		
Вед. инж.	Иванова		
Ст. инж	Двинянинова		

Деталь крепления Т5, Т6

Стадия	Масса	Масштаб
Р	см. табл.	1:5
Лист	Листов 1	

ЦНИИПРОМЗДАНИЙ

Инв. № подл. | Подпись и дата | Взам. инв. №

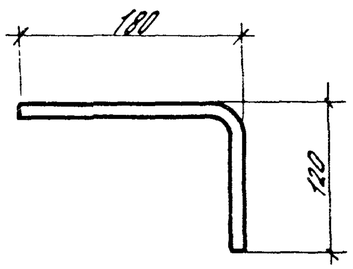

Рук. отд.	Смиянский		
Н. конто.	Гадаева		
Гл. инж. пр.	Рудаков		
Вед. инж.	Иванова		
Ст. инж.	Обиняничева		

1.030.1-1.4-1-140

Деталь крепления Т8

Стадия	Масса	Масштаб
Р	0,5	1:5
Лист	Листов 1	

Стержень ф 16 АI ГОСТ 5781-82
ℓ = 300

ЦНИИПРОМЗДАНИЙ

Инв. № подл. | Подпись и дата | Взам. инв. №

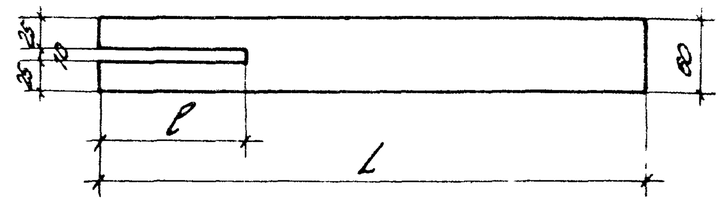

Обозначение	Марка	Габариты, мм ℓ	Габариты, мм L	Масса	Примечание
1.030.1-1.4-1-150	Т9	100	150	0,4	
-01	Т10	120	450	1,3	

Формат	Зона	Поз.	Обозначение	Наименование	Кол.	Примечание
				1.030.1-1.4-1-150		Т9
						КТ
Б4		1	1.030.1-1.4-1-151	Лист 6×60×150 ГОСТ 19903-74*	1	0,4
				1.030.1-1.4-1-150-01		Т10
						КТ
Б4		2	1.030.1-1.4-1-152	Лист 6×60×450 ГОСТ 19903-74*	1	1,3

Рук. отд.	Смиянский	
Н. конто.	Гадаева	
Гл. инж. пр.	Рудаков	
Вед. инж.	Иванова	
Ст. инж.	Обиняничева	

1.030.1-1.4-1-150

Деталь крепления Т9, Т10

Стадия	Масса	Масштаб
Р	см. табл.	1:5
Лист	Листов 1	

ЦНИИПРОМЗДАНИЙ

Инв. № подл. | Подпись и дата | Взам. инв. №

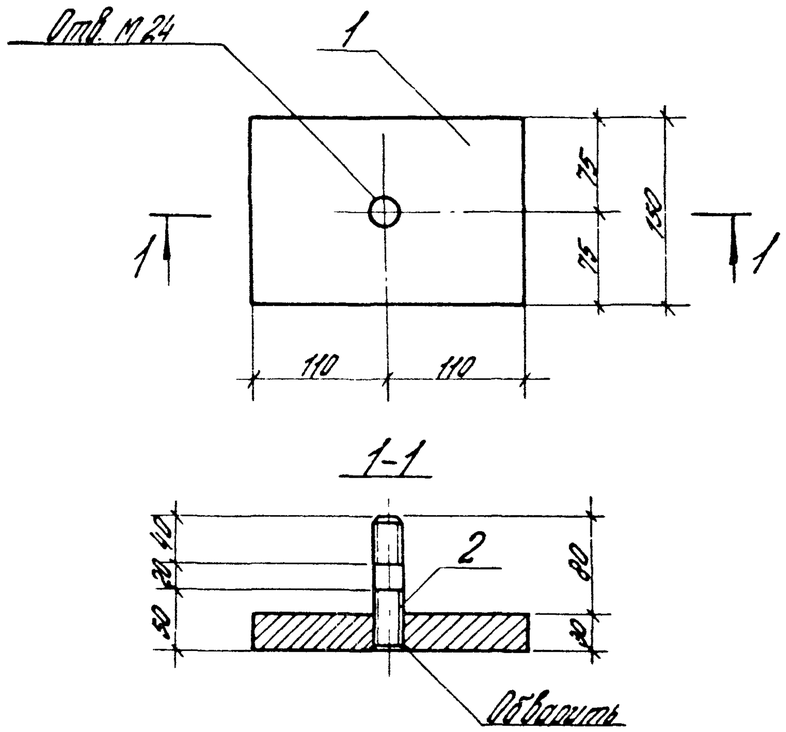

Формат	Зона	Поз.	Обозначение	Наименование	Кол.	Примечание
				Детали		кг
Б4		1	1.030.1-1.4-1-161	Лист 30×150×220 ГОСТ 19903-74*	1	7,8
Б4		2		Шпилька М24 ГОСТ 22034-76* l = 110	1	0,4

1.030.1-1.4-1-160

Рук. отд.	Смиянский		
Н. контр.	Гобоева		
Ст. инженер.	Рудаков		
Вед. инж.	Иванова		
Ст. инж.	Шоминина		
Инж.	Казанцева		

Деталь крепления Т11

Стадия	Масса	Масштаб
Р	8,2	1:5
Лист	Листов 1	

ЦНИИПРОМЗДАНИЙ

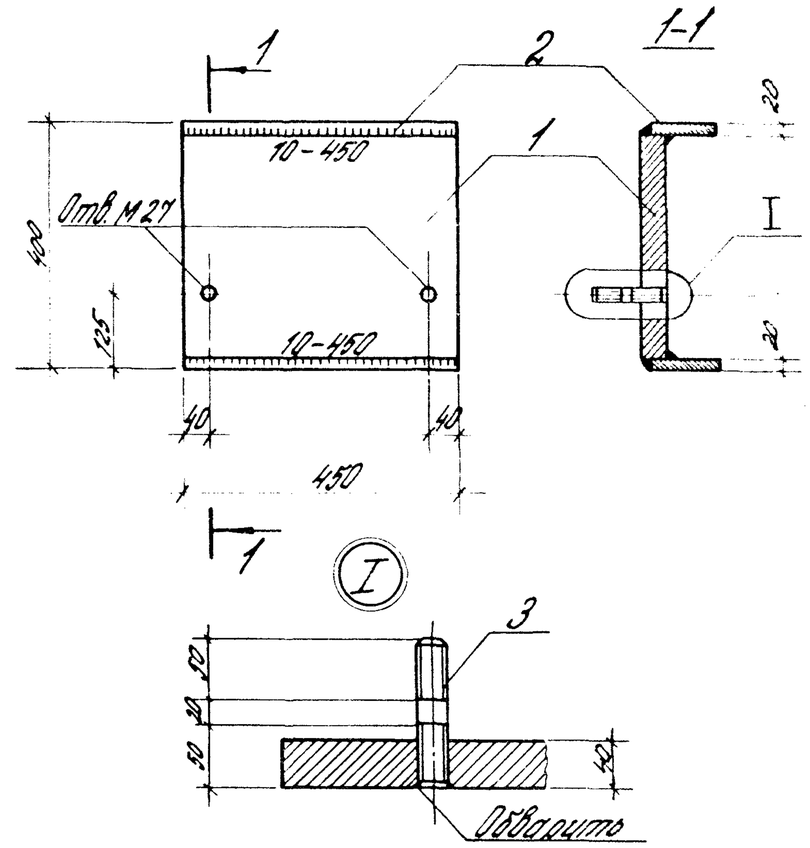

Формат	Зона	Поз.	Обозначение	Наименование	Кол.	Примечание
				Детали		кг
Б4		1	1.030.1-1.4-1-171	Лист 40×360×450 ГОСТ 19903-74*	1	30,9
Б4		2	1.030.1-1.4-1-172	Лист 20×100×450 ГОСТ 19903-74*	2	7,1
Б4		3		Шпилька М30 ГОСТ 22034-76* l = 120	2	0,7

1.030.1-1.4-1-170

Рук. отд.	Смиянский		
Н. контр.	Гобоева		
Ст. инж. пр.	Рудаков		
Вед. инж.	Иванова		
Ст. инж.	Шоминина		
Инж.	Казанцева		

Деталь крепления Т12

Стадия	Масса	Масштаб
Р	66,5	1:10
Лист	Листов 1	

ЦНИИПРОМЗДАНИЙ

Инв. № подл. | Подпись и дата | Взам. инв. №

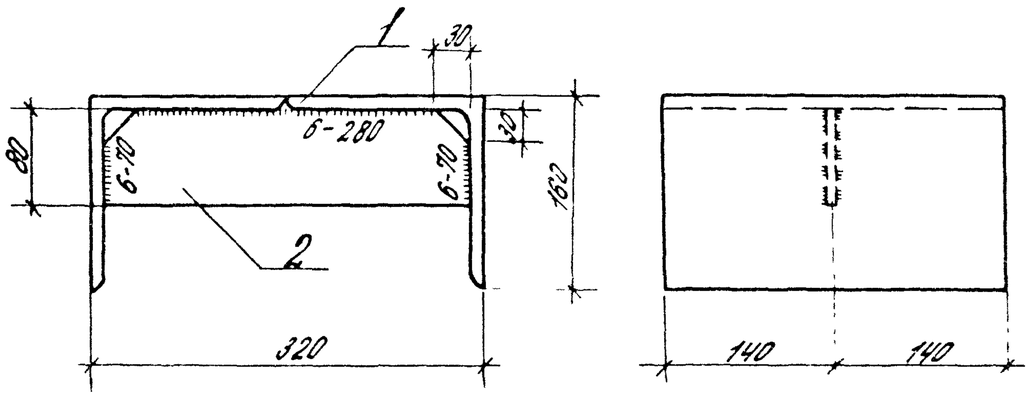

Формат	Зона	Поз.	Обозначение	Наименование	Кол.	Примечание
				Детали		кг
Б4		1	1.030.1-1.4-1-181	Уголок 160×10 ГОСТ 8509-72* ℓ=280	2	6,9
Б4		2	1.030.1-1.4-1-182	Лист 6×80×300 ГОСТ 19903-74*	1	1,1

Рук. отд.	Смирянский		1.030.1-1.4-1-180	
Н. контр.	Гобеева		Деталь крепления Т13	Стадия: Р; Масса: 14,9; Масштаб: 1:5; Лист; Листов 1
Гл. инж. пр.	Рудаков			ЦНИИПРОМЗДАНИЙ
Вед. инж.	Иванова			
Ст. инж.	Двинянинова			
Инж.	Казанцева			

Инв. № подл. | Подпись и дата | Взам. инв. №

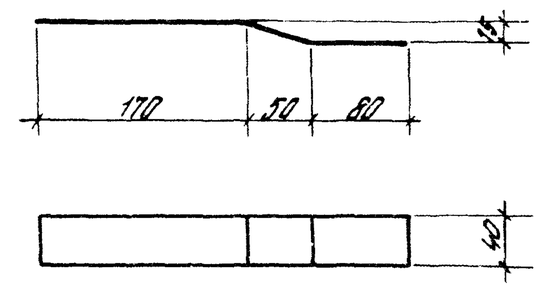

Рук. отд.	Смирянский		1.030.1-1.4-1-190	
Н. контр.	Гобеева		Деталь крепления Т14	Стадия: Р; Масса: 0,8; Масштаб: 1:5; Лист; Листов 1
Гл. инж. пр.	Рудаков		Лист 8×40×300 ГОСТ 19903-74*	ЦНИИПРОМЗДАНИЙ
Вед. инж.	Иванова			
Ст. инж.	Двинянинова			
Инж.	Казанцева			

Инв. № подл. | Подпись и дата | Взам. инв. №

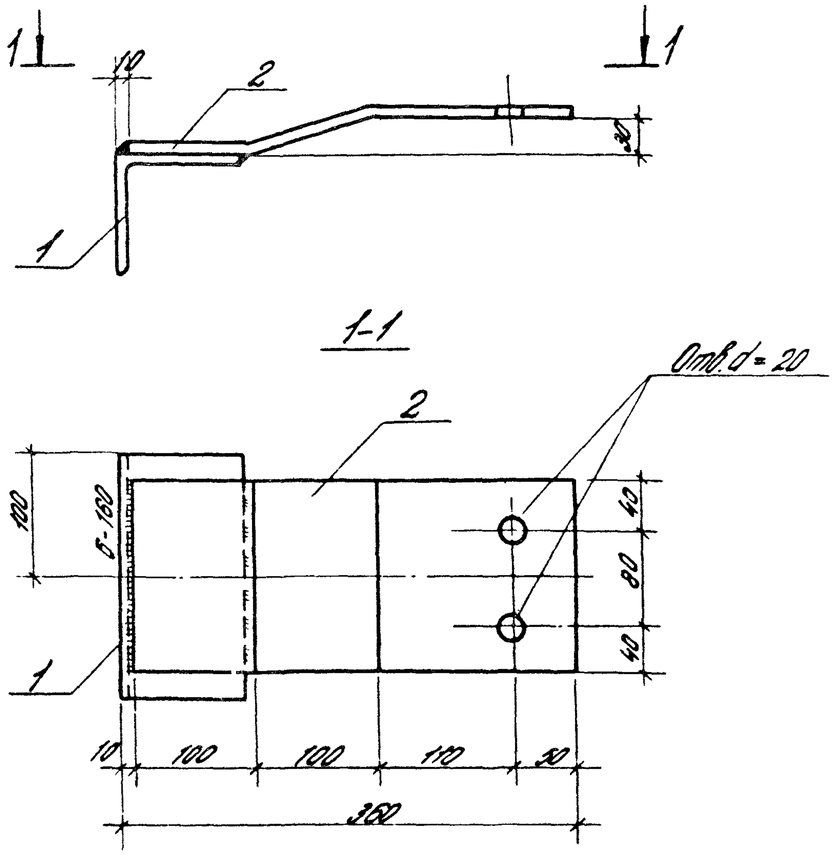

Формат	Зона	Поз.	Обозначение	Наименование	Кол.	Примечание
				Детали		кг
Б4		1	1.030.1-1.4-1-201	Уголок 100×8 ГОСТ 8509-72* ℓ=200	1	24
Б4		2	1.030.1-1.4-1-202	Лист 10×160×365 ГОСТ 19903-74*	1	46

Рук. отд.	Смирянский		
Н. контр.	Гобаева		
Гл. инж. пр.	Рудаков		
Вед. инж.	Иванова		
Ст. инж.	Шинянинова		
Инж.	Казанцева		

1.030.1-1.4-1-200

Деталь крепления Т15

Стадия	Масса	Масштаб
Р	7,0	1:5
Лист	Листов 1	

ЦНИИПРОМЗДАНИЙ

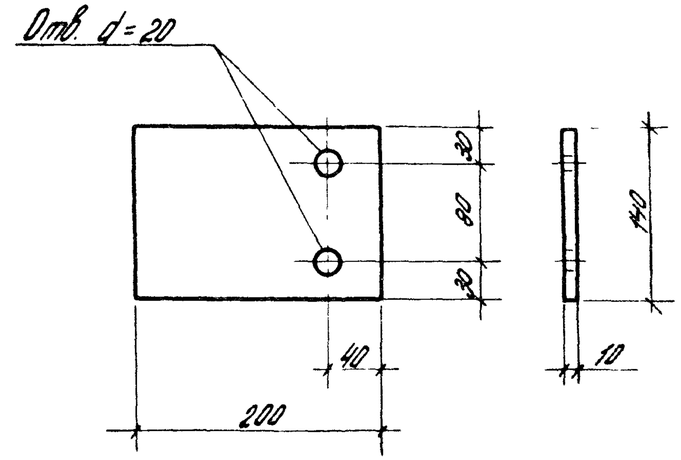

Рук. отд.	Смирянский		
Н. контр.	Гобаева		
Гл. инж. пр.	Рудаков		
Вед. инж.	Иванова		
Ст. инж.	Шинянинова		
Инж.	Казанцева		

1.030.1-1.4-1-210

Деталь крепления Т16

Лист 10×140×200 ГОСТ 19903-74

Стадия	Масса	Масштаб
Р	2,2	1:5
Лист	Листов 1	

ЦНИИПРОМЗДАНИЙ

Инв. № подл. | Подпись и дата | Взам. инв. №

Инв. № подл.	Подпись и дата	Взам. инв. №

Формат	Зона	Поз.	Обозначение	Наименование	Кол. на исполн. 1.030.1-1.4-1-220 —	01	02	03	04	05					Примечание
				Документация											
А4			1.030.1-1.4-1-220 СБ	Сборочный чертеж											
				Детали											кг
Б4		1	1.030.1-1.4-1-221	Лист 10×40×60 ГОСТ 19903-74*	2	2	2	2	2	2					0,2
Б4		2	1.030.1-1.4-1-222	Стержень ф14 ст. ГОСТ 5781-82											
				ℓ = 120	1										0,14
			—01	То же ℓ = 180		1									0,22
			—02	—"— ℓ = 250			1								0,30
			—03	—"— ℓ = 320				1							0,39
			—04	—"— ℓ = 460					1						0,56
			—05	—"— ℓ = 500						1					0,60

Рук. отд.	Смиянский		
Н. контр.	Гордеева		
Гл. инж. пр.	Рыбаков		
Вед. инж.	Иванова		
Ст. инж.	Овинников		

1.030.1-1.4-1-220

Деталь крепления Т17-Т22

Стадия	Лист	Листов
Р		1

ЦНИИПРОМЗДАНИЙ

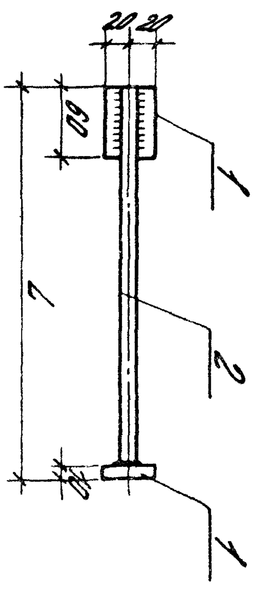

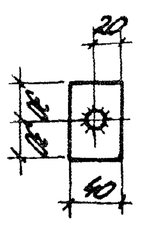

Масса	ℓ, мм	Марка	Обозначение
0,3	130	Т17	1.030.1-1.4-1-220
0,4	190	Т18	-01
0,5	260	Т19	-02
0,6	320	Т20	-03
0,8	410	Т21	-04
0,8	470	Т22	-05

Материал: Сталь 14Г2 ГОСТ 19281-73*

1. Толщина сварных швов 6 мм.
2. Предельные отклонения электродуговой сварки по ГОСТ 14771-76 — 2 класс точности.

Инв. № подл.	Подпись и дата	Взам. инв. №

Рук. отд.	Смиянский			1.030.1-1.4-1-220 СБ			
Н. контр.	Гордеева						
Гл. инж. пр.	Рыбаков						
Вед. инж.	Иванова						
Ст. инж.	Овинников						

Масштаб	Масса	Литера	Лист	Листов
1:5			1	1

ЦНИИПРОМЗДАНИЙ

Копировал

Формат А4

19955

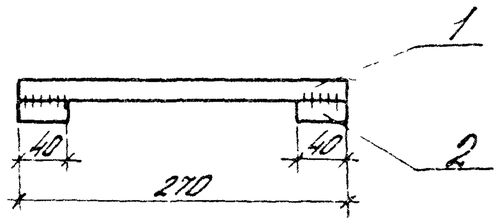

Толщина сварных швов $h_ш = 6$ мм

Формат	Зона	Поз.	Обозначение	Наименование	Кол.	Примечания
				Детали		
						кг
54		1	1.030.1-1.4-1-231	Стержень ⌀18 ВСт3 ГОСТ 5781-82 ℓ=270	1	0,5
54		2	1.030.1-1.4-1-232	Стержень ⌀12 ВСт3 ГОСТ 5781-82 ℓ=40	2	0,04

1.030.1-1.4-1-230

Рук. отд.	Смирянский		
Н. конт.	Гадаева		
Гл. инж. пр.	Рудаков		
Вед. инж.	Иванова		
Ст. инж.	Овинникова		

Деталь крепления Т23

Стадия	Масса	Масштаб
Р	0,58	1:5
Лист	Листов 1	

ЦНИИПРОМЗДАНИЙ

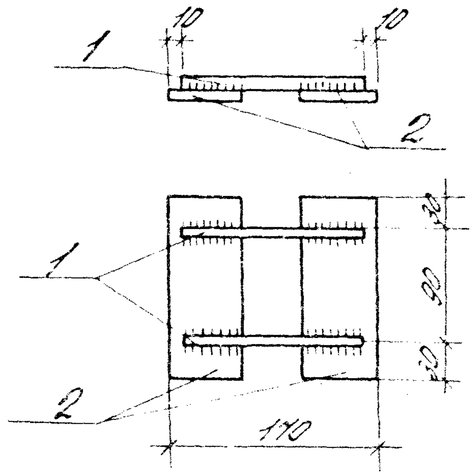

Толщина сварных швов $h_ш = 8$ мм

Формат	Зона	Поз.	Обозначение	Наименование	Кол.	Примечание
				Детали		
						кг
54		1	1.030.1-1.4-1-241	Стержень ⌀16 ВСт3 ГОСТ 5781-82 ℓ=150	2	0,24
54		2	1.030.1-1.4-1-242	Лист 8×50×150 ГОСТ 19903-74*	2	0,6

Инв. № подл. | Подпись и дата | Взам. инв. №

1.030.1-1.4-1-240

Рук. отд.	Смирянский		
Н. конт.	Гадаева		
Гл. инж. пр.	Рудаков		
Вед. инж.	Иванова		
Ст. инж.	Овинникова		

Деталь крепления Т24

Стадия	Масса	Масштаб
Р	1,1	1:5
Лист	Листов 1	

ЦНИИПРОМЗДАНИЙ

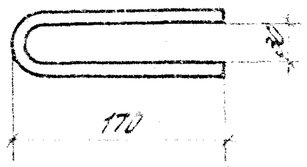

Инв. N подл.	Подпись и дата	Взам. инв. N		1.030.1-1.4-1-250		
Рук. отд.	Смолянский			Деталь крепления Т7	Стадия: Р	Масса: 0,2	Масштаб: 1:5
Н. контр.	Гобзева				Лист	Листов 1
Гл. инж. пр.	Рудаков			Стержень Ф 10 АI ГОСТ 5781-82 ℓ = 330	ЦНИИПРОМЗДАНИЙ
Вед. инж.	Иванова				
Ст. инж.	Двинянинов				

19

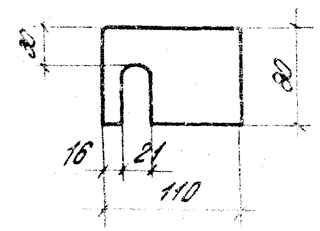

Инв. N подл.	Подпись и дата	Взам. инв. N		1.030.1-1.4-1-260		
Рук. отд.	Смолянский			Деталь крепления Т25	Стадия: 2	Масса: 1,2	Масштаб: 1:5
Н. контр.	Гобзева				Лист	Листов 1
Гл. инж. пр.	Рудаков			Лист 14×80×110 ГОСТ 19903-74	ЦНИИПРОМЗДАНИЙ
Вед. инж.	Иванова				
Ст. инж.	Двинянинов				

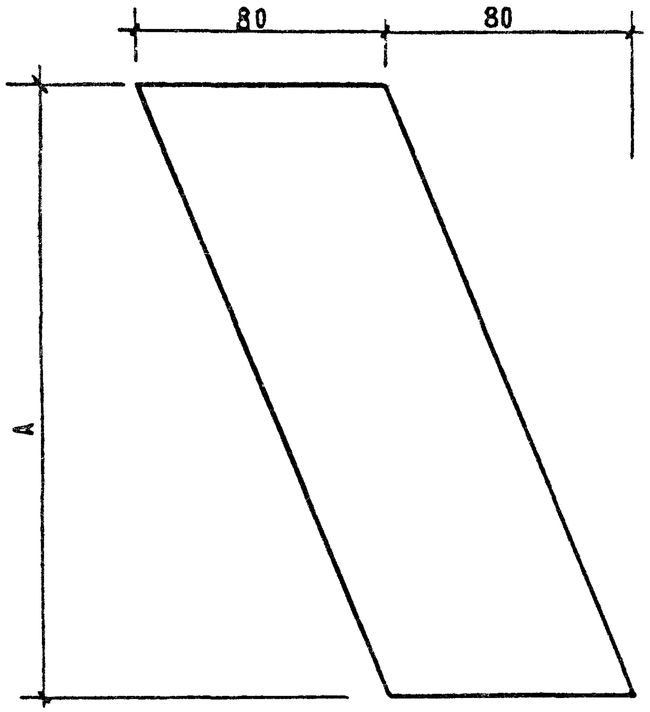

ОБОЗНАЧЕНИЕ	МАРКА ИЗДЕЛИЯ	А	МАССА КГ
1.030.1-1.4-1-270	МС-1	70	0.26
1.030.1-1 4-1-270-01	МС-3	140	0.52

НАЧ ОТД	ВОЛЫНСКИЙ		
Н КОНТР.	ЛЕОНТЬЕВА		
ГА КОН ОТ	ШАЦ		
ГИП	КОЧИН		
ПРОВЕР	ШАНАУРОВА		
РАЗРАБ.	МЫСОВСКИЙ		

1.030.1-1.4-1-270

ИЗДЕЛИЕ СОЕДИНИТЕЛЬНОЕ МС-1, МС-3

СТАДИЯ	МАССА	МАСШТАБ
Р	СМ. ТАБЛ.	1:2
ЛИСТ	ЛИСТОВ 1	

ЛИСТ Б-ПН-6 ГОСТ 19903-74* / В Ст.3 ПС ГОСТ 14637-79

ЦНИИЭП торгово-бытовых зданий и туристских комплексов

КОПИРОВАЛ ФОРМАТ А4

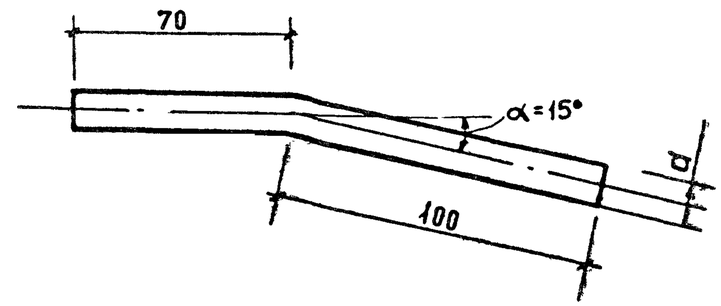

НАЧ ОТД	ВОЛЫНСКИЙ		
Н КОНТР.	ЛЕОНТЬЕВА		
ГА КОН.ОТ.	ЩАЦ		
ГИП	КОЧИН		
ПРОВЕРИЛ	ШАНАУРОВА		
РАЗРАБ	МЫСОВСКИЙ		

1.030.1-1.4-1-280

ИЗДЕЛИЕ СОЕДИНИТЕЛЬНОЕ МС-8

СТАДИЯ	МАССА	МАСШТАБ
Р	0.15 КГ	1:2
ЛИСТ	ЛИСТОВ 1	

12 А I ГОСТ 5781-82

ЦНИИЭП торгово-бытовых зданий и туристских комплексов

ИНВ N ПОДЛ. | ПОДПИСЬ И ДАТА | ВЗАМ. ИНВ №

19955 21 ФОРМАТ А4

Формат	Зона	Позиц.	Обозначение	Наименование	Кол.	Масса ед. кг	Примеч.
				Документация			
			1.030.1-1.4-1-290СБ	Сборочный чертеж			
			Переменные данные для исполнений:				
				МС-9			
				Детали			
				Пластина			
Б4		1	150.10.070.250	Лист $\frac{Б\text{-}ПН\text{-}10\ ГОСТ\ 19903\text{-}74*}{В\ Ст3\ пс\ ГОСТ\ 14637\text{-}79}$			
				(150 × 250) h 14	1	2,94	
Б4		2	140.10.070.250	Лист $\frac{Б\text{-}ПН\text{-}10\ ГОСТ\ 19903\text{-}74*}{В\ Ст3\ пс\ ГОСТ\ 14637\text{-}79}$			
				(140 × 250) h 14	1	2,75	
		3	1.030.1-1.4-1-291	Ребро	2		

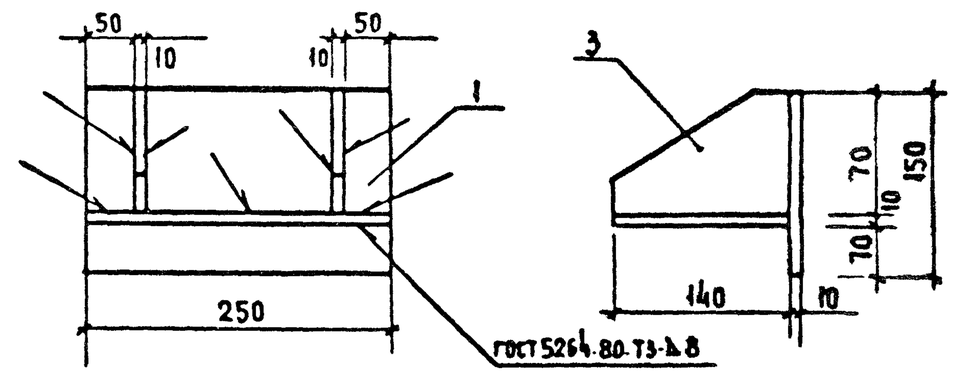

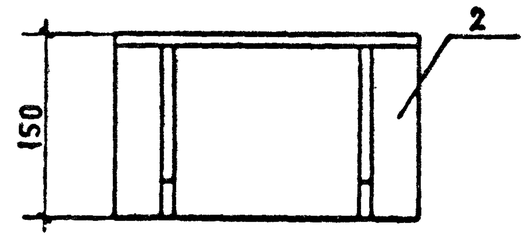

Нач. отд.	Волынский		
Н. контр.	Леонтьева		
Гл. конструктор	Шац		
ГИП	Кочин		

1.030.1-1.4-1-290

Изделие соединительное МС-9

Стадия	Лист	Листов
Р		1

ЦНИИЭП торгово-бытовых зданий и туристских комплексов

Нач. отд.	Волынский		
Н. контр.	Леонтьева		
Гл. конст. отд.	Шац		
ГИП	Кочин		
Проверил	Шанаурова		
Разраб.	Мысовский		

1.030.1-1.4-1-290СБ

Изделие соединительное МС-9 сборочный чертеж

Стадия	Масса	Масштаб
Р	6,9 кг	1:5

Лист | Листов 1

ЦНИИЭП торгово-бытовых зданий и туристских комплексов

Взам. инв. № | Подпись и дата | Инв. № подл.

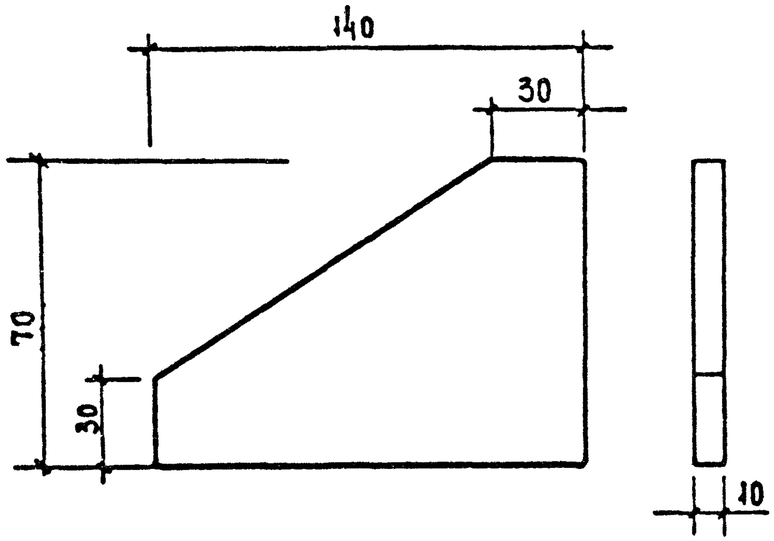

НАЧ.ОТД.	ВОЛЫНСКИЙ		
Н.КОНТР.	ЛЕОНТЬЕВА		
ГЛ.КОНСТ.	ШАЦ		
ГИП	КОЧИН		
ПРОВЕР.	ШАМАУРОВА		
РАЗРАБ.	МЫСОВСКИЙ		

1.030.1-1.4-1-291

РЕБРО

СТАДИЯ	МАССА	МАСШТАБ
Р	0.60 кг	1:2
ЛИСТ	ЛИСТОВ 1	

ЛИСТ Б-ПН-10 ГОСТ 19903-74* / В СТ3 ПС ГОСТ 14637-79

ЦНИИЗП ТОРГОВО-БЫТОВЫХ ЗДАНИЙ И ТУРИСТСКИХ КОМПЛЕКСОВ

КОПИРОВАЛ ФОРМАТ А4

ФОРМАТ	ЗОНА	ПОЗИЦ.	ОБОЗНАЧЕНИЕ	НАИМЕНОВАНИЕ	КОЛ.	МАССА ЕД.КГ	ПРИМЕЧ.
				ДОКУМЕНТАЦИЯ			
			1.030.1-1.4-1	СБОРОЧНЫЙ ЧЕРТЕЖ			
				МС-10			
				ДЕТАЛИ			
				ПЛАСТИНА			
Б4		1	150.8.070.310	ЛИСТ Б.ПН.8 ГОСТ 19903-74* / В СТ3 ПС ГОСТ 14637-79			
				(150 x 310) h 14	1	2,92	
		2	1.030.1-1.4-1	РЕБРО	2		

ВЗАМЕН ИНВ. №

ПОДПИСЬ И ДАТА

ИНВ. № ПОДЛ.

1.030.1-1.4-1-300

НАЧ.ОТД.	ВОЛЫНСКИЙ	
Н.КОНТР.	ЛЕОНТЬЕВА	
ГЛ.КОНСТР.	ШАЦ	
ГИП	КОЧИН	
РАЗРАБ.	МЫСОВСКИЙ	

ИЗДЕЛИЕ СОЕДИНИТЕЛЬНОЕ МС-10

СТАДИЯ	ЛИСТ	ЛИСТОВ
Р		1

ЦНИИЗП ТОРГОВО-БЫТОВЫХ ЗДАНИЙ И ТУРИСТСКИХ КОМПЛЕКСОВ

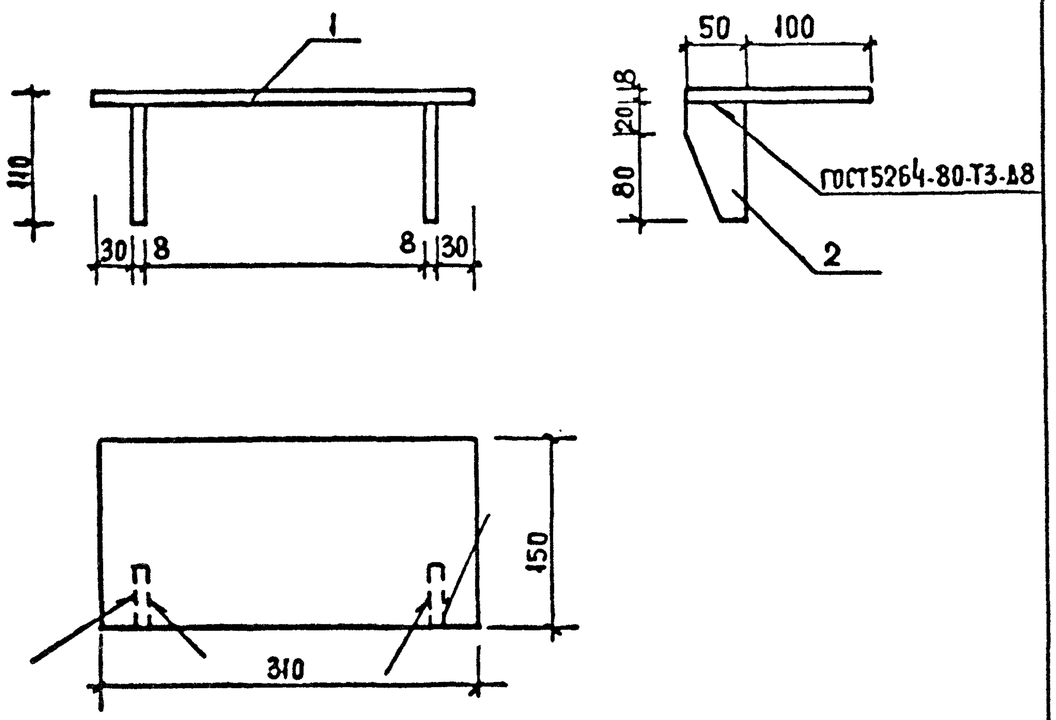

Нач. отд.	Волынский		
Н контр.	Леонтьева		
Гл. конст	Шац		
ГИП	Кочин		
Проверил	Шанаурова		
Разраб.	Мысовский		

1.030.1-1.4-1-300СБ

Изделие соединительное МС-10 сборочный чертеж.

Стадия	Масса	Масштаб
Р	3.40 кг	1:5
Лист	Листов 1	

ЦНИИЭП торгово-бытовых зданий и туристских комплексов

Инв. № подл. | Подпись и дата | Взам. инв. №

Копировал

Формат А4

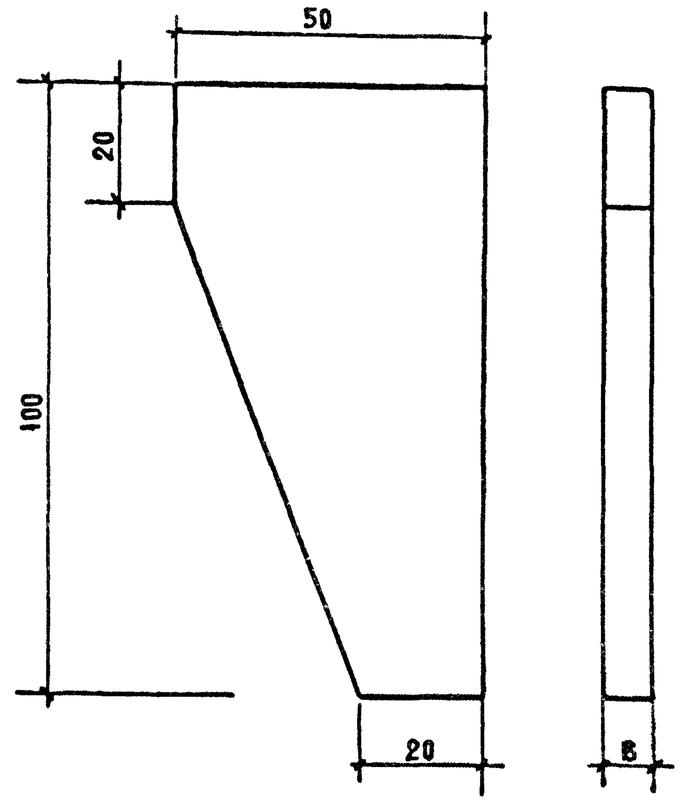

Нач. отд.	Волынский		
Н контр.	Леонтьева		
Гл. конс.	Шац		
ГИП	Кочин		
Проверил	Шанаурова		
Разраб.	Мысовский		

1.030.1-1.4-1-301

Ребро

Лист Б-ПН-8 ГОСТ 19903-74* / В.СТ3 ПС ГОСТ 14637-79

Стадия	Масса	Масштаб
Р	0.24 кг	1:1
Лист	Листов 1	

ЦНИИЭП торгово-бытовых зданий и туристских комплексов

Инв. № подл. | Подпись и дата | Взам. инв. №

19955 24

Формат А4

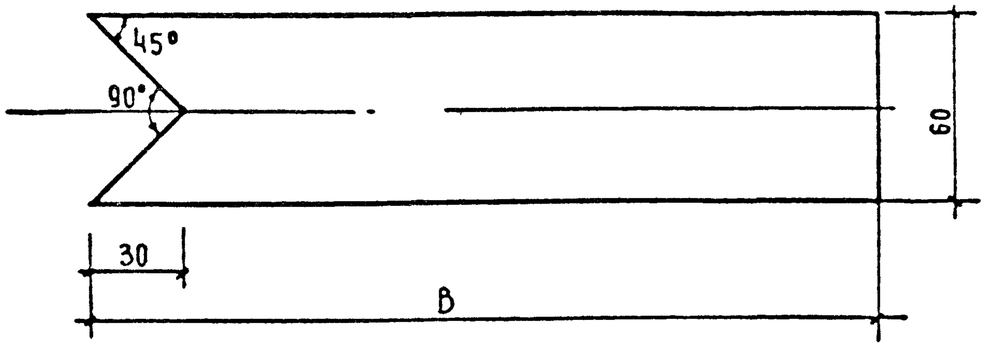

ОБОЗНАЧЕНИЕ	МАРКА ИЗДЕЛИЯ	B	МАССА, КГ
1.030.1-1.4-1-310	МС-16	270	0,76
1.030.1-1.4-1-310-01	МС-12	330	0.93
1.030.1-1.4-1-310-02	МС-13	410	1.16
1.030.1-1.4-1-310-03	МС-14	470	1.33
1.030.1-1.4-1-310-04	МС-15	530	1.50

НАЧ ОТД	ВОЛЫНСКИЙ	
Н.КОНТР.	ЛЕОНТЬЕВА	
ГЛ.КОН ОТД	ШАЦ	
ГИП	КОЧИН	
ПРОВЕРИЛ	ШАНАУРОВА	
РАЗРАБ	МЫСОВСКИЙ	

1.030.1-1 4-1-310

ИЗДЕЛИЕ СОЕДИНИТЕЛЬНОЕ

СТАДИЯ	МАССА	МАСШТАБ
Р	СМ. ТАБЛ.	–
ЛИСТ	ЛИСТОВ 1	

ПОЛОСА 6×60 ГОСТ 103-76 / В СТ3 ПС ГОСТ 535-79

ЦНИИЭП ТОРГОВО БЫТОВЫХ ЗДАНИЙ И ТУРИСТСКИХ КОМПЛЕКСОВ

КОПИРОВАЛ ФОРМАТ А4

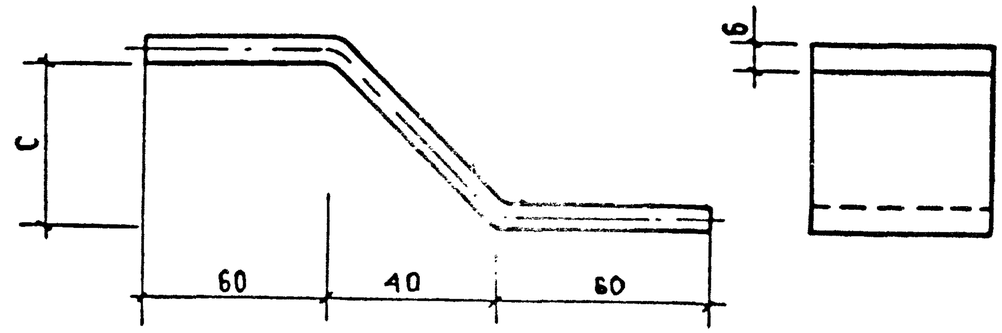

ОБОЗНАЧЕНИЕ	МАРКА ИЗДЕЛИЯ	C, мм	e, мм	МАССА, КГ
1.030.1-1.4-1-320	МС-17	85	220	0,41
1.030.1-1.4-1-320-01	МС-18	15	170	0,31
1.030.1-1.4-1-320-02	МС-19	40	180	0,34

ВЗАМ. ИНВ. №

ПОДПИСЬ И ДАТА

ИНВ. № ПОДЛ.

НАЧ ОТД	ВОЛЫНСКИЙ	
Н КОНТР	ЛЕОНТЬЕВА	
ГЛ КОН ОТ	ШАЦ	
ГИП	КОЧИН	
ПРОВЕР.	ШАНАУРОВА	
РАЗРАБ	МЫСОВСКИЙ	

1.030.1-1.4-1-320

ИЗДЕЛИЕ СОЕДИНИТЕЛЬНОЕ

СТАДИЯ	МАССА	МАСШТАБ
Р	СМ. ТАБЛ.	–
ЛИСТ	ЛИСТОВ 1	

ПОЛОСА 6×40 ГОСТ 103-76 / В СТ3 ПС ГОСТ 535-79

ЦНИИЭП ТОРГОВО-БЫТОВЫХ ЗДАНИЙ И ТУРИСТСКИХ КОМПЛЕКСОВ

КОПИРОВАЛ ФОРМАТ А4

Инв N подл	Подпись и дата	Взам инв N

Формат	Зона	Поз	Обозначение	Наименование	Количество на исполнение —	01	02	03							Примечание
				ДОКУМЕНТАЦИЯ											
А4			1.030.1-1.4.1-330СБ	СБОРОЧНЫЙ ЧЕРТЕЖ											
				ДЕТАЛИ											
				ПЛАСТИНА											
				Лист Б.ПН.14 ГОСТ 19903.74* / В Ст 3 ПС ГОСТ 14637-79											
Б4		1	250.14.070.330	(250×330) h 14	1										9.0 кг
Б4		1	250.14.070.280	(250×280) h 14		1									7.7 кг
Б4		1	250.14.070.230	(250×230) h 14			1								6.3 кг
Б4		1	250.14.070.180	(250×180) h 14				1							5.0 кг

Нач отд	Волынский	
Н. контр	Кашелкина	
Гл констр	Шац	
ГИП	Кочин	
Проверил	Шанаурова	
Разраб.	Леонтьева	

1.030.1-1.4.1-330

Консоль опорная РК 5С ÷ РК8С

Стадия	Лист	Листов
Р	1	2

ЦНИИЭП торгово-бытовых зданий и туристских комплексов

Инв. N подл.	Подпись и дата	Взам инв N

Формат	Зона	Поз	Обозначение	Наименование	Количество на исполнение —	01	02	03							Примечание
				РЕБРО											
				Лист Б.ПН-12 ГОСТ 19903.74* / В Ст 3 ПС ГОСТ 14637-79											
Б4		2	230.12.070.250	(230×250) h 14	1	1	1								5.4 кг
Б4		2	200.12.070.250	(200×250) h 14				1							4.7 кг
				Лист Б.ПН-10 ГОСТ 19903.74* / В Ст.3 ПС ГОСТ 14637-79											
Б4		3	180.10.070.330	(180×330) h 14	1										4.7 кг
Б4		3	180.10.070.280	(180×280) h 14		1									4.0 кг
Б4		3	180.10.070.230	(180×230) h 14			1								3.2 кг
Б4		3	150.10.070.180	(150×180) h 14				1							2.1 кг
				СТЕРЖЕНЬ											
				Круг 25 ГОСТ 5781-82 / Ст 3 кп ГОСТ 535-73											
Б4		4	25.011.80	(ℓ=80) h 14	2	2	2	2							0.4 кг

1.030.1-1.4.1-330

Лист 2

19955

26

23

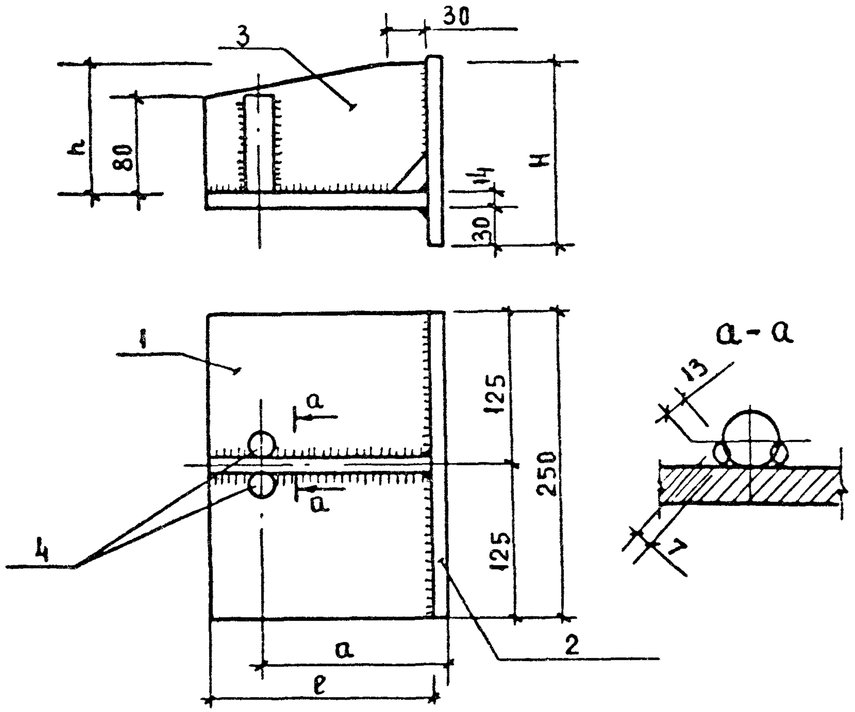

ОБОЗНАЧЕНИЕ	МАРКА	ГАБАРИТЫ, ММ				МАССА
		ℓ	H	h	a	
1.030.1-1.4-1-330	РК 8с	330	230	180	~~145~~ 220	19.9
-01	РК 7с	280	230	180	~~170~~ 195	17.9
-02	РК 6с	230	230	180	~~195~~ 170	15.7
-03	РК 5с	180	200	150	~~220~~ 145	12.2

1. Толщина сварных швов $h_ш$ = 10 мм
2. Швы $\frac{к}{А\text{-}Т10}$ выполнять по ГОСТ 8713-79

Нач отд	Волынский	
Н контр	Кашелкина	
Гл констр	Шац	
ГИП	Кочин	
Проверил	Шанаурова	
Разраб	Леонтьева	

1.030.1-1.4-1-330 СБ

Консоль опорная РК 5С ÷ РК 8С
Сборочный чертеж

Стадия	Масса	Масштаб
Р	см табл.	1:20
Лист	Листов 1И	

ЦНИИЭП торгово-бытовых зданий и туристских комплексов

Формат А4

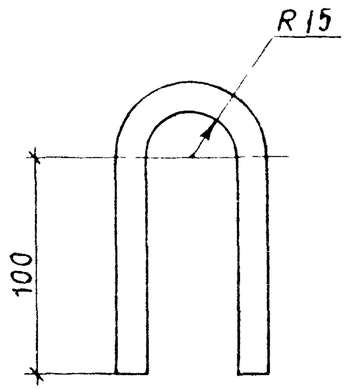

Нач. отд	Турманидзе	
Н.контр.	Мосесова	
Гл.инж.	Капанадзе	
ГИП	Осипов	
ГИП	Капанадзе	
Рук.гр.	Антия	
Проверил	Антия	
Разраб.	Чанкветадзе	

1.030.1-1 4-1 - 340

Изделие соединительное МС29

Стадия	Масса	Масштаб
Р	0.18	1:2
Лист	Листов I	

Ф10 А I ГОСТ 5781-82

ТбилЗНИИЭП

Инв. № подл. | Подп. и дата | Взам. инв. №

19955 27

Формат А4

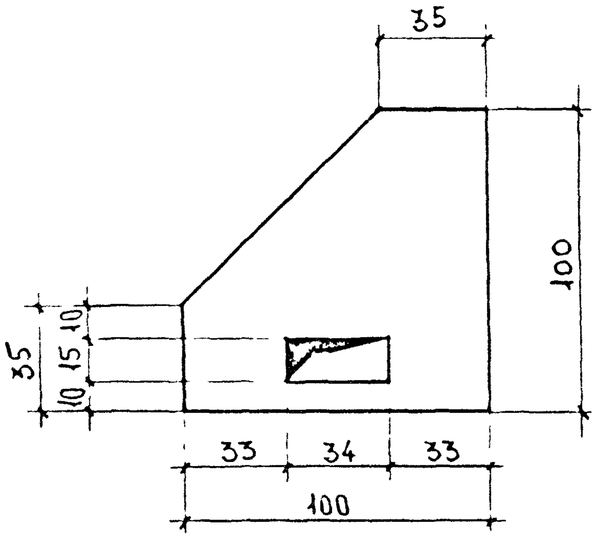

				1 030.1-1.4-1 - 350		
Нач. отд.	Турмухамбетов			Изделие соединительное МС 30	Стадия	Масса	Масштаб
Н. контр.	Мосесова				Р	063	1:2
Гл. инж.	Капанадзе				Лист	Листов 1
ГИП	Осипов					
ГИП	Капанадзе					
Рук. гр.	Антия			Полоса Б 10 × 100 ГОСТ 103-76 / ВСт3пс ГОСТ 380-71*	ТбилЗНИИЭП	
Проверил	Осипов					
Разраб.	Антия					

Инв. № подл. | Подп. и дата | Взам. инв. №

ФОРМАТ А4

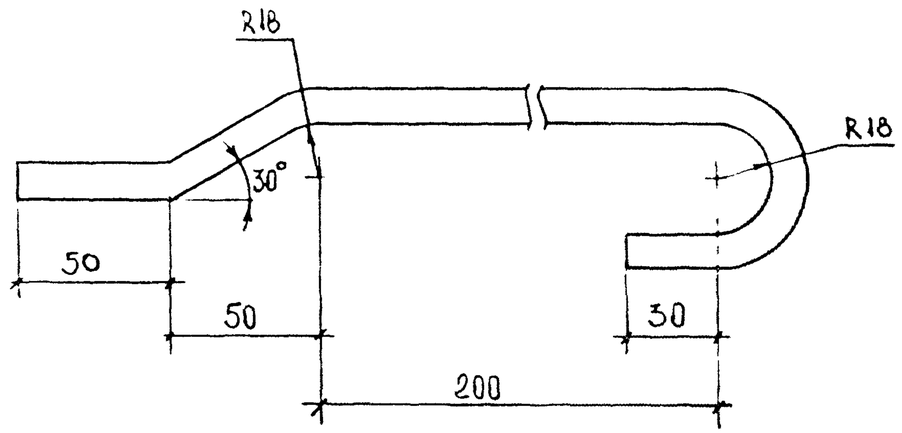

				1 030.1-1.4-1 - 360		
Нач. отд.	Турмухамбетов			Изделие соединительное МС 31	Стадия	Масса	Масштаб
Н. контр.	Мосесова				Р	028	1:2
Гл. инж.	Капанадзе				Лист	Листов 1
ГИП	Осипов					
ГИП	Капанадзе					
Рук. гр.	Антия			Ф 10 АТ ГОСТ 5781-82	ТбилЗНИИЭП	
Проверил	Осипов					
Разраб.	Антия					

Инв. № подл. | Подп. и дата | Взам. инв. №

ФОРМАТ А4

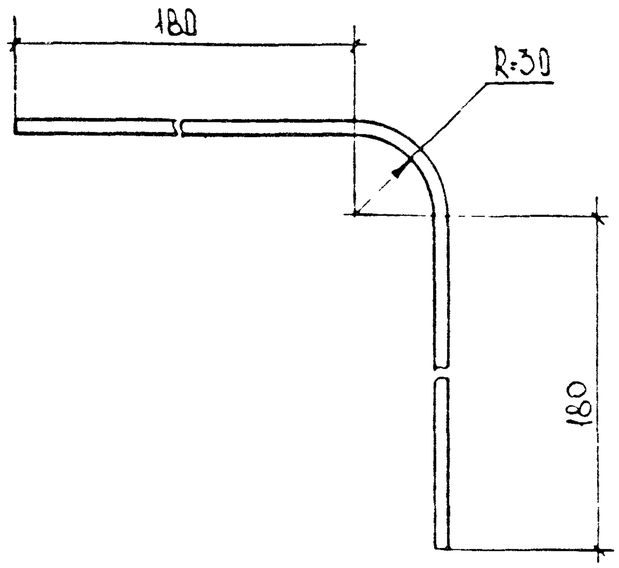

				1.030.1-1.4-1.-370		
Нач. отд.	Турманидзе			ИЗДЕЛИЕ СОЕДИНИТЕЛЬНОЕ МС 32	СТАДИЯ	МАССА	МАСШТАБ
Н. контр.	Моисеева				Р	0.4	1:2
Гл. инж.	Капанадзе				ЛИСТ	ЛИСТОВ 1	
ГИП	Осипов						
ГИП	Капанадзе						
Рук. гр.	Антия			Ф12АI ГОСТ 5781-82	ТбилЗНИИЭП		
Проверил	Осипов						
Разраб.	Антия						

ФОРМАТ А4

Инв. № подл. | Подп. и дата | Взам. инв. №

ЛИСТ