ТИПОВЫЕ КОНСТРУКЦИИ, ИЗДЕЛИЯ И УЗЛЫ ЗДАНИЙ И СООРУЖЕНИЙ

СЕРИЯ 1.131.1-25

ПАНЕЛИ ВНУТРЕННИХ СТЕН

ЖЕЛЕЗОБЕТОННЫХ ДЛЯ ЖИЛЫХ ЗДАНИЙ

С ВЫСОТОЙ ЭТАЖА 3,0 м.

ВЫПУСК 2

ПАНЕЛИ ТОЛЩИНОЙ 120 И 160 мм

АРМАТУРНЫЕ И ЗАКЛАДНЫЕ ИЗДЕЛИЯ

РАБОЧИЕ ЧЕРТЕЖИ

21073 - 02

ЦЕНА 1-71

ЦЕНТРАЛЬНЫЙ ИНСТИТУТ ТИПОВОГО ПРОЕКТИРОВАНИЯ
ГОССТРОЯ СССР

Москва, А-445, Смольная ул., 22

Сдано в печать IV 1986 года

Заказ № 4843 Тираж 3050 экз.

ТИПОВЫЕ КОНСТРУКЦИИ, ИЗДЕЛИЯ И УЗЛЫ ЗДАНИЙ И СООРУЖЕНИЙ

СЕРИЯ 1.131.1-25

ПАНЕЛИ ВНУТРЕННИХ СТЕН

ЖЕЛЕЗОБЕТОННЫХ ДЛЯ ЖИЛЫХ ЗДАНИЙ

С ВЫСОТОЙ ЭТАЖА 3,0 м.

ВЫПУСК 2

ПАНЕЛИ ТОЛЩИНОЙ 120 и 160 мм

АРМАТУРНЫЕ И ЗАКЛАДНЫЕ ИЗДЕЛИЯ

РАБОЧИЕ ЧЕРТЕЖИ

РАЗРАБОТАНЫ ЛЕНЗНИИЭП

/ГЛ. ИНЖЕНЕР ИНСТИТУТА — Е.Б. Никифоров

ГЛ. КОНСТРУКТОР ИНСТИТУТА — Р.А. Попов

ГЛ. КОНСТРУКТОР АПМ-1 — М.Н. Смолич

ГЛ. ИНЖЕНЕР ПРОЕКТА — Е.П. Гуров

Утверждены и введены в действие с 30.01.86 ГОСГРАЖДАНСТРОЕМ приказ № 23 от 20.01.86

Обозначение	Наименование	Стр.
1.131.1-25.2 0.0.00ТО	Техническое описание	3
1.131.1-25.2 1.0.00	Каркас пространственный КП (КП1... КП7)	4
1.131.1-25.2 1.0.00СБ	Каркас пространственный КП (КП1... КП7) Сборочный чертеж	6
1.131.1-25.2 2.0.00	Каркас пространственный КП (КП8... КП15)	7
1.131.1-25.2 2.0.00СБ	Каркас пространственный КП (КП8 ... КП15) Сборочный чертеж	10
1.131.1-25.2 3.0.00	Каркас пространственный КП (КП16... КП23)	11
1.131.1-25.2 3.0.00СБ	Каркас пространственный КП (КП16... КП23) Сборочный чертеж	13
1.131.1-25.2 4.0.00	Каркас пространственный КП (КП26... КП29)	14
1.131.1-25.2 4.0.00СБ	Каркас пространственный КП (КП26... КП29) Сборочный чертеж	15
1.131.1-25.2 5.0.00	Каркас пространственный КП (КП30... КП32)	16
1.131.1-25.2 5.0.00СБ	Каркас пространственный КП (КП30... КП32) Сборочный чертеж	17
1.131.1-25.2 6.0.00	Каркас пространственный КП (КП33... КП36)	18
1.131.1-25.2 6.0.00СБ	Каркас пространственный КП (КП33 ... КП36) Сборочный чертеж	19
1.131.1-25.2 7.0.00	Каркас пространственный КП (КП37... КП43)	20
1.131.1-25.2 7.0.00СБ	Каркас пространственный КП (КП37... КП43) Сборочный чертеж	22
1.131.1-25.2 8.0.00	Каркас пространственный КП (КП 44... КП47)	23
1.131.1-25.2 8.0.00СБ	Каркас пространственный КП (КП 44... КП47) Сборочный чертеж	25
1.131.1-25.2 0.0.00Д1	Узлы 1... 12	26
1.131.1-25.2 1.1.00	Сетка С (С1... С37)	29
1.131.1-25.2 1.1.00СБ	Сетка С (С1... С37) Сборочный чертеж	34
1.131.1-25.2 4.1.00	Сетка С (С38... С62)	35
1.131.1-25.2 4.1.00СБ	Сетка С (С38... С62) Сборочный чертеж	38
1.131.1-25.2 0.0.01	Изделие закладное (АП1)	39
1.131.1-25.2 0.1.00	Изделие закладное (АП2)	39
1.131.1-25.2 0.2.00	Изделие закладное (АП3)	40
1.131.1-25.2 0.3.00	Изделие закладное (М1)	40
1.131.1-25.2 0.4.00	Изделие закладное (М3... М6)	41
1.131.1-25.2 0.4.00СБ	Изделие закладное (М3... М6) Сборочный чертеж	41
1.131.1-25.2 0.5.00	Изделие закладное (М2)	42
1.131.1-25.2 0.6.00	Изделие закладное (М7)	42
1.131.1-25.2 0.0.02	Петля (П1... П5); стержень отдельный (С01, С02); изделие закладное (АС1... АС3)	43

Нач.отд.	Гуров	
Н.контр.	Ильина	
ГИП	Гуров	
Рук.гр.	Канина	
Ст.инж.	Гиль	

1.131.1-25.2 0.0.00

Содержание

Стадия	Лист	Листов
Р		1

ЛенЗНИИЭП

Инв.№ подл. | Подп. и дата | Взам. инв.№

Формат А3

1. В настоящем выпуске представлены рабочие чертежи арматурных и закладных изделий для внутренних стеновых панелей.

2. Армирование панелей выполняется пространственными арматурными каркасами, собираемыми из плоских сеток и отдельных арматурных стержней. Сборка каркасов должна выполняться с применением контактной точечной сварки. Дуговая сварка не допускается.

3. Петлевые выпуски типа АП и закладные изделия типа М должны быть временно закреплены на пространственном каркасе вязальной проволокой, в дальнейшем в форме они фиксируются согласно опалубочным узлам.

4. Арматурные сетки разработаны с учетом их машинного изготовления. Изготовление сеток должно отвечать требованиям ГОСТ 10922-75, ГОСТ 14098-68.

5. Приварку анкеров в закладных изделиях выполнять в соответствии с требованиями
- при соединениях „в тавр" – под слоем флюса
- при нахлесточных соединениях – дуговой сваркой электродами Э-42А.

4. Все виды сварочных работ должны отвечать требованиям СН 393-78.

5. Арматурные изделия выполняются из стали классов Вр-I по ГОСТ 6727-80 и А-III по ГОСТ 5781-82 (марка стали 25Г2С по ГОСТ 380-71*).

6. Монтажные петли – из арматуры класса А-I по ГОСТ 5781-82 (марка стали ВСт3пс2 и ВСт3сп2 при температуре ниже 40°С).

7. Прокат для закладных изделий выполнен из стали марки ВСт3сп5.

Нач.отд.	Гуров		1.131.1-25.2 0.0.00ТО	
Н.конт.	Ильина		Техническое описание	Стадия: Р; Лист: ; Листов: 1
ГИП	Гуров			ЛенЗНИИЭП
Рук.гр.	Канина			

Формат А3

Формат	Зона	Поз.	Обозначение	Наименование	Кол.	Примечание
				Документация		
А3			1.131.1-25.2 1.0.00 СБ	Сборочный чертеж		
А3			1.131.1-25.2 0.0.00 Д1	Узлы		
А3			1.131.1-25.2 0.0.00 ТО	Техническое описание		
			Переменные данные	для исполнений:		
				1.131.1-25.2 1.0.00		КП 1
				Сборочные единицы		
				Сетка арматурная		
А3		1	1.131.1-25.2 1.1.00	С1	8	
А3		2	-01	С2	2	
				Детали		
Б4		3		Проволока 5Вр-I ГОСТ 6727-80		
			1.131.1-25.2 1.1.03	ℓ=5660	6	0.805
Б4		4	1.131.1-25.2 4.1.24	ℓ=140	4	0,019
				Изделие закладное		
А3		5	1.131.1-25.2 0.0.02-08	АВ-2	4	

Нач.отд.	Гуров		1.131.1-25.2 1.0.00
Н.контр.	Цыбина		
Гип.	Гуров		Каркас пространственный КП (КП 1 ... КП 7)
Рук.гр.	Канина		Стадия: Р; Лист: 1; Листов: 4
Инж.	Копылова		ЛенЗНИИЭП

Формат	Зона	Поз.	Обозначение	Наименование	Кол.	Примечание
				1.131.1-25.2 1.0.00-01		КП 2
				Сборочные единицы		
				Сетка арматурная		
А3		1	1.131.1-25.2 1.1.00	С1	9	
А3		2	-01	С2	2	
				Детали		
Б4		3		Проволока 5Вр-I ГОСТ 6727-80		
			1.131.1-25.2 1.1.03	ℓ=5660	6	0.805
Б4		4	1.131.1-25.2 4.1.24	ℓ=140	4	0,019
				Изделие закладное		
А3		5	1.131.1-25.2 0.0.02-08	АВ-2	4	
				1.131.1-25.2 1.0.00-02		КП 3
				Сборочные единицы		
				Сетка арматурная		
А3		1	1.131.1-25.2 1.1.00-04	С5	8	
А3		2	1.131.1-25.2 1.1.00-05	С6	2	
				Детали		
				Проволока 5Вр-I ГОСТ 6727-80		
Б4		3	1.131.1-25.2 1.1.03	ℓ=5660	6	0.805
Б4		4	1.131.1-25.2 1.1.13	ℓ=100	4	0,014
				Изделие закладное		
А3		5	1.131.1-25.2 0.0.02-07	АВ-1	4	

Взам. инв. N | Подп. и дата | Инв. N подл.

1.131.1-25.2 1.0.00 — Лист 2

Формат А4

Формат	Зона	Поз.	Обозначение	Наименование	Кол.	Примечание
				1.131.1-25.2 1.0.00-03		КП4
				Сборочные единицы		
				Сетка арматурная		
А3		1	1.131.1-25.2 1.1.00-04	С5	9	
А3		2	-06	С7	2	
				Детали		
Б4		3		Проволока 5Вр-I ГОСТ 6727-80		
			1.131.1-25.2 1.1.07	ℓ=6860	6	0,975
Б4		4	1.131.1-25.2 1.1.13	ℓ=100	4	0,014
А3		5		Изделие закладное		
			1.131.1-25.2 0.0.02-07	АВ-1	4	
				1.131.1-25.2 1.0.00-04		КП5
				Сборочные единицы		
				Сетка арматурная		
А3		1	1.131.1-25.2 1.1.00	С1	4	
А3		2	-07	С8	2	
				Детали		
Б4		3		Проволока 5Вр-I ГОСТ 6727-80		
			1.131.1-25.2 1.1.08	ℓ=2750	6	0,398
Б4		4	1.131.1-25.2 4.1.24	ℓ=140	4	0,019
				Изделие закладное		
А3		5	1.131.1-25.2 0.0.00-08	АВ-2	4	

Формат	Зона	Поз.	Обозначение	Наименование	Кол.	Примечание
				1.131.1-25.2 1.0.00-05		КП6
				Сборочные единицы		
				Сетка арматурная		
А3		1	1.131.1-25.2 1.1.00	С1	4	
А3		2	-08	С9	2	
				Детали		
Б4		3		Проволока 5Вр-I ГОСТ 6727-80		
			1.131.1-25.2 1.1.05	ℓ=2900	6	0,412
Б4		4	1.131.1-25.2 4.1.24	ℓ=140	4	0,019
А3		5	1.131.1-25.2 0.0.00-08	Изделие закладное АВ2	2	
				1.131.1-25.2 1.0.00-06		КП7
				Сборочные единицы		
				Сетка арматурная		
А3		1	1.131.1-25.2 1.1.00	С1	5	
А3		2	-08	С10	2	
				Детали		
Б4		3		Проволока 5Вр-I ГОСТ 6727-80		
			1.131.1-25.2 1.1.03	ℓ=2780	6	0,398
Б4		4	1.131.1-25.2 4.1.24	ℓ=140	4	0,019
А3		5	1.131.1-25.2 0.0.00-08	Изделие закладное АВ2	2	

Взам. инв. N | Подп. и дата | Инв. N подл.

Рис. 1

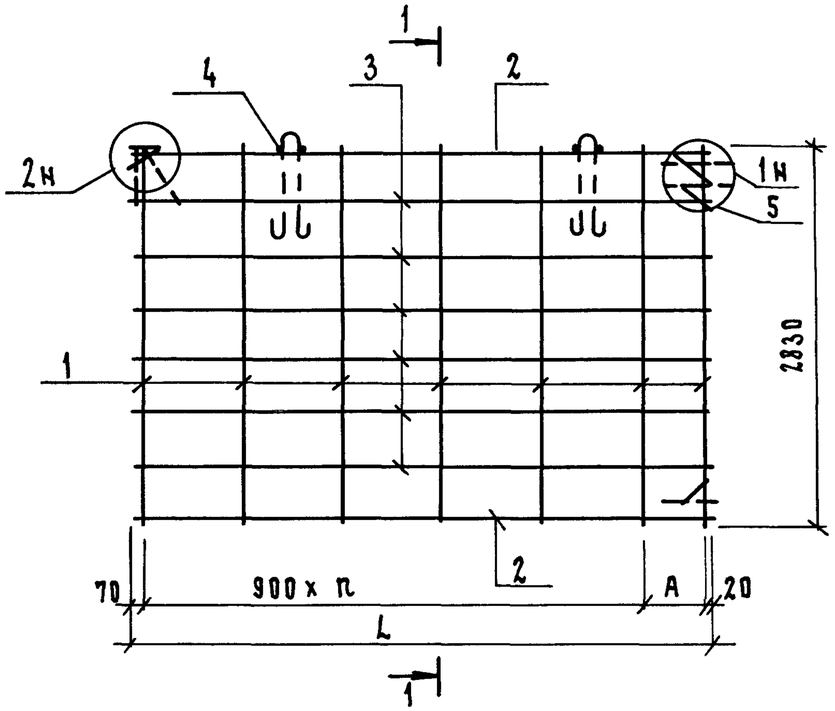

Рис. 2

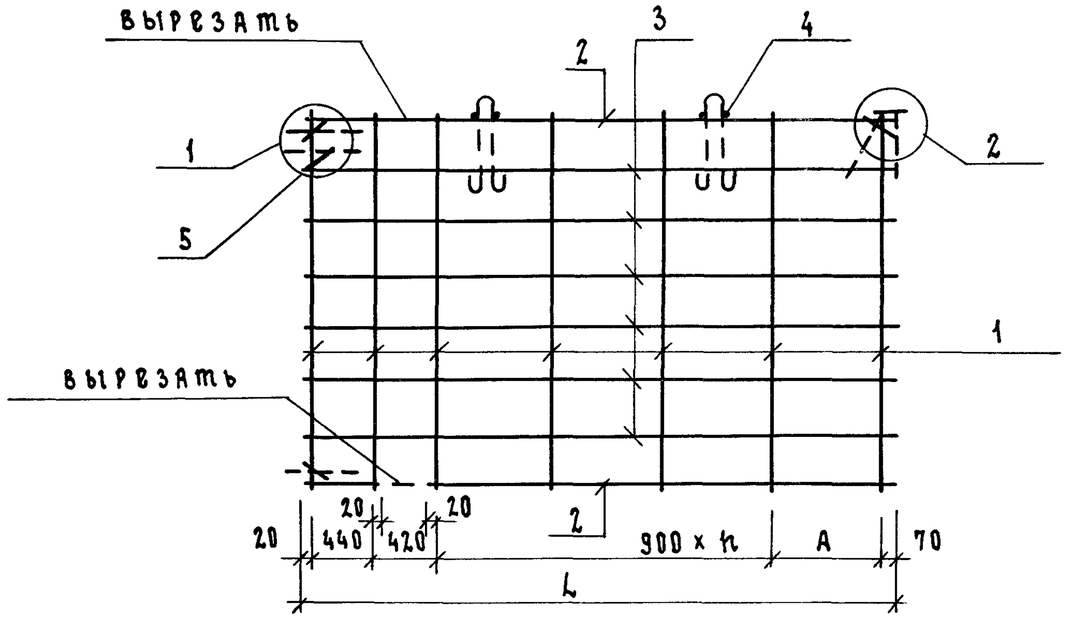

Рис. 3

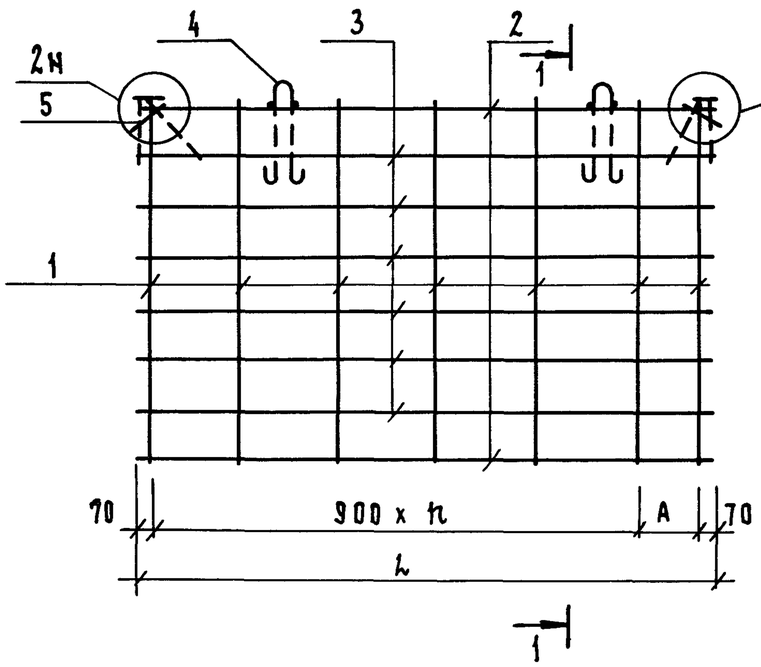

1 — 1

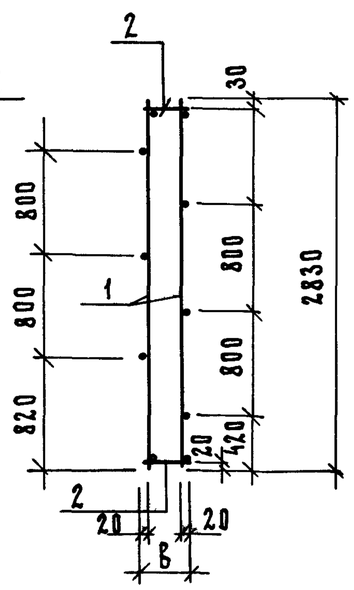

Обозначение	Марка	Рис.	Размеры, мм				Масса кг
			L	A	B	n	
1.131.1-25.2 1.0.00	КП 1	1	5660	170	140	6	16, 47
— 01	КП 2	2	5660	210	140	5	17, 33
— 02	КП 3	1	5660	170	100	6	15, 99
— 03	КП 4	1	6860	470	100	7	18, 04
— 04	КП 5	1	2750	860	140	2	7, 89
— 05	КП 6	3	2900	960	140	2	8,03
— 06	КП 7	3	2780	840	140	2	8,71

Нач.отд.	Гуров	
Н.контр.	Ильина	
ГИП	Гуров	
Рук.гр.	Канина	
Инжен.	Копылова	

1.131.1-25.2 1.0.00 СБ

Каркас пространственный КП (КП1 ... КП7) Сборочный чертеж

Стадия	Масса	Масштаб
Р	см. табл.	
Лист	Листов	

ЛенЗНИИЭП

Формат	Зона	Поз.	Обозначение	Наименование	Кол.	Примечание
				Документация		
А3			1.131.1-25.2 2.0.00 СБ	Сборочный чертеж		
А3			1.131.1-25.2 0.0.00 Д1	Узлы		
А3			1.131.1-25.2 0.0.00 ТО	Техническое описание		
				Детали		
Б4		1	1.131.1-25.2 2.0.01	8А-III ГОСТ 5781-82 ℓ=1000	4	
			Переменные данные для исполнений:			
				1.131.1-25.2 2.0.00		КП 8
				Сборочные единицы		
А3		2	1.131.1-25.2 1.1.00	Сетка арматурная С1	6	
А3		3	-10	С11	3	
А3		4	-01	С2	2	
А3		5	-12	С12	2	
				Детали		
Б4		6		Проволока 5Вр1 ГОСТ 6727-80		
Б4			1.131.1-25.2 2.0.02	ℓ=4390	6	0,61
Б4		7	1.131.1-25.2 2.0.03	ℓ=330	20	0,046
Б4		8	1.131.1-25.2 4.1.24	ℓ=140	6	0,019
А3		9	1.131.1-25.2 0.0.02-05	Стержень отдельный С01	2	
А3		10	-08	Изделие арматурное АВ2	4	

Нач.отд.	Гуров		1.131.1-25.2 2.0.00
Н.контр.	Ильина		
ГИП	Гуров		Каркас пространственный КП (КП 8 ... КП 15)
Рук.гр.	Канина		
Ст.инж.	Новикова		

Стадия	Лист	Листов
Р	1	6

ЛенЗНИИЭП

Формат	Зона	Поз.	Обозначение	Наименование	Кол.	Примечание
				1.131.1-25.2 2.0.00-01		КП 9
				Сборочные единицы		
А3		2	1.131.1-25.2 1.1.00-04	Сетка арматурная С5	6	
А3		3	-12	С13	2	
А3		4	-05	С6	2	
А3		5	-11	С12	2	
				Детали		
Б4		6		Проволока 5Вр1 ГОСТ 6727-80		
			1.131.1-25.2 2.0.04	ℓ=4160	6	0,58
Б4		7	1.131.1-25.2 2.0.05	ℓ=530	20	0,074
Б4		8	1.131.1-25.2 1.1.13	ℓ=100	6	0,014
А3		9	1.131.1-25.2 0.0.02-05	Стержень отдельный С01	2	
А3		10	-07	Изделие закладное АВ1	4	
				1.131.1-25.2 2.0.00-02		КП 10
				Сборочные единицы		
А3		2	1.131.1-25.2 1.1.00	Сетка арматурная С1	6	
А3		3	-10	С11	2	
А3		4	-01	С2	2	
А3		5	-11	С12	2	
				Детали		
Б4		6		Проволока 5Вр1		
			1.131.1-25.2 2.0.06	ГОСТ 6727-80 ℓ=4210	6	0,59
Б4		7	1.131.1-25.2 2.0.07	ℓ=510	20	0,071

Взам. инв. № | Подп. и дата | Инв. № подл.

1.131.1-25.2 2.0.00

Лист 2

Формат А4

Формат	Зона	Поз.	Обозначение	Наименование	Кол.	Примечание
Б4		8		Проволока 5 Вр 1		
Б4			1.131.1-25.2 4.1.24	ГОСТ 6727-80 ℓ=140	6	
А3		9	1.131.1-25.2 0.0.02-05	Стержень отдельный С01	2	
А3		10	-08	Изделие закладное АВ2	4	
				1.131.1-25.2 2.0.00-03		КП 11
				Сборочные единицы		
А3		2	1.131.1-25.2 1.1.00-04	Сетка арматурная С5	8	
А3		3	-12	С13	2	
А3		4	-06	С7	2	
А3		5	-12	С12	2	
				Детали		
Б4		6		Проволока 5Вр1 ГОСТ 6727-80		
			1.131.1-25.2 2.0.08	ℓ=5360	6	0,77
Б4		7	1.131.1-25.2 2.0.05	ℓ=530	20	0,074
Б4		8	1.131.1-25.2 1.1.13	ℓ=100	6	0,014
А3		9	1.131.1-25.2 0.0.02-05	Стержень отдельный С01	2	
А3		10	-07	Изделие закладное АВ1	4	

Формат	Зона	Поз.	Обозначение	Наименование	Кол.	Примечание
				1.131.1-25.2 2.0.00-04		КП 12
				Сборочные единицы		
А3		2	1.131.1-25.2 1.1.00	Сетка арматурная С1	5	
А3		4	-14	С15	2	
А3		5	-11	С12	2	
				Детали		
Б4		6	1.131.1-25.2 2.0.09	Проволока 5Вр1 ГОСТ 6727-80		
				ℓ=1730	6	0,24
Б4		7	1.131.1-25.2 2.0.10	ℓ=680	6	0,095
Б4		8	1.131.1-25.2 4.1.24	ℓ=140	6	0,019
А3		9	1.131.1-25.2 0.0.02-05	Стержень отдельный С01	2	
А3		10	-08	Изделие закладное АВ2	4	
				1.131.1-25.2 2.0.00-05		КП 13
				Сборочные единицы		
А3		2	1.131.1-25.2 1.1.00	Сетка арматурная С1	4	
А3		3	-10	С11	2	
А3		4	-15	С16	2	
А3		5	-11	С12	2	
				Детали		
Б4		6		Проволока 5Вр1 ГОСТ 6727-80		
			1.131.1-25.2 2.0.11	ℓ=2080	6	0,29
Б4		7	1.131.1-25.2 2.0.12	ℓ=480	20	0,067

Инв. № подл. | Подп. и дата | Взам. инв. №

Формат	Зона	Поз.	Обозначение	Наименование	Кол.	Примечание
Б4		8		Проволока 5Вр1		
			1.131.1-25.2 4.1.24	ГОСТ 6727-80 ℓ=140	6	
А3		9	1.131.1-25.2 0.0.02-05	Стержень отдельный С01	2	
А3		10	1.131.1-25.2 0.0.02-07	Изделие закладное АВ2	2	
				1.131.1-25.2 2.0.00-06		КП 14
				Сборочные единицы		
А3		2	1.131.1-25.2 1.1.00	Сетка арматурная С1	4	
А3		3	-10	С11	3	
А3		4	-16	С17	2	
А3		5	-11	С12	2	
				Детали		
Б4		6		Проволока 5Вр1 ГОСТ 6727-80		
			1.131.1-25.2 2.0.13	ℓ=2310	6	0,32
Б4		7	1.131.1-25.2 2.0.14	ℓ=230	20	0,032
Б4		8	1.131.1-25.2 4.1.24	ℓ=140	6	0,019
А3		9	1.131.1-25.2 0.0.02-05	Стержень отдельный С01	2	
А3		10	-07	Изделие закладное АВ2	2	

Формат	Зона	Поз.	Обозначение	Наименование	Кол.	Примечание
				1.131.1-25.2 2.0.00-07		КП 15
				Сборочные единицы		
А3		2	1.131.1-25.2 1.1.00	Сетка арматурная С1	8	
А3		4	-17	С18	2	
А3		5	-18	С19	2	
				Детали		
Б4		6		Проволока 5Вр1 ГОСТ 6727-80		
			1.131.1-25.2 2.0.15	ℓ = 1620	6	0,225
Б4		7	1.131.1-25.2 2.0.16	ℓ = 3040	6	0,42
Б4		8	1.131.1-25.2 4.1.24	ℓ = 140	6	0,019
А3		9	1.131.1-25.2 0.0.02-06	Стержень отдельный С02	2	
А3		10	-07	Изделие закладное АВ2	2	

Инв. № подл. | Подп. и дата | Взам. инв. №

Рис. 1

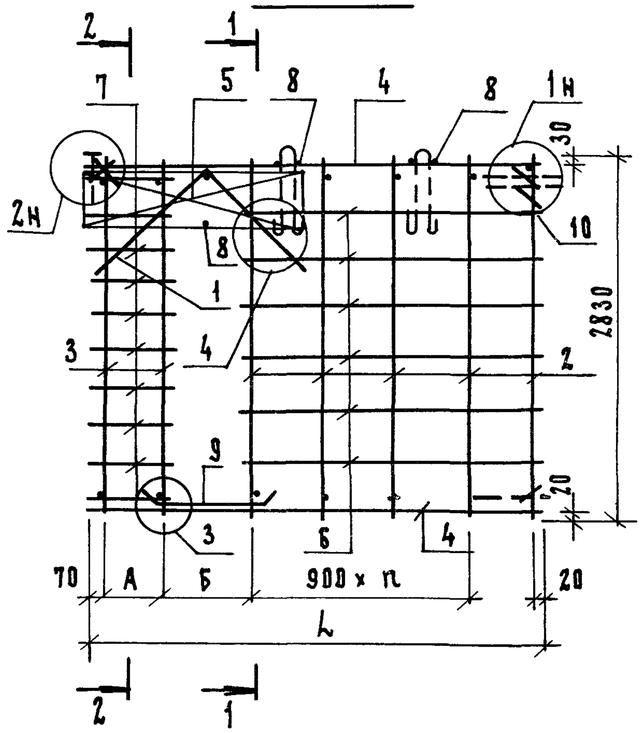

Рис. 2

остальное см. рис. 1

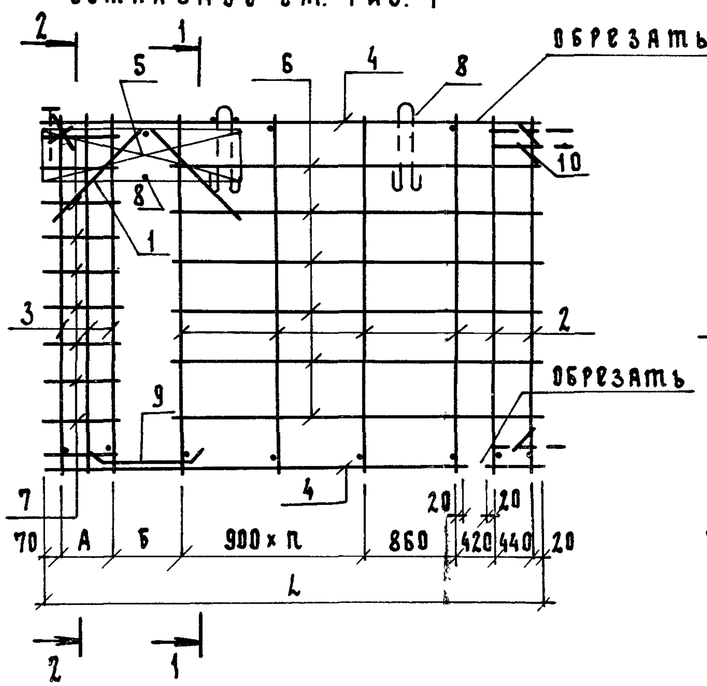

Рис. 3

остальное см. рис. 1

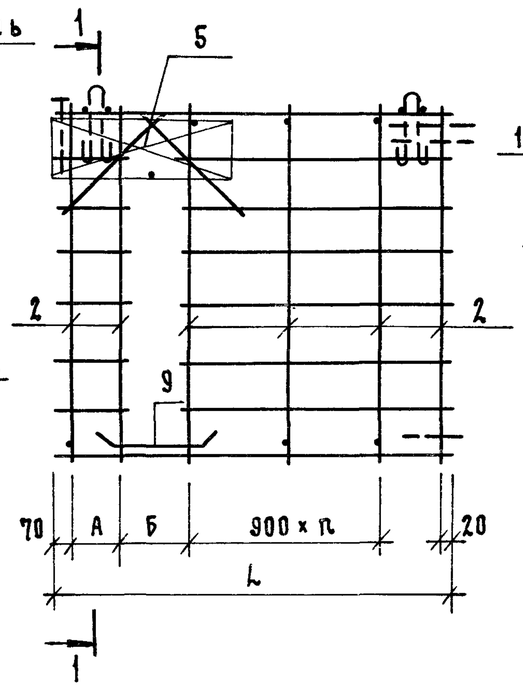

Рис. 4

остальное см. рис. 1

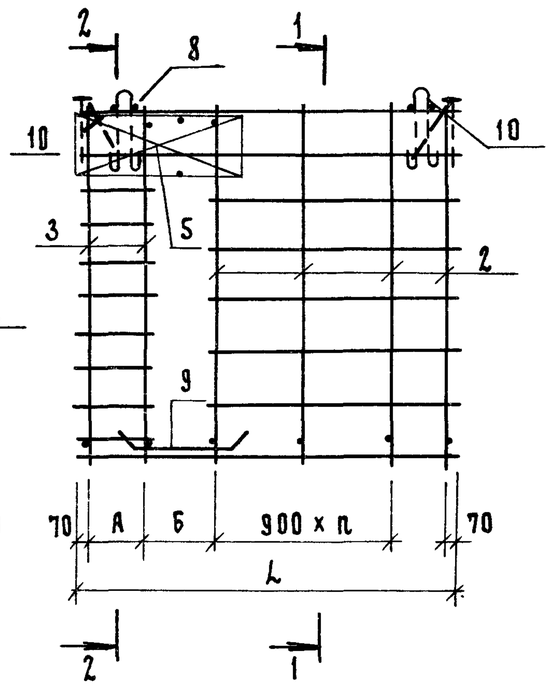

Рис. 5

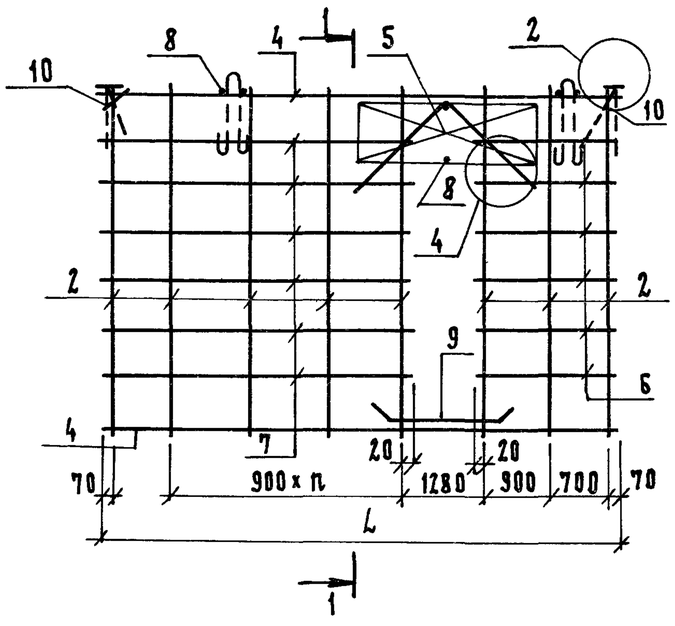

1 – 1

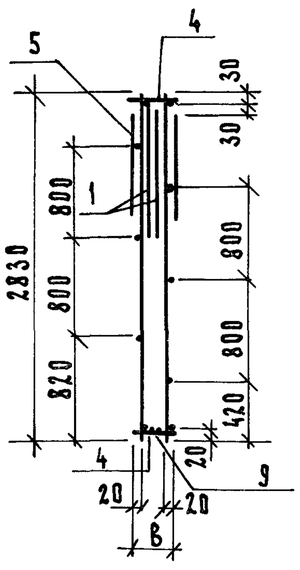

2 – 2

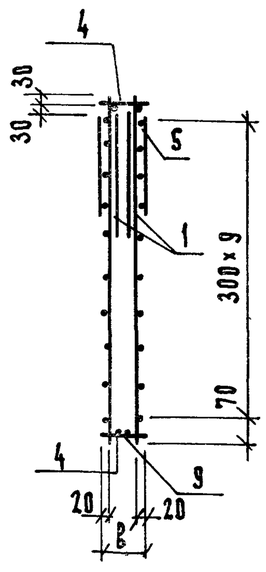

Обозначение	Марка	Рис	Размеры, мм						Масса кг
			L	B	A	Б	n		
1.131.1-25.2 2.0.00	КП 8	1	5660	140	240	980	4		45,97
— 01	КП 9	1	5660	100	440	1010	4		42,30
— 02	КП 10	1	5660	140	420	980	4		41,65
— 03	КП 11	2	6860	100	440	1010	4		44,97
— 04	КП 12	3	3350	140	590	980	1		25,25
— 05	КП 13	4	3500	140	390	980			34,59
— 06	КП 14	4	3380	140	177	880	2		38,56
— 07	КП 15	5	5900	140	—	—	3		33,44

1.131.1-25.2 2.0.00 СБ

Нач.отд.	Гуров	
Н.контр.	Ильина	
ГИП	Гуров	
Рук.гр.	Канина	
Ст.инж.	Новикова	

Каркас пространственный КП (КП 8 ... КП 15)
Сборочный чертеж

Стадия	Масса	Масштаб
Р	см. табл.	
Лист	Листов 1	

ЛенЗНИИЭП

Формат А3

Формат	Зона	Поз.	Обозначение	Наименование	Кол.	Примечание
				Документация		
А3			1.131.1-25.2 3.0.00СБ	Сборочный чертеж		
А3			1.131.1-25.2 0.0.00Д1	Узлы		
А3			1.131.1-25.2 0.0.00ТО	Техническое описание		
				Детали		
Б4		1	1.131.1-25.2 2.0.00	8А-III ГОСТ 5781-82 ℓ=1000	2	
			Переменные данные для исполнений:			
				1.131.1-25.2 3.0.00		КП 16
				Сборочные единицы		
А3		2	1.131.1-25.2 1.1.00-04	Сетка арматурная С5	6	
А3		3	-21	С22	2	
А3		4	-05	С6	1	
А3		5	-23	С23	1	
				Детали		
				Проволока 5Вр I ГОСТ 6727-80		
Б4		6	1.131.1-25.2 1.1.13	ℓ=100	10	0,014
Б4		7	1.131.1-25.2 1.1.20	ℓ=4130	6	0,605
А3		8	1.131.1-25.2 0.0.02-07	Изделие закладное АВ1	4	
				1.131.1-25.2 3.0.00-01		КП 17
				Сборочные единицы		
А3		2	1.131.1-25.2 1.1.00	Сетка арматурная С1	6	
А3		3	-21	С22	2	
А3		4	-01	С2	1	

Нач.отд.	Гуров		1.131.1-25.2 3.0.00
Н.контр.	Ильина		Каркас пространственный КП (КП 16 ... КП 23)
ГИП	Гуров		Стадия: Р; Лист: 1; Листов: 4
Рук.гр.	Канина		ЛенЗНИИЭП
Инжен.	Копылова		

Формат	Зона	Поз.	Обозначение	Наименование	Кол.	Примечание
А3		5	1.131.1-25.2 1.1.00-24	С25	1	
				Детали		
				Проволока 5Вр I ГОСТ 6727-80		
Б4		6	1.131.1-25.2 4.1.24	ℓ=140	10	0,019
Б4		7	1.131.1-25.2 1.120	ℓ=4130	6	0,605
А3		8	1.131.1-25.2 0.0.02-08	Изделие закладное АВ2	4	
				1.131.1-25.2 3.0.00-02		КП 18
				Сборочные единицы		
А3		2	1.131.1-25.2 1.1.00-04	Сетка арматурная С5	8	
А3		3	-21	С22	2	
А3		4	-06	С7	1	
А3		5	-25	С26	1	
				Детали		
				Проволока 5Вр I ГОСТ 6727-80		
Б4		6	1.131.1-25.2 1.1.13	ℓ=100	10	0,014
Б4		7	1.131.1-25.2 1.1.21	ℓ=5330	6	0,762
А3		8	1.131.1-25.2 0.0.02-07	Изделие закладное АВ1	5	
				1.131.1-25.2 3.0.00-03		КП 19
				Сборочные единицы		
				Сетка арматурная		
А3		2	1.131.1-25.2 1.1.00	С1	6	
А3		3	-21	С22	2	
А3		4	-13	С14	1	
А3		5	-27	С27	1	

Инв.№ подл. | Подп. и дата | Взам. инв.№

1.131.1-25.2 3.0.00 — Лист 2

Формат А4

Формат	Зона	Поз.	Обозначение	Наименование	Кол.	Примечание
				Детали		
				Проволока 5Вр I ГОСТ 6727-80		
Б4		6	1.131.1-25.2 4.1.24	ℓ = 140	10	0,019
Б4		7	1.131.1-25.2 1.1.21	ℓ = 5330	6	0,762
А3		8	1.131.1-25.2 0.0.02-08	Изделие закладное АВ-2	5	
				1.131.1-25.2 3.0.00-04		КП 20
				Сборочные единицы		
А3		2	1.131.1-25.2 1.1.00-04	Сетка арматурная С5	5	
А3		3	-27	С28	2	
А3		4	-28	С29	1	
А3		5	-29	С30	1	
				Детали		
Б4				Проволока 5Вр I ГОСТ 6727-80		
Б4		6	1.131.1-25.2 1.1.13	ℓ = 100	8	0,014
Б4		7	1.131.1-25.2 1.1.25	ℓ = 3560	6	0,505
А3		8	1.131.1-25.2 0.0.02-07	Изделие закладное АВ1	4	
				1.131.1-25.2 3.0.00-05		КП 21
				Сборочные единицы		
				Сетка арматурная		
А3		2	1.131.1-25.2 1.1.00	С 1	5	
А3		3	-27	С 28	2	
А3		4	-30	С 31	1	
А3		5	-32	С 32	1	
				Детали		
				Проволока 5Вр 1 ГОСТ 6727-80		
Б4		6	1.131.1-25.2 4.1.14	ℓ = 150	8	0,019

Формат	Зона	Поз.	Обозначение	Наименование	Кол.	Примечание
Б4		7	1.131. -25.2 1.1.25	ℓ = 3560	6	0,505
А3		8	1.131.1-25.2 0.0.02-08	Изделие закладное АВ2	4	
				1.131.1-25.2 3.0.00-06		КП 22
				Сборочные единицы		
А3		2	1.131.1-25.2 1.1.00	Сетка арматурная С1	3	
А3		3	-21	С22	2	
А3		4	-32	С33	1	
А3		5	-33	С34	1	
				Детали		
				Проволока 5Вр 1 ГОСТ 6727-80		
Б4		6	1.131.1-25.2 4.1.24	ℓ = 140	10	0,019
Б4		7	1.131.1-25.2 3.0.01	ℓ = 1640	6	0,232
А3		8	1.131.1-25.2 0.0.02-08	Изделие закладное АВ2	2	
				1.131.1-25.2 3.0.00-07		КП 23
				Сборочные единицы		
А3		2	1.131.1-25.2 1.1.00	Сетка арматурная С1	3	
А3		3	-27	С28	2	
А3		4	-34	С35	1	
А3		5	-35	С36	1	
				Детали		
				Проволока 5Вр 1 ГОСТ 6727-80		
Б4		6	1.131.1-25.2 4.1.24	ℓ = 140	10	0,019
Б4		7	1.131.1-25.2 1.1.27	ℓ = 1880	6	0,272
А3		8	1.131.1-25.2 0.0.02-08	Изделие закладное АВ2	2	

Взам. инв. № | Подп. и дата | Инв. № подл.

Рис. 1

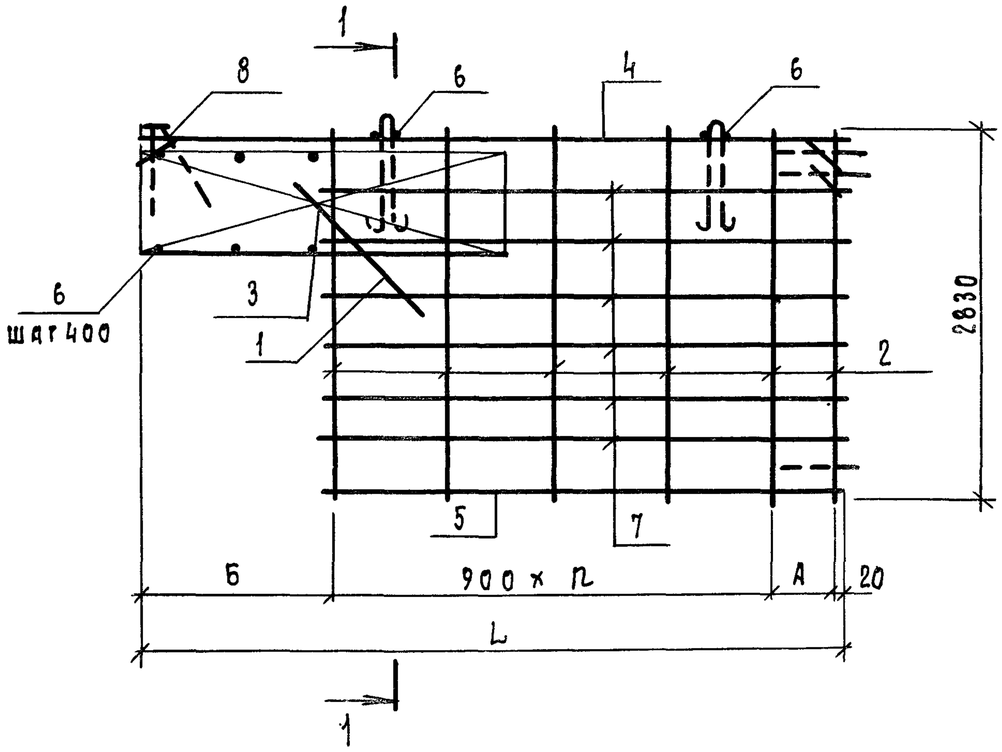

Рис. 2

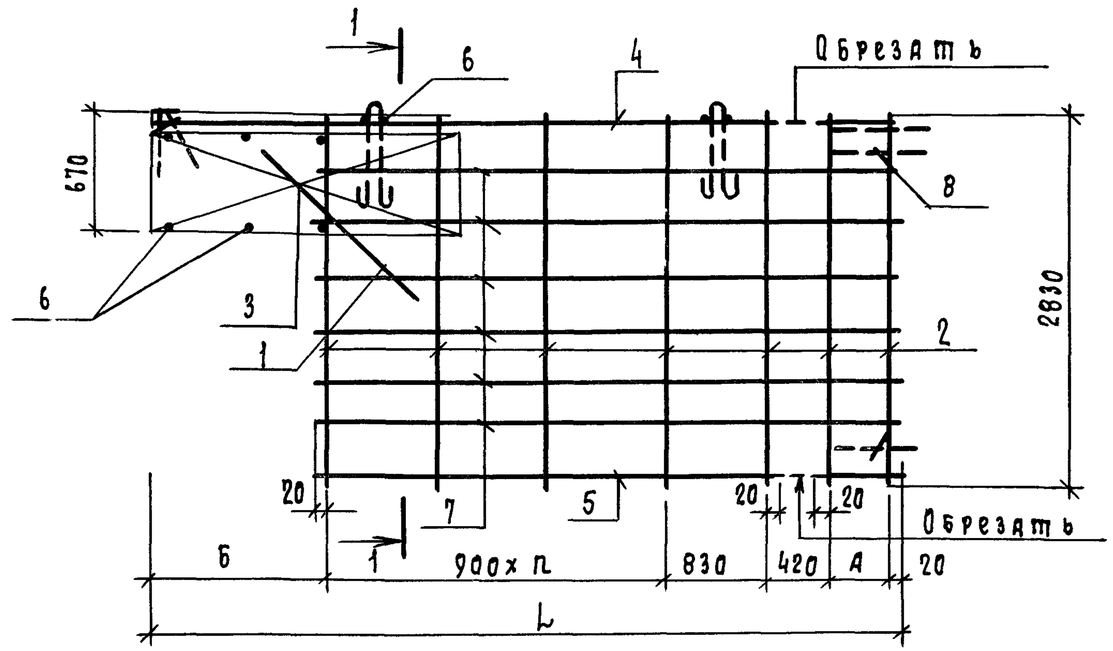

Рис. 3

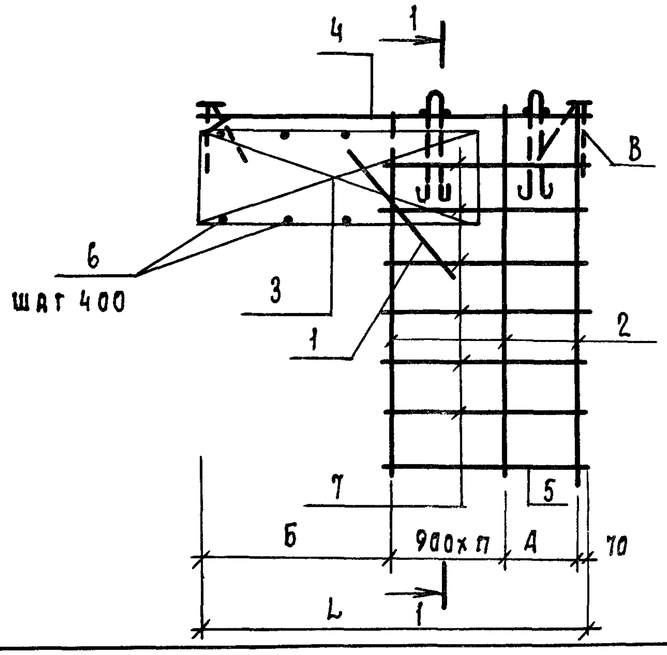

1-1

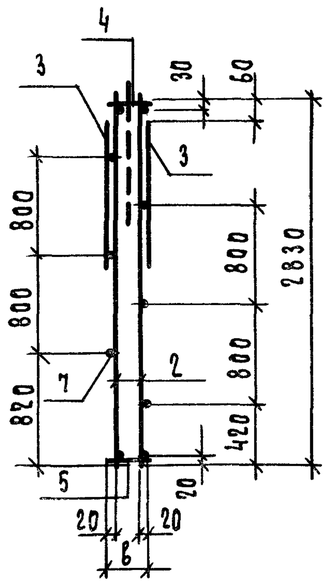

Обозначение	Марка	Рис	Размеры, мм						Масса, кг.
			L	А	Б	В	n		
1.131.1-25.2 3.0.00	КП 16	1	5660	490	1550	100	4		28, 20
-01	КП 17	1	5660	490	1550	140	4		31. 00
-02	КП 18	2	6860	440	1550	100	4		32, 16
-03	КП 19	2	6860	440	1550	140	4		31, 11
-04	КП 20	1	4460	820	920	100	3		21, 37
-05	КП 21	1	4460	820	920	140	3		21, 57
-06	КП 22	3	2900	650	1280	140	1		18, 80
-07	КП 23	3	2800	890	920	140	1		17, 25

1.131.1-25.2 3.0.00 СБ

Нач.отд.	Гуров	
Н.контр.	Ильина	
ГИП	Гуров	
Рук.гр.	Канина	
Ст.инж.	Новикова	

Каркас пространственный КП (КП 16 ... КП 23)
Сборочный чертеж

Стадия	Масса	Масштаб
Р	см. табл.	
Лист	Листов 1	

ЛенЗНИИЭП

Формат	Зона	Поз.	Обозначение	Наименование	Кол.	Примечание
				Документация		
А3			1.131.1-25.2 4.0.00	Сборочный чертеж		
А3			1.131.1-25.2 0.0.00ТО	Техническое описание		
А3			1.131.1-25.2 0.0.00 РС	Ведомость расхода стали		
А3			1.131.1-25.2 0.0.00Д1	Узлы		
			Переменные данные для исполнений			
				1.131.1-25.2 4.0.00		КП 26
				Сборочные единицы		
А3		1	1.131.1-25.2 4.1.00-24	Сетка арматурная СБ2	4	
А3		2	1.131.1-25.2 4.1.00	То же С38	2	
				Детали		
				Проволока 5Вр1 ГОСТ 6727-80		
БЧ		3	1.131.1-25.2 1.1.03	ℓ= 2780	2	0,386
БЧ		4	1.131.1-25.2 4.1.24	ℓ = 140	4	0,019
				1.131.1-25.2 4.0.00-01		КП 27
				Сборочные единицы		
		1	1.131.1-25.2 4.1.00-24	Сетка арматурная СБ2	4	
		2	-01	То же С39	4	
				Детали		
				Проволока 5Вр1 ГОСТ 6727-80		
БЧ		3	1.131.1-25.2 4.0.01	ℓ = 750	4	0,111
БЧ		4	1.131.1-25.2 4.1.24	ℓ = 140	30	0,019

Нач.отд.	Гуров	
Н.контр.	Ильина	
ГИП	Гуров	
Рук.гр.	Канина	
Ст.инж.	Лоскутова	
Ст.инж.		

1.131.1-25.2 4.0.00

Каркас пространственный КП (КП 26... КП 29)

Стадия	Лист	Листов
Р	1	2

ЛенЗНИИЭП

Формат	Зона	Поз.	Обозначение	Наименование	Кол.	Примечание
				1.131.1-25.2 4.0.00-02		КП 28
				Сборочные единицы		
А3		1	1.131.1-25.2 4.1.00-24	Сетка арматурная СБ2	4	
А3		2	-02	То же С40	4	
				Детали		
				Проволока 5Вр1 ГОСТ 6727-80		
БЧ		3	1.131.1-25.2 4.0.01	ℓ=750	4	0,111
БЧ		4	1.131.1-25.2 4.1.24	ℓ= 140	36	0,019
				1.131.1-25.2 4.0.00-03		КП 29
				Сборочные единицы		
А3		1	1.131.1-25.2 4.1.00-24	Сетка арматурная СБ2	6	
А3		2	-03	То же С41	4	
				Детали		
				Проволока 5Вр1 ГОСТ 6727-80		
БЧ		3	1.131.1-25.2 4.0.01	ℓ: 750	6	0,111
БЧ		4	1.131.1-25.2 4.1.24	ℓ: 140	48	0,019
БЧ		5	1.131.1-25.2 4.0.02	ℓ: 460	2	0,070

Взам. инв. № | Подп. и дата | Инв. № подл.

1.131.1-25.2 4.0.00

Лист 2

Рис. 1

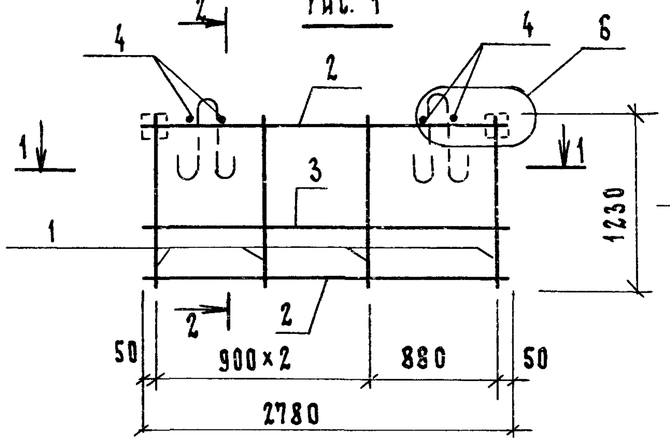

2 — 2

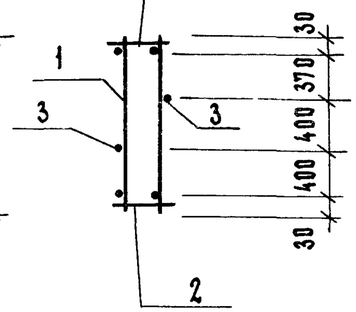

1 — 1

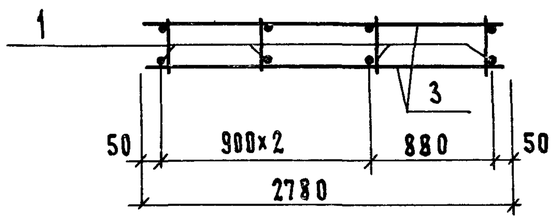

Рис. 3

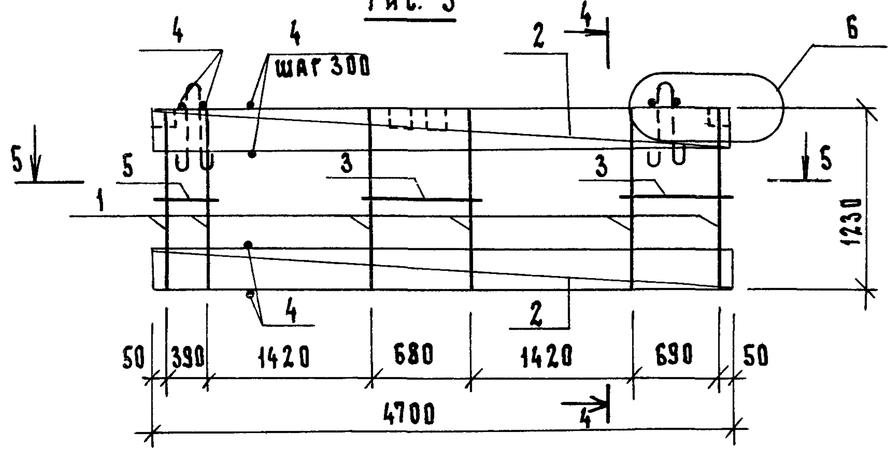

5 — 5

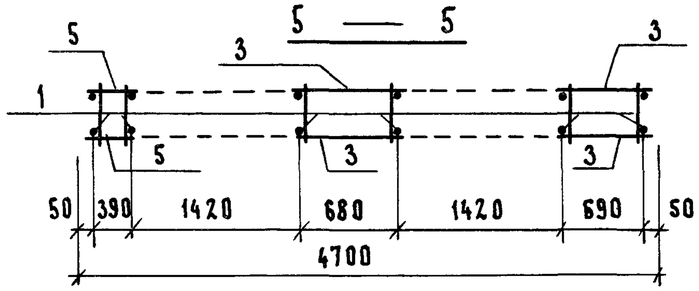

Рис. 2

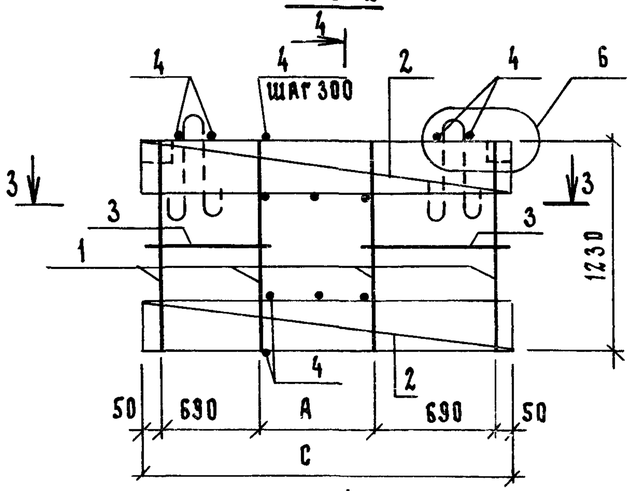

4 — 4

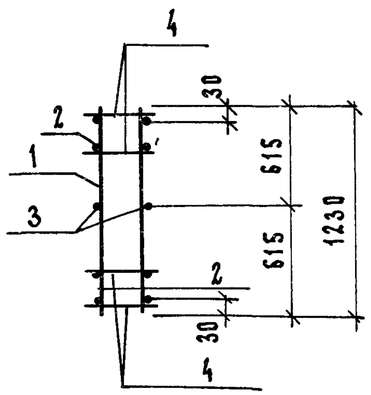

3 — 3

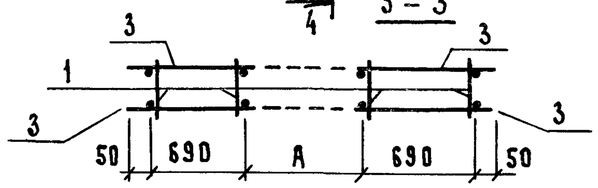

Обозначение	Марка	Рис.	A	C	Масса, кг
1.131.1-25.2 4.0.00	КП 26	1	—	—	6,87
-01	КП 27	2	1420	2900	25,57
-02	КП 28	2	2020	3500	39,58
-03	КП 29	3	—	—	41,49

Нач.отд.	Гуров	
Н.контр.	Ильина	
ГИП	Гуров	
Рук. гр	Канина	
Ст. инж.	Лоскутова	
Ст. инж.	Гиль	

1.131.1-25.2 4.0.00 СБ

Каркас пространственный КП (КП 26 ... КП 29) Сборочный чертеж

Стадия	Масса	Масштаб
Р	см. табл.	
Лист	Листов 1	

ЛенЗНИИЭП

Формат А3

Формат	Зона	Поз.	Обозначение	Наименование	Кол.	Примечание
				Документация		
А3			1.131.1-25.2 5.0.00СБ	Сборочный чертеж		
А3			1.131.1-25.2 0.0.00ТО	Техническое описание		
А3			1.131.1-25.2 0.0.00РС	Ведомость расхода стали		
А3			1.131.1-25.2 0.0.00Д1	Узлы		
				Детали		
А3		1	1.131.1-25.2 0.0.00-08	Изделие соединительное АВ2	2	
А3		2	-09	То же АВ3	2	
			Переменные данные	для исполнений:		
				1.131.1-25.2 5.0.00		КП30
				Сборочные единицы		
А3		3	1.131.1-25.2 4.1.00-04	Сетка арматурная С42	10	
А3		4	-05	То же С43	2	
А3		5	-06	" С44	2	
А3		6	-07	" С45	2	
				Детали		
				Проволока 5Вр1 ГОСТ 6727-80		
Б4		7	1.131.1-25.2 5.0.01	ℓ = 320	6	0,053
Б4		8	1.131.1-25.2 4.1.24	ℓ = 140	60	0,019
Б4		9	1.131.1-25.2 5.0.02	ℓ = 1580	6	0,225
Б4		10	1.131.1-25.2 5.0.03	ℓ = 490	4	0,068
Б4		11	1.131.1-25.2 5.0.04	ℓ = 2980	2	0,414

Нач.отд.	Гуров		1.131.1-25.2 5.0.00
Н.контр.	Ильина		Каркас пространственный КП (КП30 ... КП32)
ГИП	Гуров		Стадия: Р; Лист: 1; Листов: 2
Рук.гр.	Канина		ЛенЗНИИЭП
Ст.инж.	Лоскутова		
Ст.инж.			

Формат	Зона	Поз.	Обозначение	Наименование	Кол.	Примечание
				1.131.1-25.2 5.0.00-01		КП31
				Сборочные единицы		
А3		3	1.131.1-25.2 4.1.00-04	Сетка арматурная С42	7	
А3		4	-05	То же С43	2	
А3		5	-08	" С46	2	
				Детали		
				Проволока 5Вр1 ГОСТ 6727-80		
Б4		6	1.131.1-25.2 5.0.05	ℓ = 2050	5	0,284
Б4		7	1.131.1-25.2 5.0.06	ℓ = 2350	5	0,327
Б4		8	1.131.1-25.2 4.1.24	ℓ = 140	4	0,019
				1.131.1-25.2 5.0.00-02		КП32
				Сборочные единицы		
А3		3	1.131.1-25.2 4.1.00-09	Сетка арматурная С47	6	
А3		4	-10	То же С48	2	
А3						
				Детали		
				Проволока 5Вр1 ГОСТ 6727-80		
Б4		5	1.131.1-25.2 5.0.07	ℓ = 4310	3	0,599
Б4		6	1.131.1-25.2 4.1.24	ℓ = 140	4	0,019

Взам.инв.N | Подп. и дата | Инв.N подл.

1.131.1-25.2 5.0.00 | Лист 2

Рис. 1

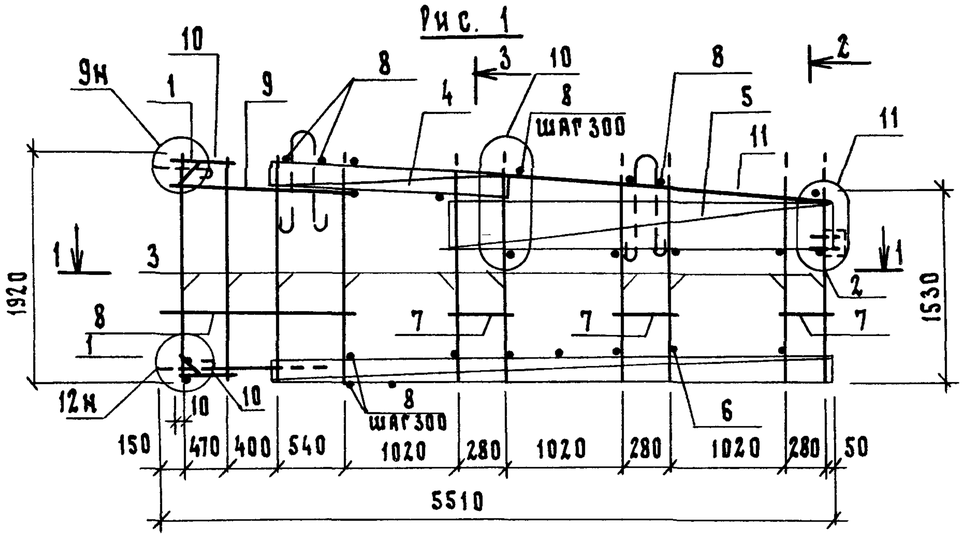

2 — 2

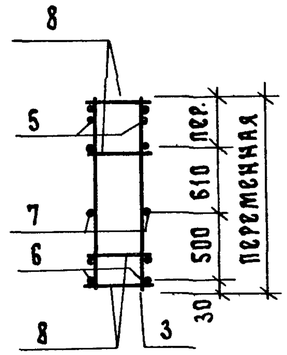

Рис. 3

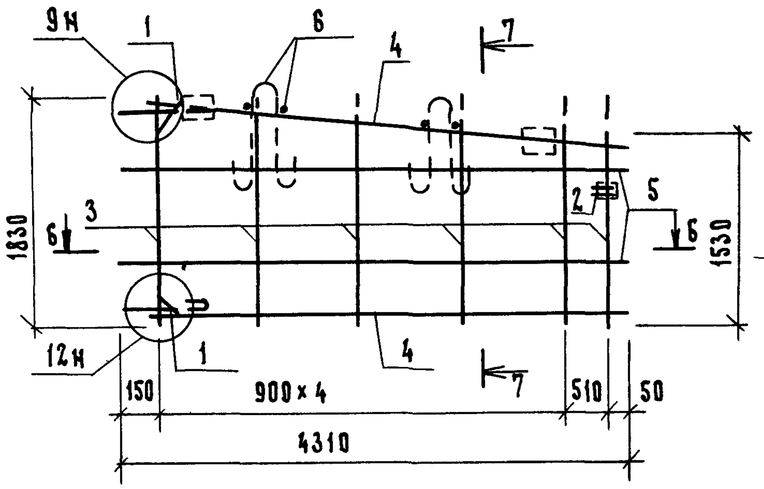

7 — 7

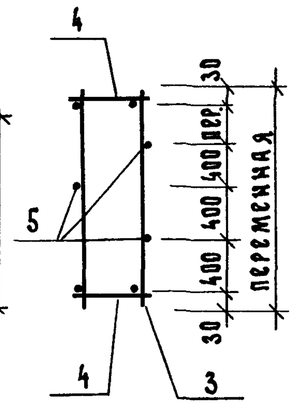

3 — 3

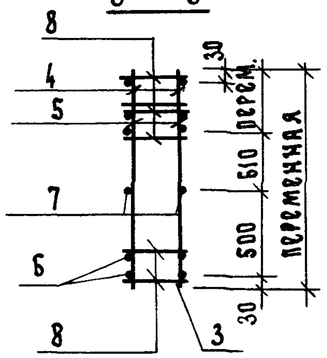

1 — 1

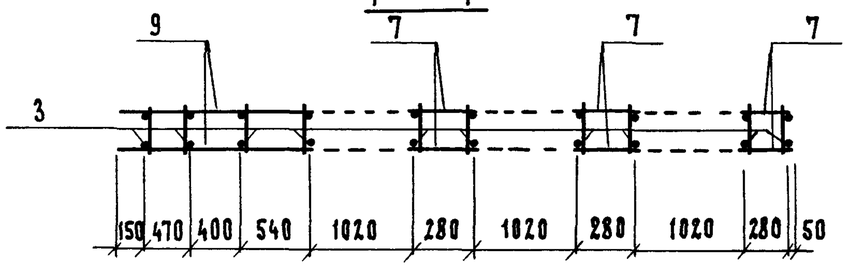

6 — 6

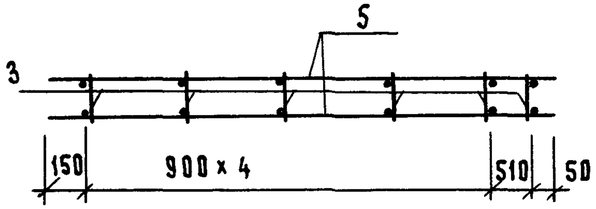

Рис. 2

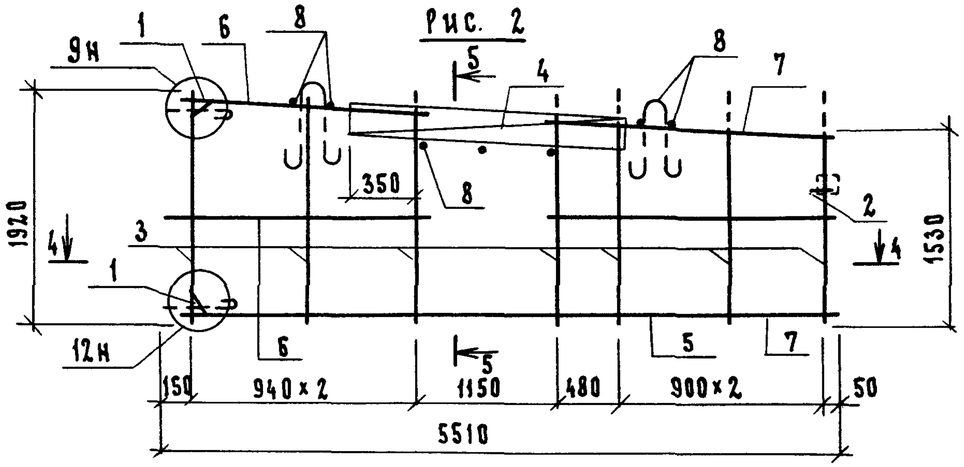

5 — 5

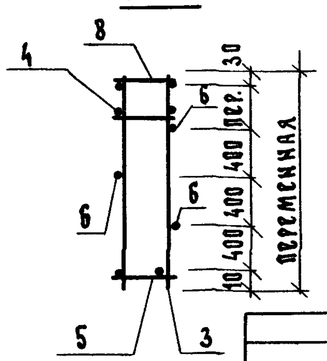

4 — 4

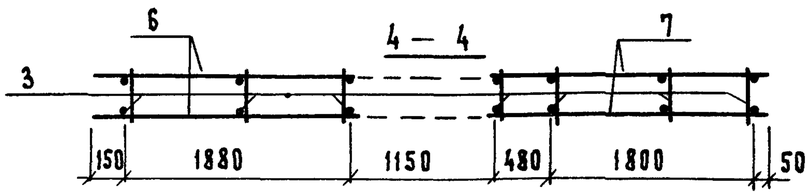

Обозначение	Марка	Рис.	Масса кг
1.131.1-25.2 5.0.00	КП 30	1	39,77
-01	КП 31	2	23,79
-02	КП 32	3	12,95

Нач.отд.	Гуров	
Н.контр.	Ильина	
ГИП	Гуров	
Рук.гр.	Канина	
Ст.инж.	Лоскутова	
Ст.инж.		

1.131.1-25.2 5.0.00 СБ

Каркас пространственный КП (КП30... КП32) Сборочный чертеж.

Стадия	Масса	Масштаб
Р	см. табл.	—
Лист	Листов 1	

ЛенЗНИИЭП

Формат А3

Формат	Зона	Поз.	Обозначение	Наименование	Кол.	Примечание
				Документация		
А3			1.131.1-25.2 6.0.00 СБ	Сборочный чертеж		
А3			1.131.1-25.2 0.0.00 ТО	Техническое описание		
А3			1.131.1-25.2 0.0.00 РС	Ведомость расхода стали		
А3			1.131.1-25.2 0.0.00 Д1	Узлы		
			Переменные данные	для исполнений:		
				1.131.1-25.2 6.0.00		КП 33
				Сборочные единицы		
А3		1	1.131.1-25.2 4.1.00-09	Сетка арматурная С47	6	
А3		2	-11	То же С49	2	
А3		3	-12	" С50	1	
				Детали		
				Проволока 5Вр1 ГОСТ 6727-80		
Б4		4	1.131.1-25.2 5.0.06	ℓ= 2350	4	0,327
Б4		5	1.131.1-25.2 6.0.01	ℓ= 800	4	0,111
Б4		6	1.131.1-25.2 4.1.24	ℓ= 140	25	0,019
		7	1.131.1-25.2 0.0.02-09	Изделие соединительное АВ3	1	
				1.131.1-25.2 6.0.00-01		КП 34
				Сборочные единицы		
А3		1	1.131.1-25.2 4.1.00-04	Сетка арматурная С42	7	
А3		2	-11	То же С49	2	
А3		3	-08	" С46	1	
				Детали		
				Проволока 5Вр1 ГОСТ 6727-80		
Б4		4	1.131.1-25.2 5.0.06	ℓ= 2350	3	0,327
Б4		5	1.131.1-25.2 6.0.02	ℓ= 2000	3	0,278

Нач.отд.	Гуров	
Н.контр.	Ильина	
ГИП	Гуров	
Рук.гр.	Канина	
Ст.инж.	Ласкутова	
Ст.инж.		

1.131.1-25.2 6.0.00

Каркас пространственный КП (КП 33... КП 36)

Стадия	Лист	Листов
Р	1	2

ЛенЗНИИЭП

Формат А4

Формат	Зона	Поз.	Обозначение	Наименование	Кол.	Примечание
Б4		6	1.131.1-25.2 4.1.24	ℓ=140	27	0,019
А3		7	1.131.1-25.2 0.0.02-08	Изделие соединительное АВ2	2	
А3		8	-09	То же АВ3	1	
				1.131.1-25.2 6.0.00-02		КП 35
				Сборочные единицы		
А3		1	1.131.1-25.2 4.1.00-09	Сетка арматурная С47	6	
А3		2	-11	То же С49	2	
А3		3	-13	" С51	1	
				Детали		
				Проволока 5Вр1 ГОСТ 6727-80		
Б4		4	1.131.1-25.2 5.0.06	ℓ= 2350	3	0,327
Б4		5	1.131.1-25.2 6.0.03	ℓ= 850	3	0,118
Б4		6	1.131.1-25.2 4.1.24	ℓ= 140	25	0,019
А3		7	1.131.1-25.2 0.0.02-08	Изделие соединительное АВ2	2	
А3		8	-09	То же АВ3	1	
				1.131.1-25.2 6.0.00-03		КП 36
				Сборочные единицы		
А3		1	1.131.1-25.2 4.1.00-09	Сетка арматурная С 47	8	
А3		2	-05	То же С 43	2	
А3		3	-06	" С 44	2	
А3		4	-13	" С 51	2	
				Детали		
				Проволока 5Вр1 ГОСТ 6727-80		
Б4		5	1.131.1-25.2 5.0.01	ℓ= 320	8	0,052
Б4		6	1.131.1-25.2 4.1.24	ℓ= 140	52	0,019
Б4		7	1.131.1-25.2 6.0.04	ℓ= 3000	2	0,417
А3		8	1.131.1-25.2 0.0.02-08	Изделие соединительное АВ2	2	
А3		9	-09	То же АВ3	1	

Взам.инв.N | Подп. и дата | Инв.N подл.

1.131.1-25.2 6.0.00

Лист 2

Формат А4

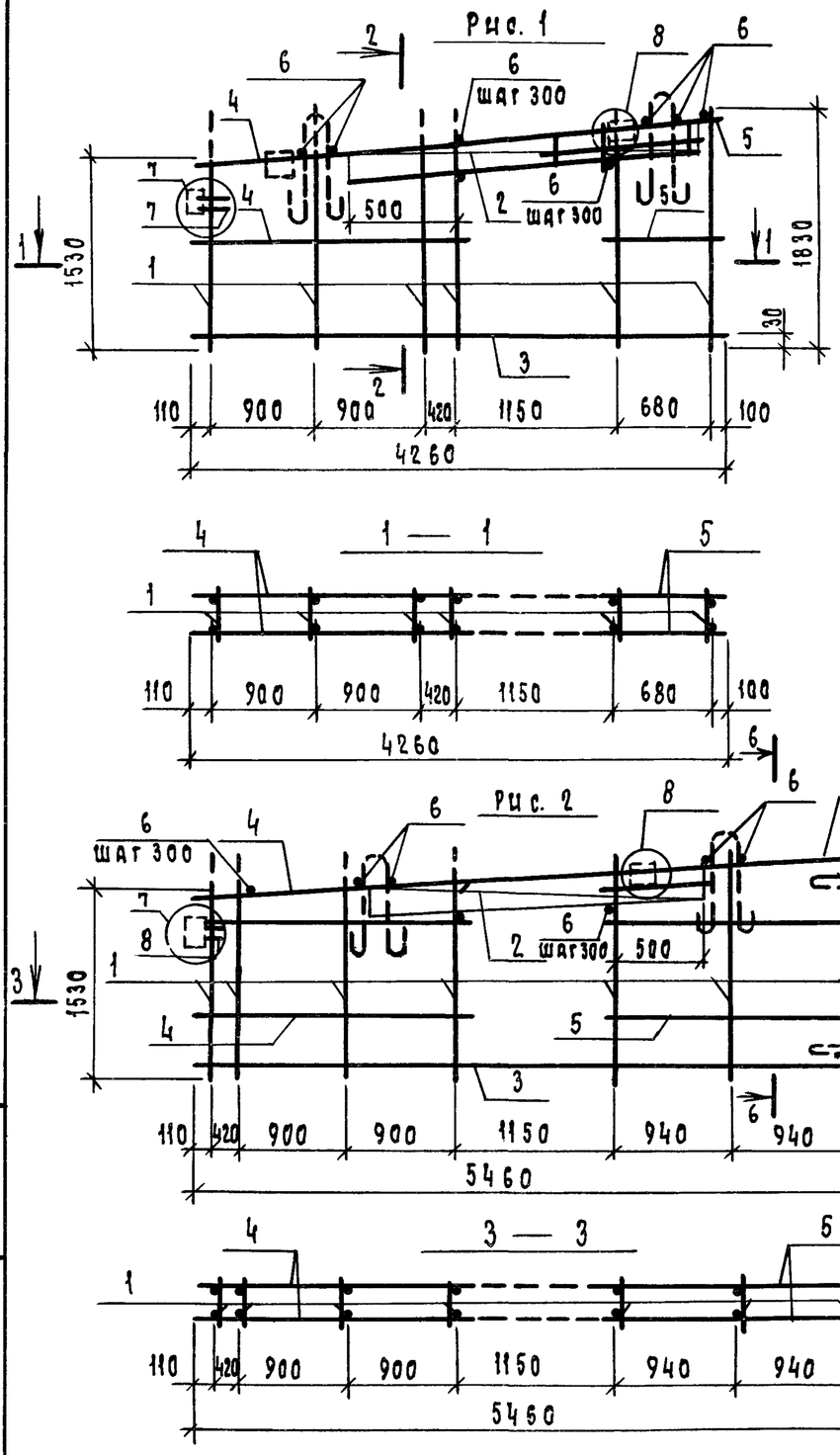

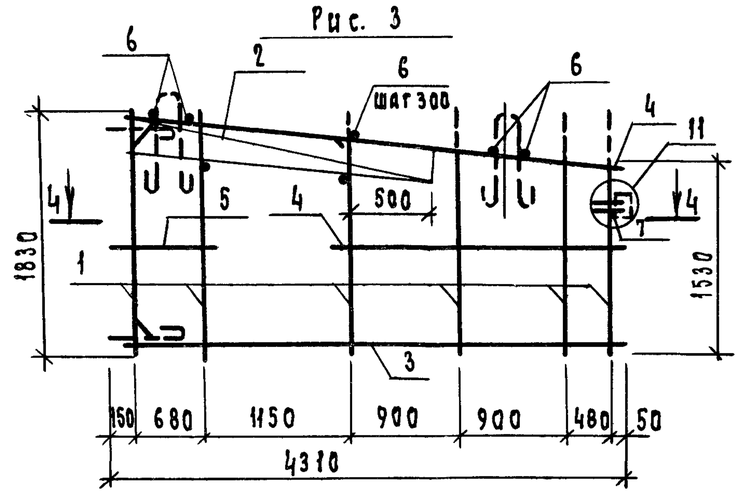

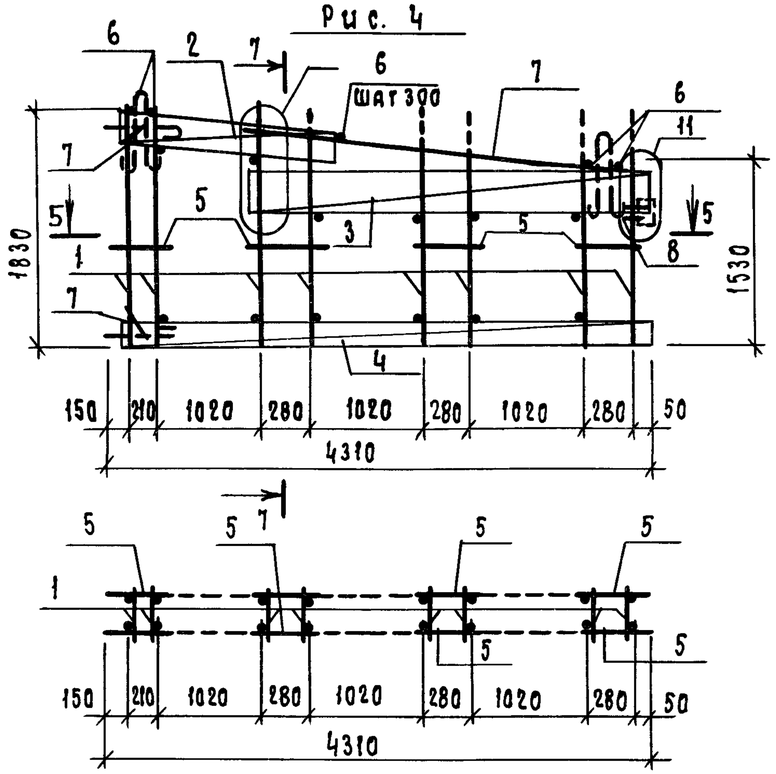

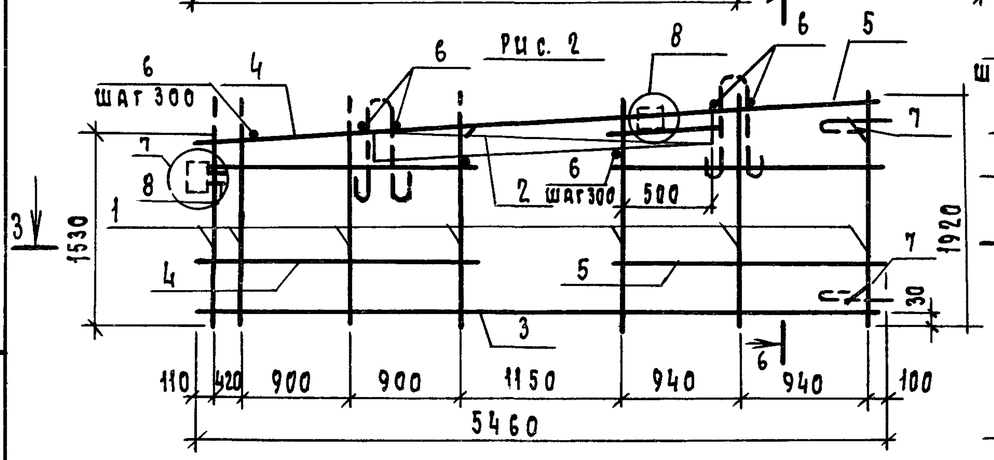

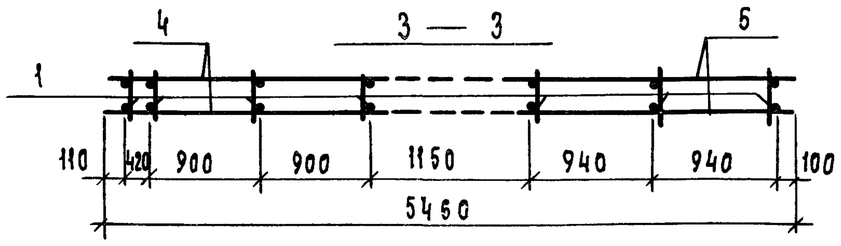

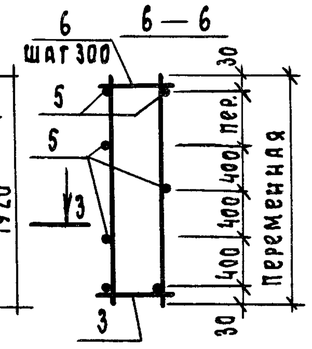

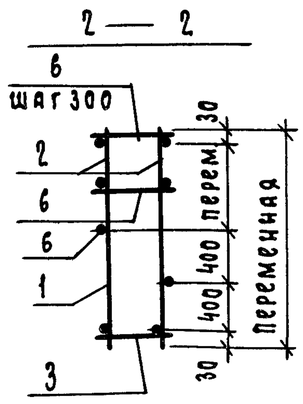

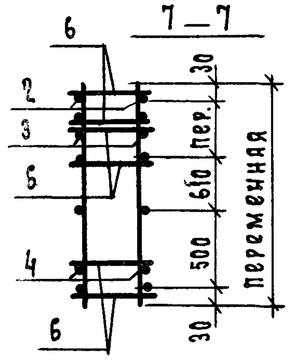

Обозначение	Марка	Рис.	Масса, кг.
1.131.1-25.2 6.0.00	КП 33	1	17,99
-01	КП 34	2	20,24
-02	КП 35	3	17,70
-03	КП 36	4	39,89

Нач.отд.	Гуров		
Н.контр.	Ильина		
ГИП	Гуров		
Рук.гр.	Канина		
Ст.инж.	Лоскутова		
Ст.инж.			

1.131.1-25.2 6.0.00 СБ

Каркас пространственный КП (КП33... КП36) Сборочный чертеж

Стадия	Масса	Масштаб
Р	см. табл.	
Лист	Листов 1	

ЛенЗНИИЭП

Формат А3

Формат	Зона	Поз.	Обозначение	Наименование	Кол.	Примечание
				Документация		
А3			1.131.1-25.2 7.0.00СБ	Сборочный чертеж		
А3			1.131.1-25.2 0.0.00ТО	Техническое описание		
А3			1.131.1-25.2 0.0.00РС	Ведомость расхода стали		
А3			1.131.1-25.2 0.0.00Д1	Узлы		
			Переменные данные	для исполнений:		
				1.131.1-25.2 7.0.00		КП37
				Сборочные единицы		
А3		1	1.131.1-25.2 1.1.00-02	Сетка арматурная С3	5	
А3		2	1.131.1-25.2 1.1.00-03	С4	2	
				Детали		
А3		3	1.131.1-25.2 0.0.02-08	Изделие закладное АВ2	2	
				Проволока 5Вр-I ГОСТ 6727-80		
Бч		4	1.131.1-25.2 4.1.24	ℓ = 140	4	0,019
Бч		5	1.131.1-25.2 1.1.05	ℓ = 2900	5	0,403
				1.131.1-25.2 7.0.00-01		КП38
				Сборочные единицы		
А3		1	1.131.1-25.2 1.1.00-36	Сетка арматурная С37	5	
А3		2	1.131.1-25.2 1.1.00-19	С20	2	
				Детали		
А3		3	1.131.1-25.2 0.0.02-07	Изделие закладное АВ1	2	
				Проволока 5Вр-I ГОСТ 6727-80		
Бч		4	1.131.1-25.2 1.1.13	ℓ = 100	4	0,014
Бч		5	1.131.1-25.2 1.1.16	ℓ = 3380	5	0,47

Нач. отд.	Гуров		1.131.1-25.2 7.0.00
Н. контр.	Ильина		Каркас пространственный КП (КП37... КП43)
ГИП	Гуров		Стадия: Р; Лист: 1; Листов: 4
Рук. гр.	Канина		ЛенЗНИИЭП
Инж.	Копылова		

Взам. инв. N | Подп. и дата | Инв. N подл.

Формат	Зона	Поз.	Обозначение	Наименование	Кол.	Примечание
				1.131.1-25.2 7.0.00-02		КП39
				Сборочные единицы		
				Сетка арматурная		
А3		1	1.131.1-25.2 1.1.00-02	С3	8	
А3		2	1.131.1-25.2 1.1.00-23	С24	2	
				Детали		
А3		3	1.131.1-25.2 0.0.02-08	Изделие закладное АВ2	2	
				Проволока 5Вр-I ГОСТ 6727-80		
Бч		4	1.131.1-25.2 4.1.24	ℓ = 140	4	0,019
Бч		5	1.131.1-25.2 1.1.17	ℓ = 5900	5	0,82
				1.131.1-25.2 7.0.00-03		КП40
				Сборочные единицы		
				Сетка арматурная		
А3		1	1.131.1-25.2 1.1.00-02	С3	9	
А3		2	1.131.1-25.2 1.1.00-20	С21	2	
				Детали		
А3		3	1.131.1-25.2 0.0.02-08	Изделие закладное АВ2	2	
				Проволока 5Вр-I ГОСТ 6727-80		
Бч		4	1.131.1-25.2 4.1.24	ℓ = 140	4	0,019
Бч		5	1.131.1-25.2 1.1.18	ℓ = 6500	5	0,901

Взам. инв. N | Подп. и дата | Инв. N подл.

1.131.1-25.2 7.0.00 | Лист 2

Формат	Зона	Поз.	Обозначение	Наименование	Кол.	Примечание
				1.131.1-25.2 7.0.00-04		КП41
				Сборочные единицы		
				Сетка арматурная		
А3		1	1.131.1-25.2 1.1.00-02	С3	8	
А3		2	-20	С21	2	
А3		3	1.131.1-25.2 4.1.00-16	С54	2	
				Детали		
				Проволока 5Вр I ГОСТ 6727-80		
Б4		4	1.131.1-25.2 7.0.01	ℓ = 3620	5	0,503
Б4		5	1.131.1-25.2 7.0.02	ℓ = 1910	5	0,265
Б4		6	1.131.1-25.2 4.1.24	ℓ = 140	10	0,019
А3		7	1.131.1-25.2 0.0.02-05	Стержень отд. С01	2	
				ф 10 А III ГОСТ 5781-82		
Б4		8	1.131.1-25.2 7.0.03	ℓ = 600	4	0,37
А3		9	1.131.1-25.2 0.0.02-08	Изделие закладное АВ2	2	
				1.131.1-25.2 7.0.00-05		КП42
				Сборочные единицы		
				Сетка арматурная		
А3		1	1.131.1-25.2 1.1.00-02	С3	8	
А3		2	1.131.1-25.2 4.1.00-15	С53	2	

Формат	Зона	Поз.	Обозначение	Наименование	Кол.	Примечание
				Детали		
А3		3	1.131.1-25.2 0.0.02-08	Изделие закладное АВ2	3	
				Проволока 5Вр-I ГОСТ 6727-80		
Б4		4	1.131.1-25.2 4.1.24	ℓ = 140	4	0,019
Б4		5	1.131.1-25.2 1.1.03	ℓ = 5660	5	0,786
				1.131.1-25.2 7.0.00-06		КП43
				Сборочные единицы		
				Сетка арматурная		
А3		1	1.131.1-25.2 1.1.00-02	С3	6	
А3		2	1.131.1-25.2 4.1.00-16	С54	4	
А3		4	1.131.1-25.2 4.1.00-15	С53	2	
				Детали		
				Проволока 5Вр I ГОСТ 6727-80		
Б4		5	1.131.1-25.2 7.0.03	ℓ = 4220	5	0,61
Б4		6	1.131.1-25.2 5.0.01	ℓ = 320	12	0,044
Б4		7	1.131.1-25.2 4.1.24	ℓ = 140	10	0,019
А3		8	1.131.1-25.2 0.0.02-08	Изделие закладное АВ2	3	
А3		9	1.131.1-25.2 0.0.02-05	Стержень отд. С01	2	

Взам. инв. № | Подп. и дата | Инв. № подл.

Рис. 1

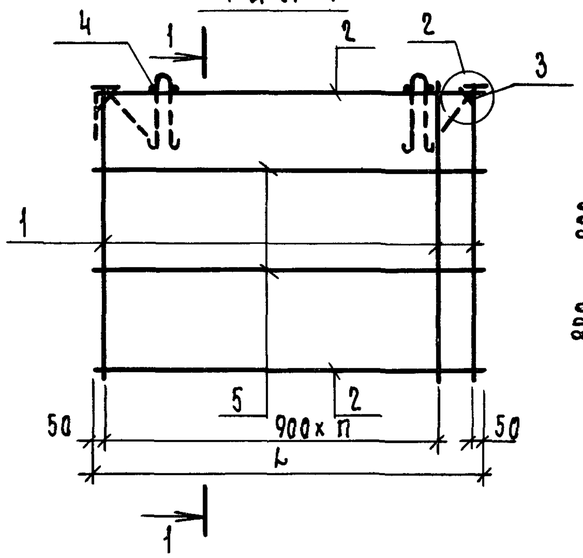

1 — 1

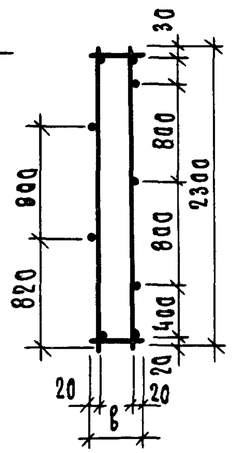

Рис. 2

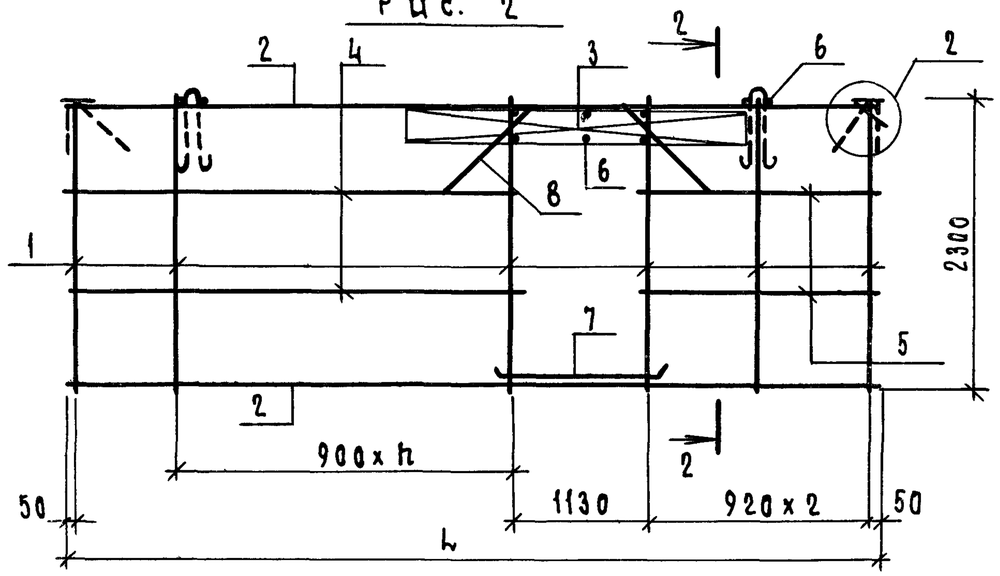

2 — 2

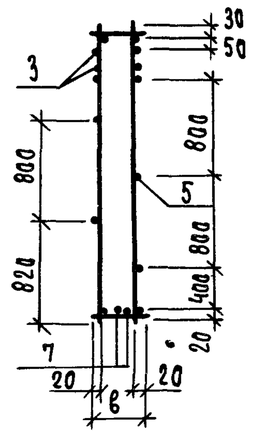

Рис. 3

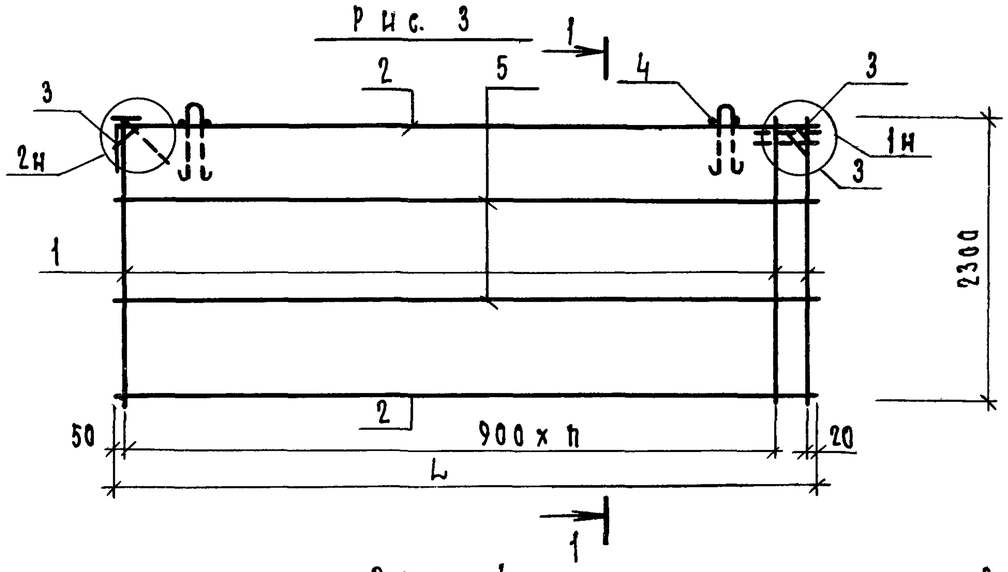

Рис. 4

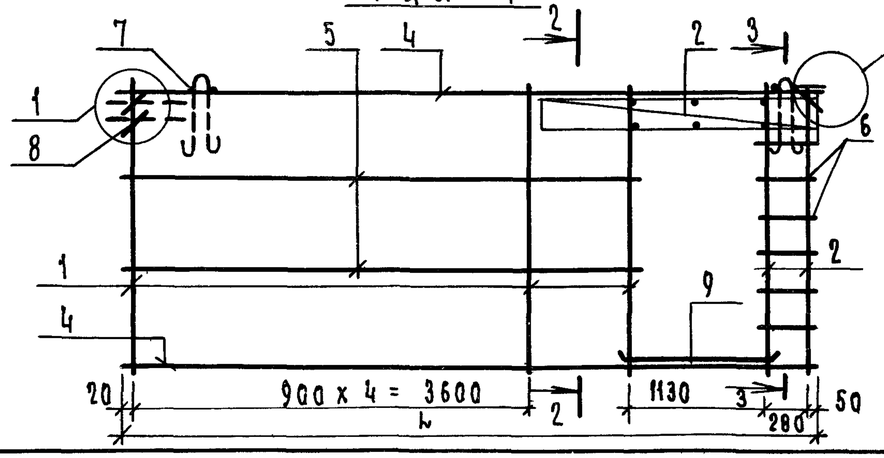

3 — 3

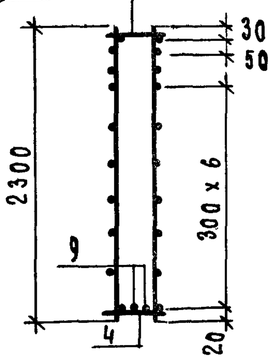

Обозначение	Марка	Рис	Размеры, мм				Масса кг
			L	b	h		
1.131.1-25.2 7.0.00	КП 37	1	2900	140	3		7,63
-01	КП 38	1	3380	100	3		8,22
-02	КП 39	1	5900	140	6		13,85
-03	КП 40	1	6500	140	7		14,80
-04	КП 41	2	6500	140	3		26,32
-05	КП 42	3	5660	140	6		13,19
-06	КП 43	4	5660	140	4		31,29

Нач.отд.	Гуров		
Н.контр.	Ильина		
ГИП	Гуров		
Рук.гр.	Канина		
Инж.	Копылова		

1.131.1-25.2 7.0.00СБ

Каркас пространственный КП (КП 37... КП 43). Сборочный чертеж

Стадия	Масса	Масштаб
Р	см. табл.	
Лист	Листов 1	

ЛенЗНИИЭП

Формат	Зона	Поз.	Обозначение	Наименование	Кол.	Примечание
				Документация		
			1.131.1-25.2 8.0.00СБ	Сборочный чертеж		
			1.131.1-25.2 0.0.00ТО	Техническое описание		
			1.131.1-25.2 0.0.00РС	Ведомость расхода стали		
			1.131.1-25.2 0.0.00Д1	Узлы		
			Переменные данные для исполнений:			
				1.1.31.1-25.2 8.0.00		КП 44
				Сборочные единицы		
				Сетка арматурная		
А3		1	1.131.1-25.2 4.1.00-16	С54	8	
А3		2	1.131.1-25.2 1.1.00-02	С3	3	
А3		3	1.131.1-25.2 4.1.00-17	С55	2	
А3		4	1.131.1-25.2 4.1.00-18	С56	2	
				Детали		
				Проволока 5Вр-I ГОСТ 6727-80		
Б4		5	1.131.1-25.2 4.1.24	ℓ = 140	70	0,019
Б4		6	1.131.1-25.2 8.0.01	ℓ = 540	14	0,075
Б4		7	1.131.1-25.2 3.0.01	ℓ = 1540	5	0,214
Б4		8	1.131.1-25.2 8.0.02	ℓ = 260	14	0,036
Б4		10	1.131.1-25.2 8.0.03	ℓ = 1000	24	0,139
				Изделие закладное		
Б4		11	1.131.1-25.2 0.0.02-08	АВ2	4	

Нач.отд.	Гуров		1.131.1-25.2 8.0.00
Н.контр.	Ильина		
ГИП	Гуров		Каркас пространственный КП (КП 44... КП 47)
Рук.гр.	Какина		
Инж.	Копылова		

Стадия	Лист	Листов
Р	1	4

ЛенЗНИИЭП

Формат	Зона	Поз.	Обозначение	Наименование	Кол.	Примечание
			1.131.1-25.2 8.0.00-01			КП 45
				Сборочные единицы		
				Сетка арматурная		
А3		1	1.131.1-25.2 4.1.00-19	С57	8	
А3		2	1.131.1-25.2 1.1.00-36	С37	3	
А3		3	1.131.1-25.2 4.1.00-17	С55	2	
А3		4	1.131.1-25.2 4.1.00-18	С56	2	
				Детали		
				Проволока 5Вр-I ГОСТ 6727-80		
Б4		6	1.131.1-25.2 8.0.01	ℓ = 540	14	0,075
Б4		7	1.131.1-25.2 3.0.01	ℓ = 1540	5	0,214
Б4		8	1.131.1-25.2 8.0.02	ℓ = 260	14	0,036
Б4		9	1.131.1-25.2 1.1.13	ℓ = 100	70	0,014
Б4		10	1.131.1-25.2 8.0.03	ℓ = 1000	24	0,139
				Изделие закладное		
А3		11	1.131.1-25.2 0.0.02-07	АВ1	4	

Взам. инв. N | Подп. и дата | Инв. N подл.

1.131.1-25.2 8.0.00

Лист 2

Формат	Зона	Поз.	Обозначение	Наименование	Кол.	Примечание
				1.131.1-25.2 8.0.00-02		КМ 46
				Сборочные единицы		
				Сетка арматурная		
А3		1	1.131.1-25.2 4.1.00-16	С 54	5	
А3		2	1.131.1-25.2 1.1.00-02	С 3	6	
А3		3	1.131.1-25.2 4.1.00-20	С 58	2	
А3		4	1.131.1-25.2 4.1.00-21	С 59	2	
				Детали		
				Проволока 5Вр I ГОСТ 6727-80		
Б4		5	1.131.1-25.2 8.0.04	ℓ=1340	9	0,186
Б4		6	1.131.1-25.2 8.0.01	ℓ=540	14	0,075
Б4		7	1.131.1-25.2 3.0.01	ℓ=1540	5	0,214
Б4		8	1.131.1-25.2 8.0.02	ℓ=260	14	0,036
Б4		9	1.131.1-25.2 4.1.24	ℓ=140	54	0,019
Б4		10	1.131.1-25.2 8.0.03	ℓ=1000	24	0,139
А3		11	1.131.1-25.2 0.0.02-07	Изделие закладное АВ1	4	

Взам.инв.N | Подп. и дата | Инв.N подл.

Формат	Зона	Поз.	Обозначение	Наименование	Кол.	Примечание
				1.131.1-25.2 8.0.00-03		КМ 47
				Сборочные единицы		
				Сетка арматурная		
А3		1	1.131.1-25.2 4.1.00-19	С 57	5	
А3		2	1.131.1-25.2 1.1.00-36	С 37	7	
А3		3	1.131.1-25.2 4.1.00-20	С 58	2	
А3		4	1.131.1-25.2 4.1.00-21	С 59	2	
				Детали		
				Проволока 5Вр I ГОСТ 6727-80		
Б4		5	1.131.1-25.2 8.0.04	ℓ=1340	9	0,186
Б4		6	1.131.1-25.2 8.0.01	ℓ=540	14	0,075
Б4		7	1.131.1-25.2 3.0.01	ℓ=1540	5	0,214
Б4		8	1.131.1-25.2 8.0.02	ℓ=260	14	0,036
Б4		9	1.131.1-25.2 1.1.13	ℓ=100	54	0,014
Б4		10	1.131.1-25.2 8.0.03	ℓ=1000	24	0,139
				Изделие закладное		
А3		11	1.131.1-25.2 0.0.02-08	АВ2	4	

Взам.инв.N | Подп. и дата | Инв.N подл.

Рис. 1

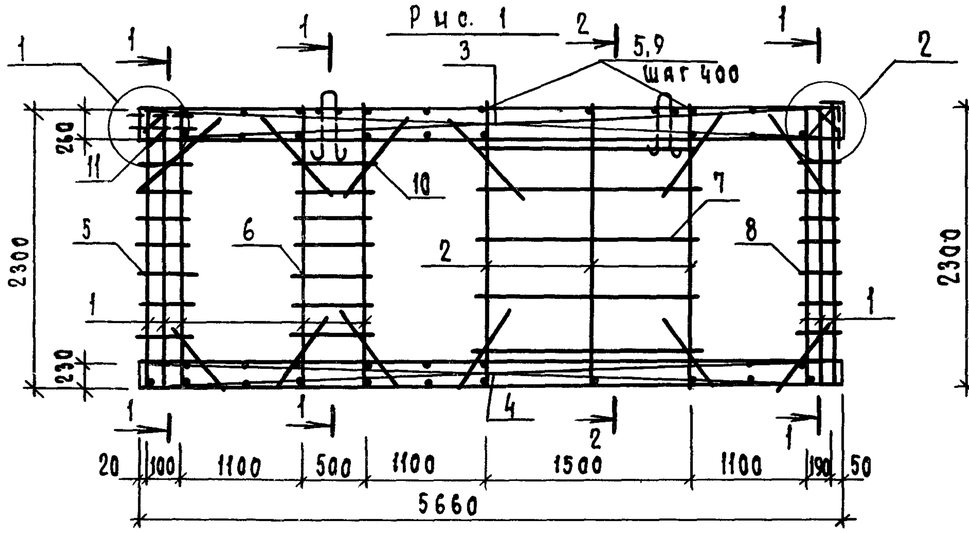

Рис. 2

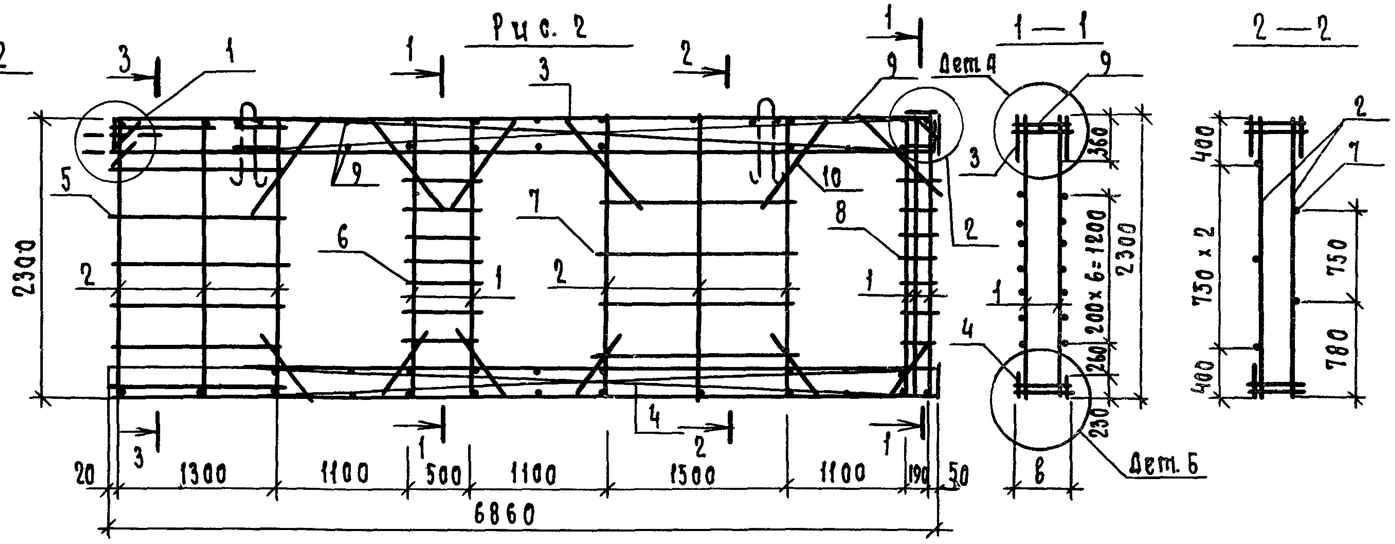

1—1

2—2

Рис. 3

остальное см. рис.2

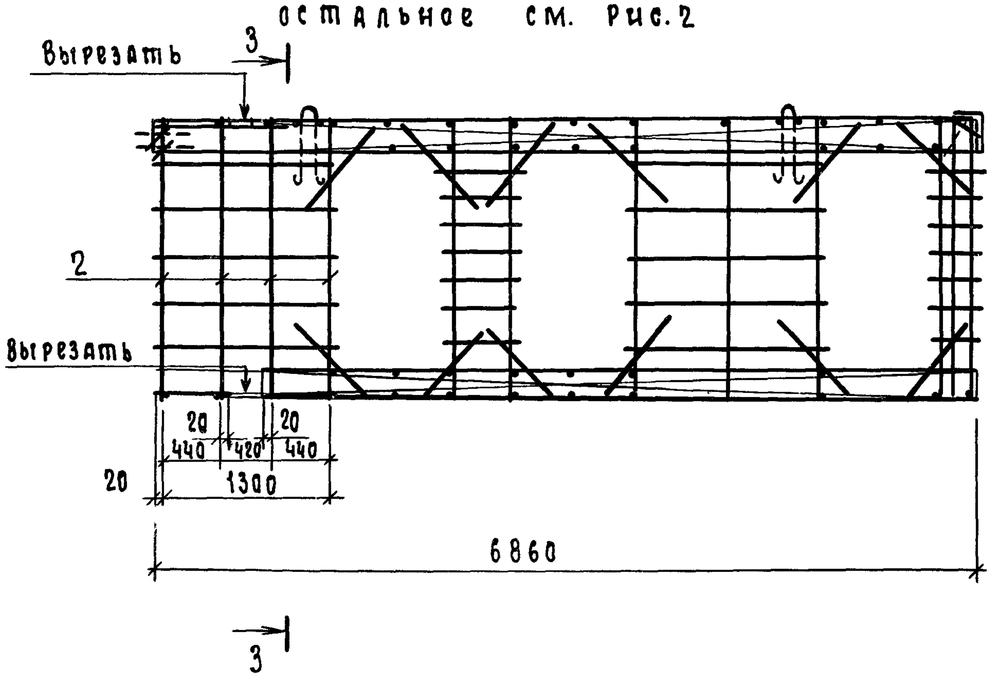

3—3

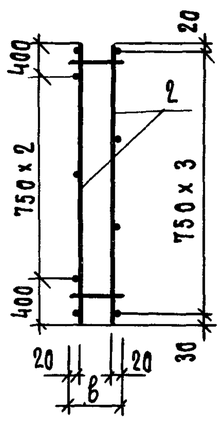

Дет. А

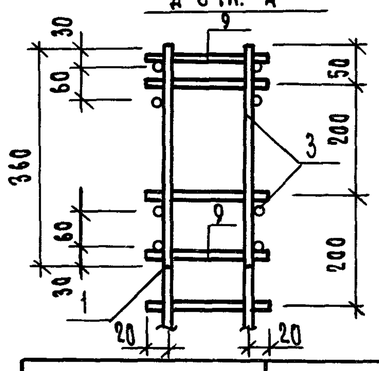

Дет. Б

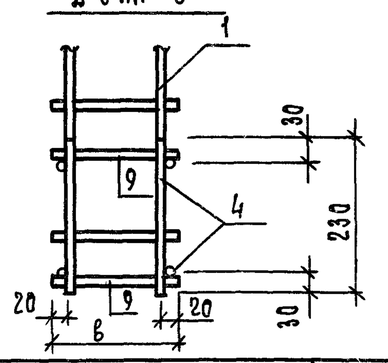

Обозначение	Марка	Рис.	Размеры, мм			Масса кг
			в			
1.131.1-25.2 8.0.00	КП 44	1	140			110,35
-01	КП 45	1	100			109,53
-02	КП 46	3	140			115,05
-03	КП 47	2	100			115,06

Нач.отд.	Гуров	
Н.контр.	Ильина	
ГИП	Гуров	
Рук.гр.	Канина	
Инж.	Копылова	

1.131.1-25.2 8.0.00 СБ

Каркас пространственный КП (КП44 ... КП47) Сборочный чертеж

Стадия	Масса	Масштаб
Р	см. табл.	
Лист	Листов 1	

ЛенЗНИИЭП

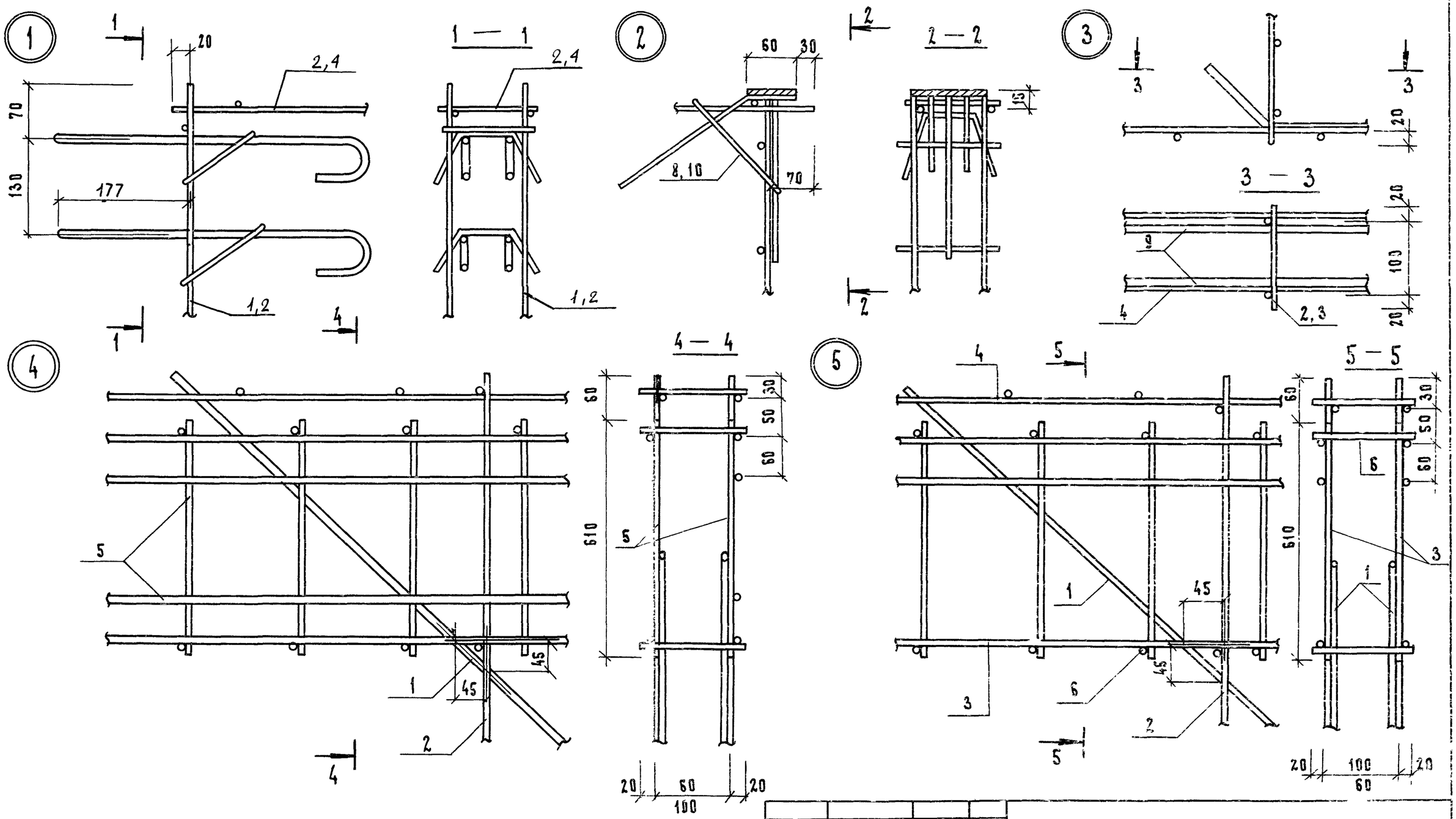

В узлах 1 и 2 условно не показаны каркасы перемычек.

Нач.отд.	Гуров		1131.4-25.2 ОС ООД1	
Н.контр.	Ильина		Узлы 1...12	Стадия: Р; Масса: ; Масштаб: 1:5
ГИП	Гуров			Лист 1; Листов 3
Рук.гр.	Канина			ЛенЗНИИЭП
Инжен.	Копылова			

Формат А3

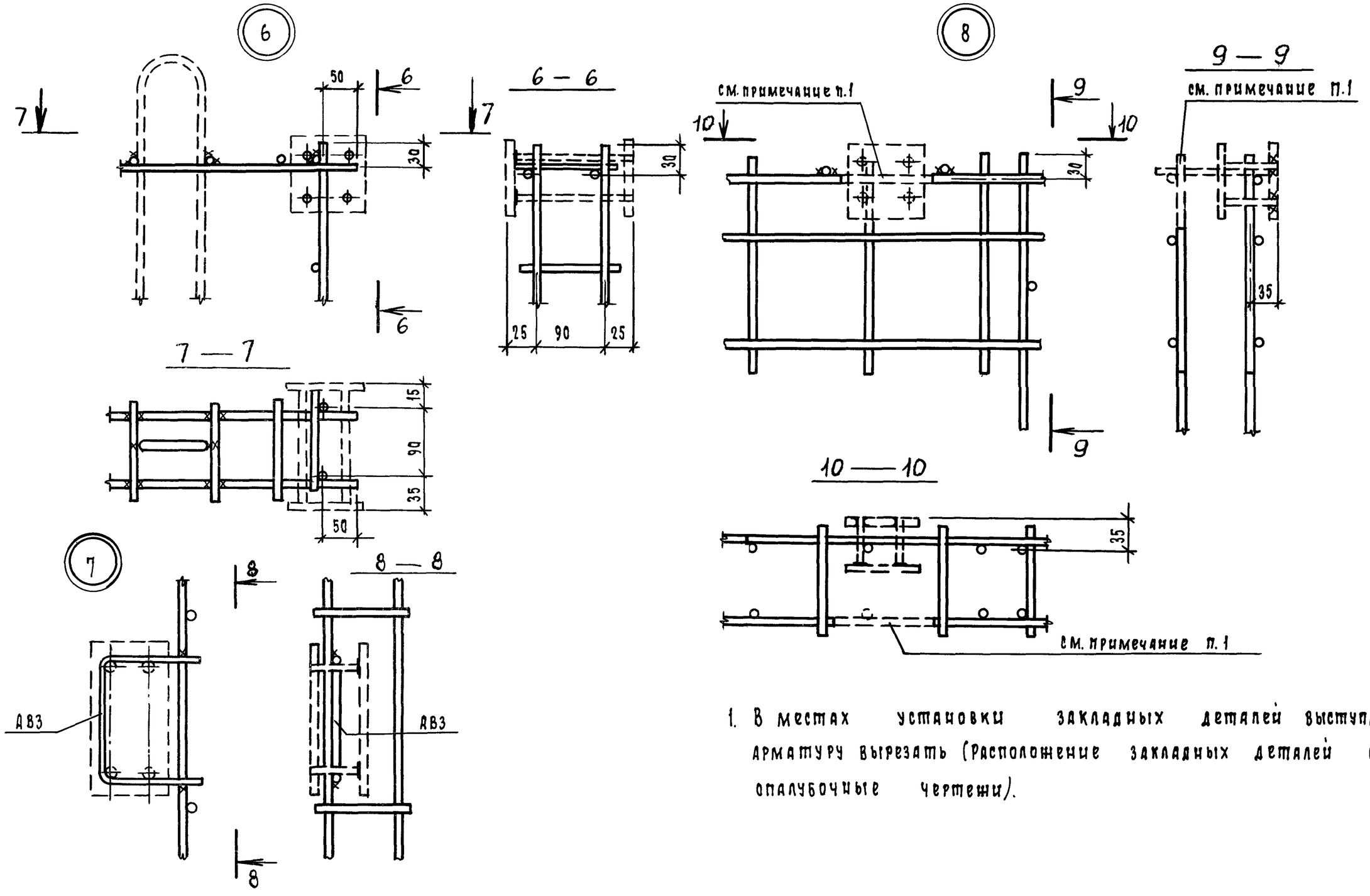

1. В местах установки закладных деталей выступающую арматуру вырезать (Расположение закладных деталей см. опалубочные чертежи).

Взам.инв.N			
Подп. и дата			
Инв. N подл.			

1.131.1-25.2 0.0.00Д1	Лист 2

Формат А3

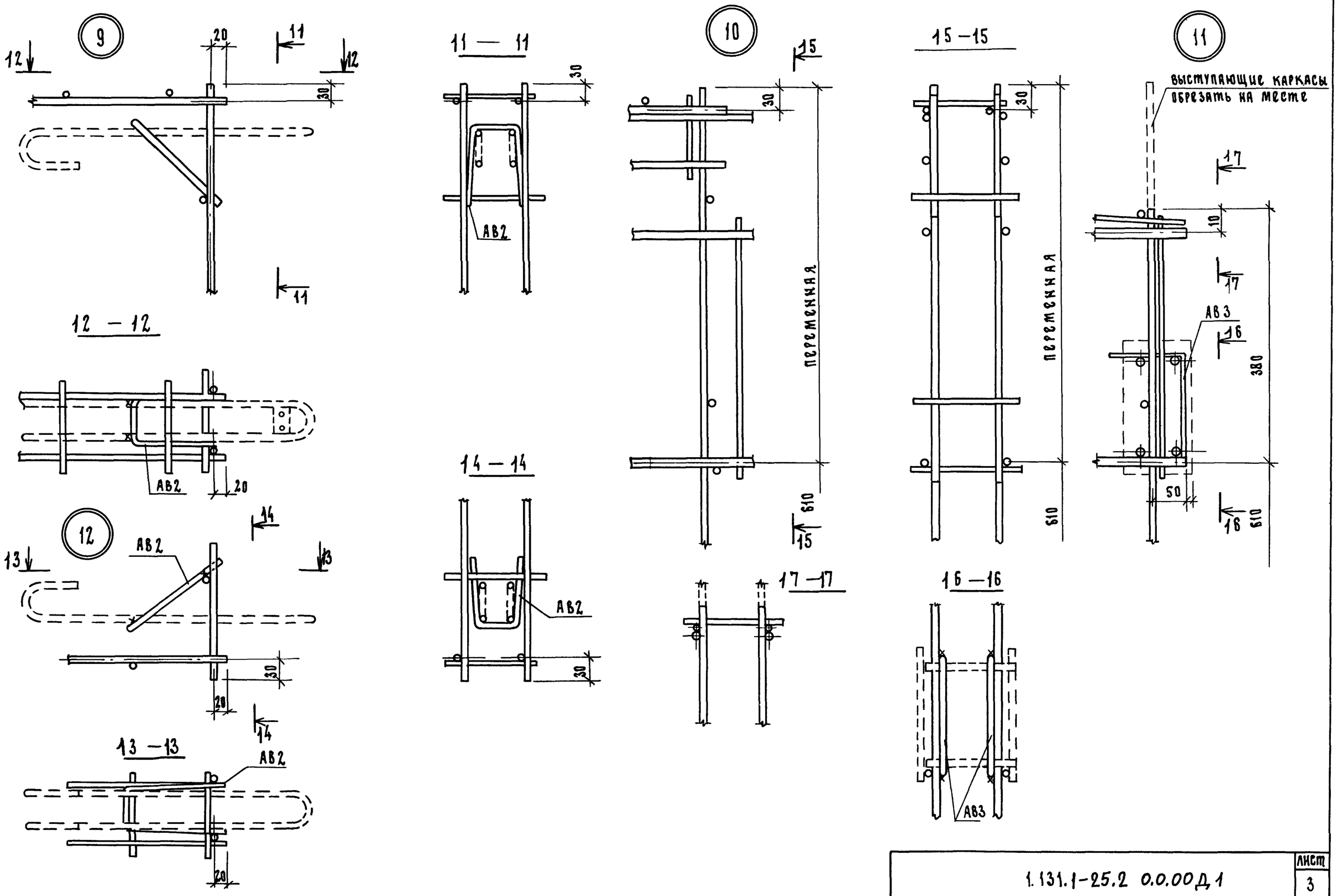

1.131.1-25.2 0.0.00Д.1	лист 3

Формат А3

Формат	Зона	Поз.	Обозначение	Наименование	Кол.	Примечание
				Документация		
А3			1.131.1-25.2 0.0.00ТО	Техническое описание		
А3			1.131.1-25.2 1.1.00СБ	Сборочный чертеж		
			Переменные данные для исполнений			
				Детали		
				1.131.1-25.2 1.1.00		С1
Б4		1	1.131.1-25.2 1.1.01	Проволока 5Вр-I ГОСТ 6727-80		
				ℓ=2830	2	0,393 кг
Б4		2	1.131.1-25.2 1.1.02	Проволока 3Вр-I ГОСТ 6727-80		
				ℓ=140	10	0,007 кг
				1.131.1-25.2 1.1.00-01		С2
				Детали		
Б4		1	1.131.1-25.2 1.1.03	Проволока 5Вр-I ГОСТ 6727-80		
				ℓ=5660	2	0,787 кг
Б4		2	1.131.1-25.2 1.1.02	Проволока 3Вр-I ГОСТ 6727-80		
				ℓ=140	19	0,007 кг
				1.131.1-25.2 1.1.00-02		С3
				Детали		
Б4		1	1.131.1-25.2 1.1.04	Проволока 5Вр-I ГОСТ 6727-80		
				ℓ=2300	2	0,320 кг
Б4		2	1.131.1-25.2 1.1.02	Проволока 3Вр-I ГОСТ 6727-80		
				ℓ=140	8	0,007 кг

Нач.отд.	Гуров		1.131.1-25.2 1.1.00
Н.контр.	Ильина		
ГИП	Гуров		Сетка С (С1... С37)
Рук.гр.	Канина		
Ст.инж.	Чернуха		

Стадия	Лист	Листов
Р	1	10

ЛенЗНИИЭП

Инв.№ подл. | Подп. и дата | Взам. инв.№

Формат	Зона	Поз.	Обозначение	Наименование	Кол.	Примечание
				1.131.1-25.2 1.1.00-03		С4
				Детали		
Б4		1	1.131.1-25.2 1.1.05	Проволока 5Вр-I ГОСТ 6727-80		
				ℓ=2900	2	0,403 кг
Б4		2	1.131.1-25.2 1.1.02	Проволока 3Вр-I ГОСТ 6727-80		
				ℓ=140	10	0,007 кг
				1.131.1-25.2 1.1.00-04		С5
				Детали		
Б4		1	1.131.1-25.2 1.1.01	Проволока 5Вр-I ГОСТ 6727-80		
				ℓ=2830	2	0,393 кг
Б4		2	1.131.1-25.2 1.1.06	Проволока 3Вр-I ГОСТ 6727-80		
				ℓ=100	10	0,005 кг
				1.131.1-25.2 1.1.00-05		С6
				Детали		
Б4		1	1.131.1-25.2 1.1.03	Проволока 5Вр-I ГОСТ 6727-80		
				ℓ=5660	2	0,787 кг
Б4		2	1.131.1-25.2 1.1.06	Проволока 3Вр-I ГОСТ 6727-80		
				ℓ=100	19	0,005 кг
				1.131.1-25.2 1.1.00-06		С7
				Детали		
Б4		1	1.131.1-25.2 1.1.07	Проволока 5Вр-I ГОСТ 6727-80		
				ℓ=6860	2	0,953 кг
Б4		2	1.131.1-25.2 1.1.06	Проволока 3Вр-I ГОСТ 6727-80		
				ℓ=100	23	0,005 кг
				1.131.1-25.2 1.1.00-07		С8
				Детали		
Б4		1	1.131.1-25.2 1.1.08	Проволока 5Вр-I ГОСТ 6727-80		
				ℓ=2750	2	0,382 кг
Б4		2	1.131.1-25.2 1.1.02	Проволока 3Вр-I ГОСТ 6727-80		
				ℓ=140	10	0,007 кг

1.131.1-25.2 1.1.00

Лист 2

Инв.№ подл. | Подп. и дата | Взам. инв.№

Формат	Зона	Поз.	Обозначение	Наименование	Кол.	Примечание
				1.131.1-25.2 1.1.00-08		С9
				Детали		
Б4		1	1.131.1-25.2 1.1.05	Проволока 5Вр-I ГОСТ 6727-80		
				ℓ=2900	2	0,403кг
Б4		2	1.131.1-25.2 1.1.07	Проволока 3Вр-I ГОСТ 6727-80		
				ℓ=140	10	0,007кг
				1.131.1-25.2 1.1.00-09		С10
				Детали		
Б4		1	1.131.1-25.2 1.1.09	Проволока 5Вр-I ГОСТ 6727-80		
				ℓ=2780	2	0,384кг
Б4		2	1.131.1-25.2 1.1.02	Проволока ф3Вр-I ГОСТ 6727-80		
				ℓ=140	10	0,007кг
				1.131.1-25.2 1.1.00-10		С11
				Детали		
Б4		1	1.131.1-25.2 1.1.10	12А III ГОСТ 5781-82 ℓ=2830	2	2,513
Б4		2	1.131.1-25.2 1.1.02	Проволока 5Вр-I ГОСТ 6727-80		
				ℓ=140	10	0,019
				1.131.1-25.2 1.1.00-11		С12
				Детали		
Б4		1	1.131.1-25.2 1.1.11	12А III ГОСТ 5781-82, ℓ=1550	4	1,376кг
Б4		2	1.131.1-25.2 1.1.12	Проволока 5Вр-I ГОСТ 6727-80		
				ℓ=610	11	0,085кг

Формат	Зона	Поз.	Обозначение	Наименование	Кол.	Примечание
				1.131.1-25.2 1.1.00-12		С13
				Детали		
Б4		1	1.131.1-25.2 1.1.11	12А III ГОСТ 5781-82 ℓ=2830	2	2,513кг
Б4		2	1.131.1-25.2 1.1.13	Проволока 5Вр-I ГОСТ 6727-80		
				ℓ=100	10	0,014
				1.131.1-25.2 1.1.00-13		С14
				Детали		
Б4		1	1.131.1-25.2 1.1.07	Проволока 5Вр-I ГОСТ 6727-80		
				ℓ=6860	2	0,953кг
Б4		2	1.131.1-25.2 1.1.02	Проволока ф3Вр-I ГОСТ 6727-80		
				ℓ=140	23	0,007кг
				1.131.1-25.2 1.1.00-14		С15
				Детали		
Б4		1	1.131.1-25.2 1.1.14	Проволока ф5Вр-I ГОСТ 6727-80		
				ℓ=3350	2	0,466кг
Б4		2	1.131.1-25.2 1.1.02	Проволока 3Вр-I ГОСТ 6727-80		
				ℓ=140	12	0,007кг

Взам. инв. № | Подп. и дата | Инв. № подл.

Формат	Зона	Поз.	Обозначение	Наименование	Кол.	Примечание
				1.131.1-25.2 1.1.00-15		С16
				Детали		
Б4		1	1.131.1-25.2 1.1.15	Проволока 5Вр-I ГОСТ 6727-80		
				ℓ=3500	2	0,486кг
Б4		2	1.131.1-25.2 1.1.02	Проволока 3Вр-I ГОСТ 6727-80		
				ℓ=140	12	0,007кг
				1.131.1-25.2 1.1.00-16		С17
				Детали		
Б4		1	1.131.1-25.2 1.1.16	Проволока 5Вр-I ГОСТ 6727-80		
				ℓ=3380	2	0,470кг
Б4		2	1.131.1-25.2 1.1.02	Проволока 3Вр-I ГОСТ 6727-80		
				ℓ=140	12	0,007кг
				1.131.1-25.2 1.1.00-17		С18
				Детали		
Б4		1	1.131.1-25.2 1.1.17	Проволока 5Вр-I ГОСТ 6727-80		
				ℓ=5900	2	0,820кг
Б4		2	1.131.1-25.2 1.1.02	Проволока 3Вр-I ГОСТ 6727-80		
				ℓ=140	39	0,007кг
				1.131.1-25.2 1.1.00-18		С19
				Детали		
Б4		1	1.131.1-25.2 1.1.18	12А III ГОСТ 5781-82 ℓ=1800	4	1,60кг
Б4		2	1.131.1-25.2 1.1.12	Проволока 5Вр I ГОСТ 6727-80		
				ℓ=610	12	0,084

Формат	Зона	Поз.	Обозначение	Наименование	Кол.	Примечание
				1.131.1-25.2 1.1.00-19		С20
				Детали		
Б4		1	1.131.1-25.2 1.1.16	Проволока 5Вр-I ГОСТ 6727-80		
				ℓ=3380	2	0,470кг
Б4		2	1.131.1-25.2 1.1.06	Проволока 3Вр-I ГОСТ 6727-80		
				ℓ=100	12	0,005кг
				1.131.1-25.2 1.1.00-20		С21
				Детали		
Б4		1	1.131.1-25.2 1.1.18	Проволока 5Вр-I ГОСТ 6727-80		
				ℓ=6500	2	0,903
Б4		2	1.131.1-25.2 1.1.02	Проволока 3Вр-I ГОСТ 6727-80		
				ℓ=140	22	0,007
				1.131.1-25.2 1.1.00-21		С22
				Детали		
Б4		1	1.131.1-25.2 1.1.19	14А III ГОСТ 5781-82 ℓ=2050	2	2,48кг
Б4		2	1.131.1-25.2 1.1.28	12А III ГОСТ 5781-82 ℓ=2050	1	1,82кг
Б4		3	1.131.1-25.2 1.1.12	Проволока 5Вр-I ГОСТ 6727-80		
				ℓ=610	14	0,093
				1.131.1-25.2 1.1.00-22		С23
				Детали		
Б4		1	1.131.1-25.2 1.1.20	Проволока 5Вр I ГОСТ 6727-80		
				ℓ=4130	2	0,574кг
Б4		2	1.131.1-25.2 1.1.06	Проволока 3Вр I ГОСТ 6727-80		
				ℓ=100	14	0,005кг

Взам. инв. № | Подп. и дата | Инв. № подл.

Формат	Зона	Поз.	Обозначение	Наименование	Кол.	Примечание
				1.131.1-25.2 1.1.00-23		С24
				Детали		
Б4		1	1.131.1-25.2 1.1.17	Проволока 5Вр-I ГОСТ 6727-80		
				ℓ=5900	2	0,820кг
Б4		2	1.131.1-25.2 1.1.02	Проволока 3Вр-I ГОСТ 6727-80		
				ℓ=140	20	0,007кг
				1.131.1-25.2 1.1.00-24		С25
				Детали		
Б4		1	1.131.1-25.2 1.1.20	Проволока 5Вр-I ГОСТ 6727-80		
				ℓ=4130	2	0,574кг
Б4		2	1.131.1-25.2 1.1.02	Проволока 3Вр-I ГОСТ 6727-80		
				ℓ=140	14	0,007кг
				1.131.1-25.2 1.1.00-25		С26
				Детали		
Б4		1	1.131.1-25.2 1.1.21	Проволока 5Вр-I ГОСТ 6727-80		
				ℓ=5330	2	0,741кг
Б4		2	1.131.1-25.2 1.1.06	Проволока 3Вр-I ГОСТ 6727-80		
				ℓ=100	18	0,005кг
				1.131.1-25.2 1.1.00-26		С27
				Детали		
Б4		1	1.131.1-25.2 1.1.21	Проволока 5Вр-I ГОСТ 6727-80		
				ℓ=5330	2	0,741кг
Б4		2	1.131.1-25.2 1.1.02	Проволока 3Вр-I ГОСТ 6727-80		
				ℓ=140	18	0,007кг

Формат	Зона	Поз.	Обозначение	Наименование	Кол.	Примечание
				1.131.1-25.2 1.1.00-27		С28
				Детали		
Б4		1	1.131.1-25.2 1.1.09	14А III ГОСТ 5781-82 ℓ=1350	2	1,627кг
Б4		2	1.131.1-25.2 1.1.23	12А III ГОСТ 5781-82 ℓ=1350	1	1,199кг
Б4		3	1.131.1-25.2 1.1.12	Проволока 5Вр-I ГОСТ 6727-80		
				ℓ=610	9	0,085кг
				1.131.1-25.2 1.1.00-28		С29
				Детали		
Б4		1	1.131.1-25.2 1.1.24	Проволока 5Вр-I ГОСТ 6727-80		
				ℓ=4460	2	0,620
Б4		2	1.131.1-25.2 1.1.06	Проволока 3Вр-I ГОСТ 6727-80		
				ℓ=100	15	0,005
				1.131.1-25.2 1.1.00-29		С30
				Детали		
Б4		1	1.131.1-25.2 1.1.25	Проволока 5Вр-I ГОСТ 6727-80		
				ℓ=3560	2	0,495
Б4		2	1.131.1-25.2 1.1.06	Проволока 3Вр-I ГОСТ 6727-80		
				ℓ=100	12	0,005

Инв. № подл. | Подп. и дата | Взам. инв. №

Формат А4

Формат	Зона	Поз.	Обозначение	Наименование	Кол.	Примечание
				1.131.1-25.2 1.1.00-30		С31
				Детали		
Б4		1	1.131.1-25.2 1.1.24	Проволока 5Вр-I ГОСТ 6727-80		
				ℓ=4460	2	0,620кг
Б4		2	1.131.1-25.2 1.1.02	Проволока 3Вр-I ГОСТ 6727-80		
				ℓ=140	15	0,007кг
				1.131.1-25.2 1.1.00-31		С32
				Детали		
Б4		1	1.131.1-25.2 1.1.25	Проволока 5Вр-I ГОСТ 6727-80		
				ℓ=3560	2	0,495кг
Б4		2	1.131.1-25.2 1.1.02	Проволока 3Вр-I ГОСТ 6727-80		
				ℓ=140	12	0,007кг
				1.131.1-25.2 1.1.00-32		С33
				Детали		
Б4		1	1.131.1-25.2 1.1.05	Проволока 5Вр-I ГОСТ 6727-80		
				ℓ=2900	2	0,403
Б4		2	1.131.1-25.2 1.1.02	Проволока 3Вр-I ГОСТ 6727-80		
				ℓ=140	10	0,007

Формат	Зона	Поз.	Обозначение	Наименование	Кол.	Примечание
				1.131.1-25.2 1.1.00-33		С34
				Детали		
Б4		1	1.131.1-25.2 1.1.26	Проволока 5Вр-I ГОСТ 6727-80		
				ℓ=1640	2	0,228кг
Б4		2	1.131.1-25.2 1.1.02	Проволока 3Вр-I ГОСТ 6727-80		
				ℓ=140	6	0,007кг
				1.131.1-25.2 1.1.00-34		С35
				Детали		
Б4		1	1.131.1-25.2 1.1.09	Проволока 5Вр-I ГОСТ 6727-80		
				ℓ=2780	2	0,386кг
Б4		2	1.131.1-25.2 1.1.02	Проволока 3Вр-I ГОСТ 6727-80		
				ℓ=140	10	0,007кг
				1.131.1-25.2 1.1.00-35		С36
				Детали		
Б4		1	1.131.1-25.2 1.1.27	Проволока 5Вр-I ГОСТ 6727-80		
				ℓ=1880	2	0,261кг
Б4		2	1.131.1-25.2 1.1.02	Проволока 3Вр-I ГОСТ 6727-80		
				ℓ=140	7	0,007кг
				1.131.1-25.2 1.1.00-36		С37
				Детали		
Б4		1	1.131.1-25.2 1.1.04	Проволока 5Вр-I, ГОСТ 6727-80		
				ℓ=2300	2	0,320кг
Б4		2	1.131.1-25.2 1.1.06	Проволока 3Вр-I, ГОСТ 6727-80		
				ℓ=100	8	0,005кг

Взам. инв. № | Подп. и дата | Инв. № подл.

Рис. 1

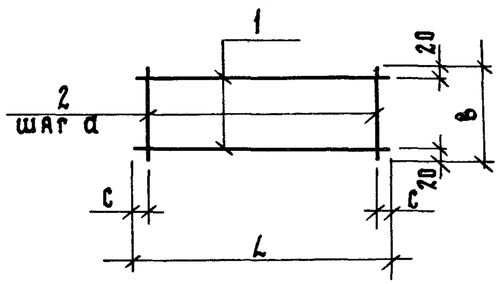

Рис. 2

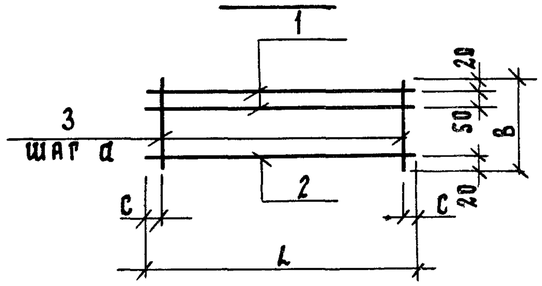

Рис. 3

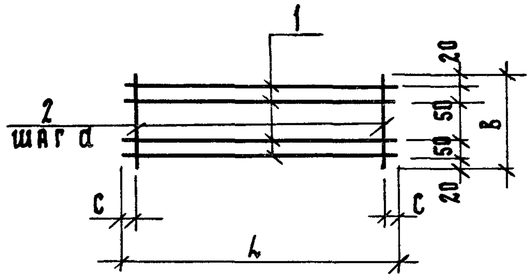

Обозначение	Марка	Рис	L мм	B мм	C мм	d мм	Масса кг
1.131.1-25.2 1.1.00	С 1	1	2830	140	65	300	0,86
-01	С 2	1	5660	140	130	300	1,71
-02	С 3	1	2300	140	100	300	0,70
-03	С 4	1	2900	140	100	300	0,88
-04	С 5	1	2830	100	65	300	0,84
-05	С 6	1	5660	100	130	300	1,67
-06	С 7	1	6860	100	130	300	2,02
-07	С 8	1	2750	140	25	300	0,83
-08	С 9	1	2900	140	100	300	0,88
-09	С 10	1	2780	140	40	300	0,84
-10	С 11	1	2830	140	65	300	5,22
-11	С 12	3	1550	610	25	150	6,43
-12	С 13	1	2830	100	65	300	5,17
-13	С 14	1	6860	140	130	300	2,07

Обозначение	Марка	Рис	L мм	B мм	C мм	a мм	Масса кг
1.131.1-25.2 1.1.00 -14	С 15	1	3350	140	25	300	1,02
-15	С 16	1	3500	140	100	300	1,06
-16	С 17	1	3380	140	40	300	1,02
-17	С 18	1	5900	140	100	300	1,92
-18	С 19	3	1800	610	75	150	7,41
-19	С 20	1	3380	100	40	300	1,00
-20	С 21	1	6500	140	100	300	1,96
-21	С 22	2	2050	610	50	150	7,90
-22	С 23	1	4130	100	115	300	1,22
-23	С 24	1	5900	140	100	300	1,78
-24	С 25	1	4130	140	115	300	1,25
-25	С 26	1	5330	100	115	300	1,57
-26	С 27	1	5330	140	115	300	1,61
-27	С 28	2	1350	610	75	150	5,26
-28	С 29	1	4460	100	130	300	1,31
-29	С 30	1	3560	100	130	300	1,05
-30	С 31	1	4460	140	130	300	1,34
-31	С 32	1	3560	140	130	300	1,07
-32	С 33	1	2900	140	100	300	0,88
-33	С 34	1	1640	140	70	300	0,50
-34	С 35	1	2780	140	40	300	0,84
-35	С 36	1	1880	140	40	300	0,60
-36	С 37	1	2300	100	300	300	0,68

1.131.1-25.2 1.1.00 С

Нач.отд.	Туров	
Н.констр.	Ильина	
ГИП	Туров	
Рук.гр.	Канина	
Ст.инж.	Черчуха	

Сетка С
(С1.... С37)
Сборочный чертеж

Стадия	Масса	Масштаб
Р	см. табл.	
Лист	Листов 1	

ЛенЗНИИЭП

Формат А3

Формат	Зона	Поз.	Обозначение	Наименование	Кол.	Примечание
				Документация		
А3			1.131.1-25.2 00.00 ТО	Техническое описание		
А3			1.131.1-25.2 4.1.00 СБ	Сборочный чертеж		
				1.131.1-25.2 4.1.00-24		С62
				Детали		
Б4		1	1.131.1-25.2 4.1.01	Проволока 5ВрI ГОСТ 6727-80		
				ℓ= 1230	2	0,171 кг
Б4		2	1.131.1-25.2 1.1.02	Проволока 3ВрI ГОСТ 6727-80		
				ℓ= 140	4	0,007 кг
				1.131.1-25.2 4.1.00		С38
				Детали		
Б4		1	1.131.1-25.2 4.1.02	8А III ГОСТ 5781-82		
				ℓ= 2780	2	1,098 кг
Б4		2	1.131.1-25.2 4.1.03	Проволока 3ВрI ГОСТ 6727-80		
				ℓ= 150	9	0,008 кг
				1.131.1-25.2 4.1.00-01		С39
				Детали		
Б4		1	1.131.1-25.2 4.1.04	12А III ГОСТ 5781-82		
				ℓ= 2900	2	2,575 кг
Б4		2	1.131.1-25.2 4.1.05	Проволока 5ВрI ГОСТ 6727-80		
				ℓ= 160	28	0,022 кг

Нач.отд	Гуров		1.131.1-25.2 4.1.00
Н.контр.	Ильина		Сетка С (С38... С62)
ГИП	Гуров		Стадия: Р; Лист: 1; Листов: 6
Рук.гр.	Канина		ЛенЗНИИЭП
Инж.	Черпуха		

Формат	Зона	Поз.	Обозначение	Наименование	Кол.	Примечание
				1.131.1-25.2 4.1.00-02		С40
				Детали		
Б4		1	1.131.1-25.2 4.1.06	14А III ГОСТ 5781-82		
				ℓ= 3500	2	4,235 кг
Б4		2	1.131.1-25.2 4.1.05	Проволока 5ВрI ГОСТ 6727-80		
				ℓ= 160	36	0,022 кг
				1.131.1-25.2 4.1.00-03		С41
				Детали		
Б4		1	1.131.1-25.2 4.1.07	12А III ГОСТ 5781-82		
				ℓ= 4700	2	4,174 кг
Б4		2	1.131.1-25.2 4.1.05	Проволока 5ВрI ГОСТ 6727-80		
				ℓ= 160	47	0,022 кг
				1.131.1-25.2 4.1.00-04		С42
				Детали		
Б4		1	1.131.1-25.2 4.1.08	Проволока 5ВрI ГОСТ 6727-80		
				ℓ= 1920	2	0,267 кг
Б4		2	1.131.1-25.2 1.1.02	Проволока 3ВрI ГОСТ 6727-80		
				ℓ= 140	7	0,007 кг
				1.131.1-25.2 4.1.00-05		С43
				Детали		
Б4		1	1.131.1-25.2 4.1.09	12А III ГОСТ 5781-82		
				ℓ= 1860	2	1,776 кг
Б4		2	1.131.1-25.2 4.1.10	Проволока 5ВрI ГОСТ 6727-80		
				ℓ= 120	19	0,017

Взам. инв.N | Подп. и дата | Инв.N подл.

1.131.1-25.2 4.1.00 — Лист 2

Формат	Зона	Поз.	Обозначение	Наименование	Кол.	Примечание
				1.131.1-25.2 4.1.00-06		С44
				Детали		
Б4		1	1.131.1-25.2 4.1.11	12 А III ГОСТ 5781-82		
				ℓ=2930	2	2,646 кг
Б4		2	1.131.1-25.2 4.1.12	Проволока 5Вр I ГОСТ 6727-80		
				ℓ=380	30	0,053 кг
				1.131.1-25.2 4.1.00-07		С45
				Детали		
Б4		1	1.131.1-25.2 4.1.13	8 А III ГОСТ 5781-82		
				ℓ=4500	2	1,777 кг
Б4		2	1.131.1-25.2 4.1.14	Проволока 5Вр I ГОСТ 6727-80		
				ℓ=150	30	0,02 кг
				1.131.1-25.2 4.1.00-08		С46
				Детали		
Б4		1	1.131.1-25.2 4.1.15	8 А III ГОСТ 5781-82 ℓ=5380	2	2,125 кг
Б4		2	1.131.1-25.2 4.1.16	Проволока 5Вр I ГОСТ 6727-80		
				ℓ=130	36	0,018 кг
				1.131.1-25.2 4.1.00-09		С47
				Детали		
Б4		1	1.131.1-25.2 4.1.17	Проволока 5Вр I ГОСТ 6727-80		
				ℓ=1830	2	0,254 кг
Б4		2	1.131.1-25.2 1.1.02	Проволока 3Вр I ГОСТ 6727-80		
				ℓ=140	4	0,007

Формат	Зона	Поз.	Обозначение	Наименование	Кол.	Примечание
				1.131.1-25.2 4.1.00-10		С48
				Детали		
Б4		1	1.131.1-25.2 4.1.18	8 А III ГОСТ 5781-82		
				ℓ=4150	2	1,639 кг
Б4		2	1.131.1-25.2 4.1.16	Проволока 5Вр I ГОСТ 6727-80		
				ℓ=130	28	0,018 кг
				1.131.1-25.2 4.1.00-11		С49
				Детали		
Б4		1	1.131.1-25.2 4.1.19	Ф12 А III ГОСТ 5781-82		
				ℓ=2150	2	1,90 кг
Б4		2	1.131.1-25.2 4.1.20	Проволока 5Вр I ГОСТ 6727-80		
				ℓ=280	15	0,039 кг
				1.131.1-25.2 4.1.00-12		С50
				Детали		
Б4		1	1.131.1-25.2 4.1.21	8 А III ГОСТ 5781-82		
				ℓ=4260	2	1,683 кг
Б4		2	1.131.1-25.2 4.1.16	Проволока 5Вр I ГОСТ 6727-80		
				ℓ=130	29	0,018 кг
				1.131.1-25.2 4.1.00-13		С51
				Детали		
Б4		1	1.131.1-25.2 4.1.22	8 А III ГОСТ 5781-82		
				ℓ=4180	2	1,651 кг
Б4		2	1.131.1-25.2 4.1.16	Проволока 5Вр I ГОСТ 6727-80		
				ℓ=130	28	0,018 кг

Взам. инв. N | Подп. и дата | Инв. N подл.

Формат	Зона	Поз.	Обозначение	Наименование	Кол.	Примечание
				1.131.1-25.2 4.1.00-14		С52
				Детали		
Б4		1	1.131.1-25.2 4.1.23	16А ⅢГОСТ 5781-82 ℓ=2500	2	3,945 кг
Б4		2	1.131.1-25.2 4.1.24	Проволока 5Вр I ГОСТ 6727-80		
				ℓ=140	25	0,019 кг
				1.131.1-25.2 4.1.00-15		С53
				Детали		
Б4		1	1.131.1-25.2 1.1.03	Проволока 5Вр I ГОСТ 6727-80		
				ℓ=5660	2	0,787 кг
Б4		2	1.131.1-25.2 1.1.02	Проволока 3Вр I ГОСТ 6727-80		
				ℓ=140	19	0,007 кг
				1.131.1-25.2 4.1.00-16		С54
				Детали		
Б4		1	1.131.1-25.2 4.1.25	12А Ⅲ ГОСТ 5781-82 ℓ=2300	2	2,042 кг
Б4		2	1.131.1-25.2 4.1.24	Проволока 5Вр I ГОСТ 6727-80		
				ℓ=140	12	0,019 кг
				1.131.1-25.2 4.1.00-17		С55
				Детали		
Б4		1	1.131.1-25.2 4.1.26	12А Ⅲ ГОСТ 5781-82 ℓ=5660	4	5,026 кг
Б4		2	1.131.1-25.2 4.1.27	Проволока 5Вр I ГОСТ 6727-80		
				ℓ=360	37	0,05 кг
				1.131.1-25.2 4.1.00-18		С56
				Детали		
Б4		1	1.131.1-25.2 4.1.26	12А Ⅲ ГОСТ 5781-82 ℓ=5660	2	5,026 кг
Б4		2	1.131.1-25.2 4.1.28	Проволока 5Вр I ГОСТ 6727-80		
				ℓ=230	37	0,032 кг

Формат	Зона	Поз.	Обозначение	Наименование	Кол.	Примечание
				1.131.1-25.2 4.1.00-19		С57
				Детали		
Б4		1	1.131.1-25.2 4.1.25	12А Ⅲ ГОСТ 5781-82 ℓ=2300	2	2,042 кг
Б4		2	1.131.1-25.2 1.1.13	Проволока 5Вр I ГОСТ 6727-80		
				ℓ=100	12	0,014 кг
				1.131.1-25.2 4.1.00-20		С58
				Детали		
Б4		1	1.131.1-25.2 4.1.29	12А Ⅲ ГОСТ 5781-82 ℓ=6860	4	6,092 кг
Б4		2	1.131.1-25.2 4.1.27	Проволока 5Вр I ГОСТ 6727-80		
				ℓ=360	45	0,05 кг
				1.131.1-25.2 4.1.00-21		С59
				Детали		
Б4		1	1.131.1-25.2 4.1.29	12А Ⅲ ГОСТ 5781-82 ℓ=6860	2	6,092
Б4		2	1.131.1-25.2 4.1.28	Проволока 5Вр I ГОСТ 6727-80		
				ℓ=230	45	0,032
				1.131.1-25.2 4.1.00-22		С60
				Детали		
Б4		1	1.131.1-25.2 4.1.30	12А Ⅲ ГОСТ 5781-82 ℓ=6050	4	5,372 кг
Б4		2	1.131.1-25.2 4.1.27	Проволока 5Вр I ГОСТ 6727-80		
				ℓ=360	41	0,05 кг
				1.131.1-25.2 4.1.00-23		С61
				Детали		
Б4		1	1.131.1-25.2 4.1.30	12А Ⅲ ГОСТ 5781-82 ℓ=6050	2	5,372 кг
Б4		2	1.131.1-25.2 4.1.28	Проволока 5Вр I ГОСТ 6727-80		
				ℓ=230	41	0,032 кг

Взам. инв. № | Подп. и дата | Инв. № подл.

Рис. 1

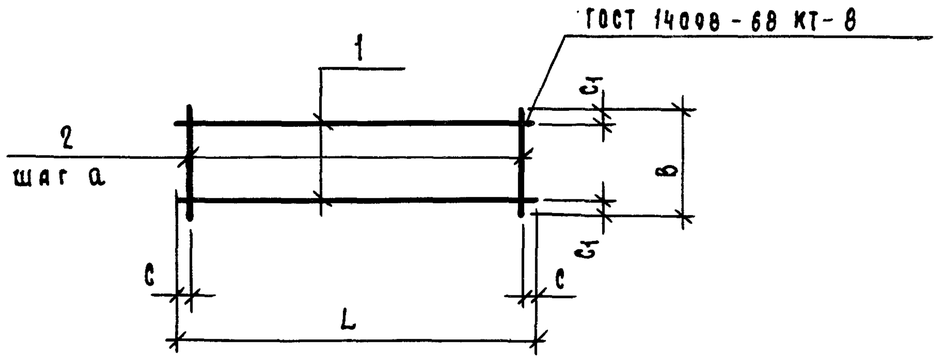

Рис. 2

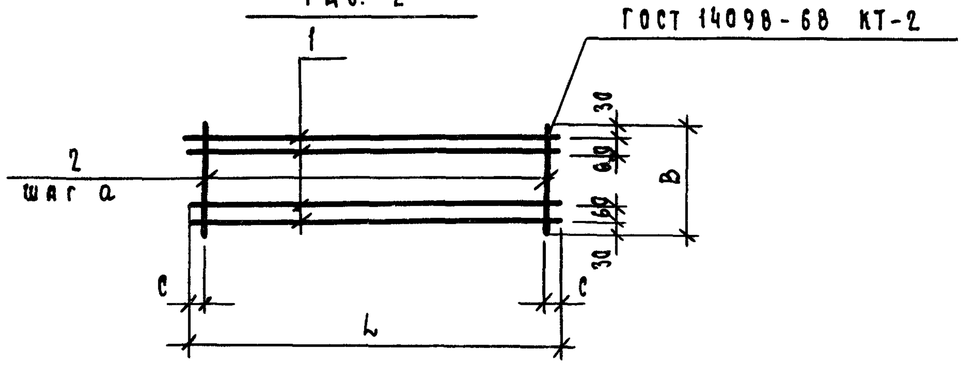

Обозначение	Марка	Рис.	L мм	B мм.	a шаг мм	C мм	C_1 мм	Масса, кг
1.131.1-25.2 4.1.00	С38	1	2780	150	300	190	20	2,27
-01	С39	1	2900	160	100	100	25	6,77
-02	С40	1	3500	160	100	100	25	9,26
-03	С41	1	4700	160	100	50	25	9,38
-04	С42	1	1920	140	300	60	25	0,58
-05	С43	1	1860	120	100	30	20	3,87
-06	С44	1	2930	380	100	65	20	6,88
-07	С45	1	4500	150	150	75	20	4,15
-08	С46	1	5380	130	150	65	20	4,90

Обозначение	Марка	Рис.	L мм.	B мм	a шаг мм	C мм	C_1 мм	Масса кг
1.131.1-25.2 4.1.00-09	С47	1	1830	140	300	165	25	0,54
-10	С48	1	4150	130	150	50	20	3,78
-11	С49	1	2150	280	150	50	25	4,38
-12	С50	1	4260	130	150	50	20	3,89
-13	С51	1	4180	130	150	65	20	3,81
-14	С52	1	2500	140	100	50	20	8,36
-15	С53	1	5660	140	300	80	20	1,70
-16	С54	1	2300	140	200	50	20	4,31
-17	С55	2	5660	360	150	130	30	21,95
-18	С56	1	5660	230	150	130	20	11,23
-19	С57	1	2300	100	200	50	20	4,25
-20	С58	2	6860	360	150	130	30	26,62
-21	С59	1	6860	230	150	130	20	13,62
-22	С60	2	6050	360	150	25	30	23,54
-23	С61	1	6050	230	150	25	20	12,06
-24	С62	1	1230	140	300	165	25	0,37

Нач.отд.	Гуров	
Н.контр.	Цыбина	
ГИП	Гуров	
Рук.гр.	Канина	
Ст.инж.	Чернуха	

1.131.1-25.2 4.1.00 СБ

Сетка С (С38 ... С62). Сборочный чертеж

Стадия	Лист	Листов
Р		1

ЛенЗНИИЭП

Формат А3

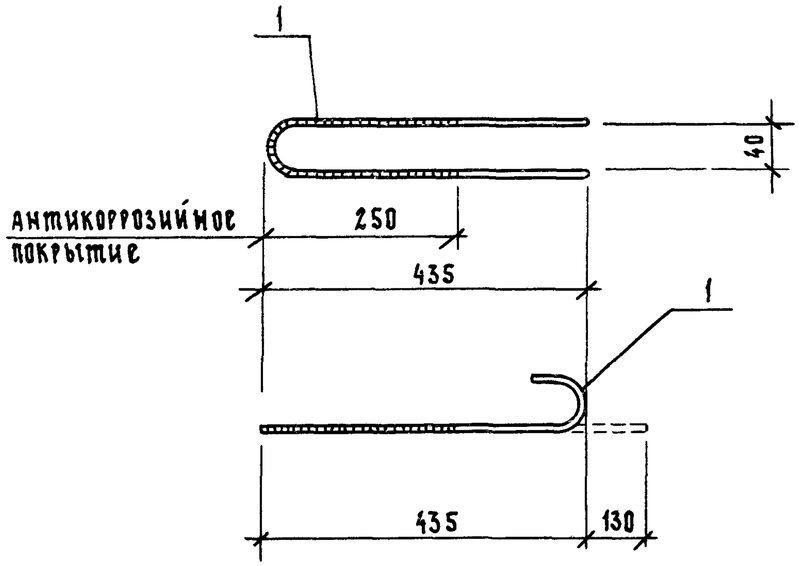

Формат	Зона	Поз.	Обозначение	Наименование	Кол.	Прим.
				Документация		
А3			1.131.1-25.2 0.0.00ТО	Техническое описание		
				Детали		
Ст		1	1.131.1-25.2 0.0.01	12 АI ГОСТ 5781-82, ℓ=1160	1	1,03

1.131.1-25.2 0.0.01

Изделие закладное (АП1)

Стадия	Масса	Масштаб
Р	1,03кг	–
Лист	Листов 1	

Нач.отд.	Гуров	
Н.контр.	Ильина	
ГИП	Гуров	
Рук.гр.	Канина	
Инжен.	Копылова	

ЛенЗНИИЭП

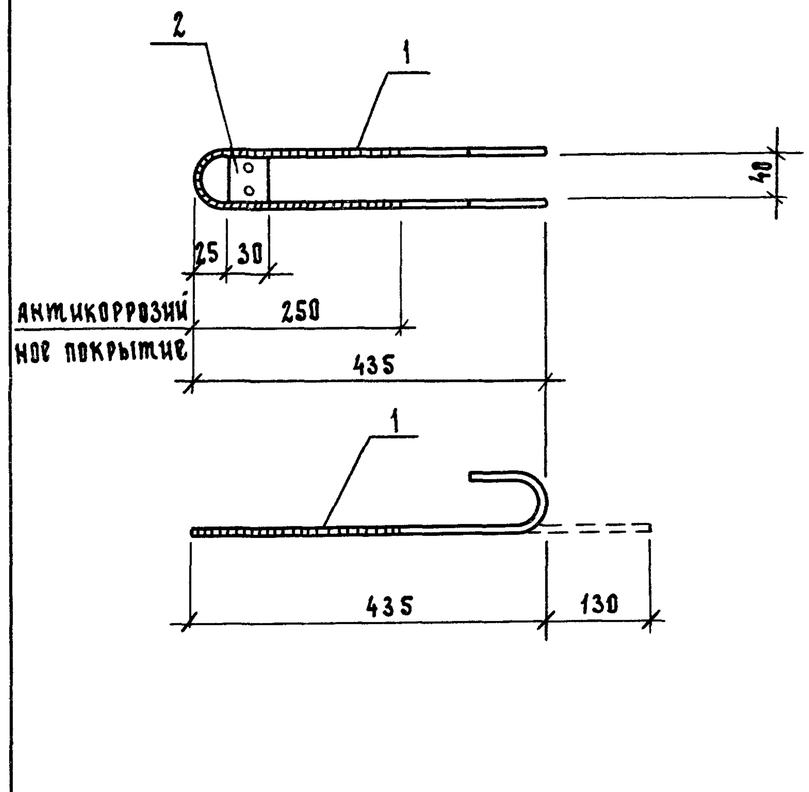

Формат	Зона	Поз.	Обозначение	Наименование	Кол.	Прим.
				Документация		
А3			1.131.1-25.2 0.0.00ТО	Техническое описание		
				Детали		
Бч		1	1.131.1-25.2 0.0.01	12 АI ГОСТ 5781-82; ℓ=1160	1	1,03
Бч		2	1.131.1-25.2 0.1.02	-30×6 ГОСТ 103-76 ℓ=40	1	0,06

1.131.1-25.2 0.1.00

Изделие закладное (АП2)

Стадия	Масса	Масштаб
Р	1,09кг	–
Лист	Листов 1	

Нач.отд.	Гуров	
Н.контр.	Ильина	
ГИП	Гуров	
Рук.гр.	Канина	
Инжен.	Копылова	

ЛенЗНИИЭП

Взам. инв.№ | Подп. и дата | Инв.№ подл.

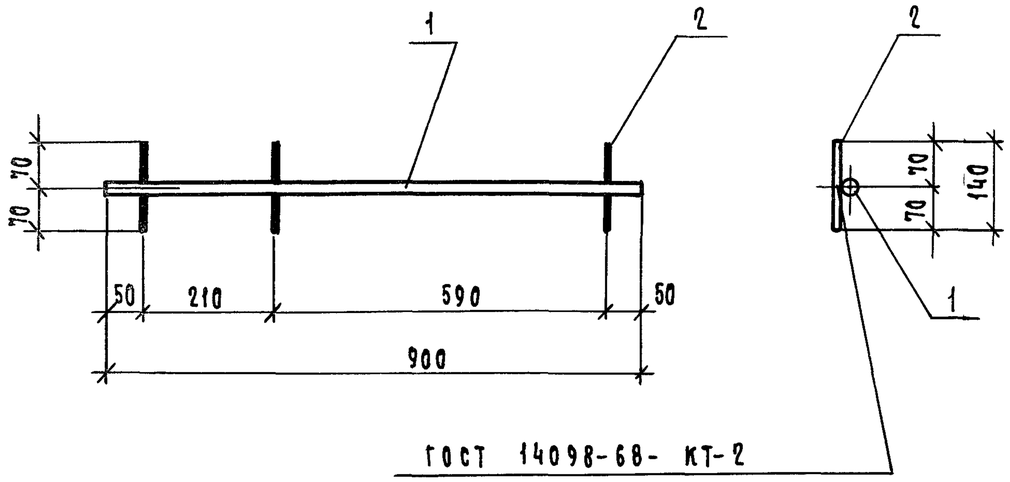

Формат	Зона	Поз.	Обозначение	Наименование	Кол.	Прим.
				Документация		
А3			1.131.1-25.2 0.0.00ТО	Техническое описание		
				Детали		
Б4		1	1.131.1-25.2 0.2.01	12 А I ГОСТ 5781-82, ℓ=900	1	0,80
Б4		2	1.131.1-25.2 0.2.02	5 Вр I ГОСТ 6727-80, ℓ=140	3	0,02

Нач.отд.	Гуров		
Н.контр.	Ильина		
ГИП	Гуров		
Рук.гр.	Канина		
Инж.	Копылова		

1.131.1-25.2 0.2.00

Изделие закладное (АП 3)

Стадия	Масса	Масштаб
Р	0,86	—
Лист	Листов 1	

ЛенЗНИИЭП

Формат А4

Взам. инв. N | Подп. и дата | Инв. N подл.

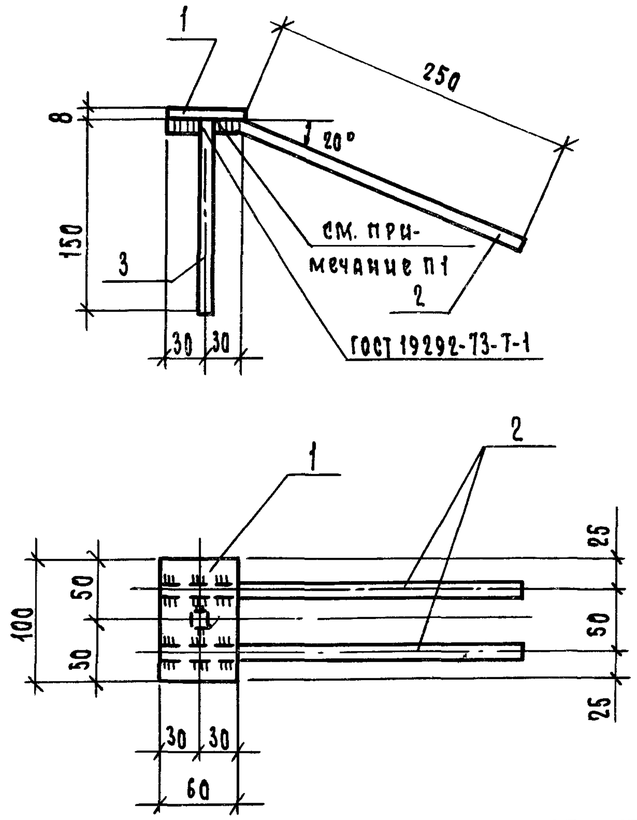

1. Сварку производить дуговыми фланговыми швами электродами типа Э-42, высота сварных швов $h_{шв}$= 6 мм.

Формат	Зона	Поз.	Обозначение	Наименование	Кол.	Прим.
				Документация		
А3			1.131.1-25.2 0.0.00ТО	Техническое описание		
				Детали		
Б4		1	1.131.1-25.2 0.3.01	-60×8 ГОСТ 103-76 ℓ=100	1	0,38
Б4		2	1.131.1-25.2 0.3.02	10 А III ГОСТ 5781-82; ℓ=310	2	0,19
Б4		3	1.131.1-25.2 0.3.03	10 А III ГОСТ 5781-82, ℓ=160	1	0,10

Нач.отд.	Гуров		
Н.контр.	Ильина		
ГИП	Гуров		
Рук.гр.	Канина		
Инж.	Копылова		

1.131.1-25.2 0.3.00

Изделие закладное (М1)

Стадия	Масса	Масштаб
Р	0,86	—
Лист	Листов 1	

ЛенЗНИИЭП

Взам. инв. N | Подп. и дата | Инв. N подл.

Зона	Поз.	Обозначение	Наименование	Кол.	Примечание
			Документация		
		1.131.1-25.2 0.4.00 СБ	Сборочный чертеж		
		1.131.1-25.2 0.0.00 ТО	Техническое описание		
		Переменные данные	для исполнений		
			1.131.1-25.2 0.4.00		М3
			Детали		
	1	1.131.1-25.2 0.4.01	-100×10 ГОСТ 103-76 ℓ=100	1	0,75
	2	1.131.1-25.2 0.4.02	Ф10А-III ГОСТ 5781-82 ℓ=130	4	0,08
	3	1.131.1-25.2 0.4.01	-100×10 ГОСТ 103-76 ℓ=100	1	0,75
			1.131.1-25.2 0.4.00-01		М4
			Детали		
	1	1.131.1-25.2 0.4.03	-100×10 ГОСТ 103-76 ℓ=200	1	1,53
	2	1.131.1-25.2 0.4.02	10А-III ГОСТ 5781-82 ℓ=130	4	0,08
	3	1.131.1-25.2 0.4.03	-100×10 ГОСТ 103-76 ℓ=200	1	1,53
			1.131.1-25.2 0.4.00-02		М5
			Детали		
	1	1.131.1-25.2 0.4.01	-100×10 ГОСТ 103-76, ℓ=100	1	0,75
	2	1.131.1-25.2 0.4.04	10А-III ГОСТ 5781-82, ℓ=80	4	0,07
	3	1.131.1-25.2 0.4.01	-100×10 ГОСТ 103-76, ℓ=100	1	0,75
			1.131.1-25.2 0.4.00-03		М6
			Детали		
	1	1.131.1-25.2 0.4.03	-100×10 ГОСТ 103-76, ℓ=200	1	1,55
	2	1.131.1-25.2 0.4.05	10А-III ГОСТ 5781-82, ℓ=60	4	0,07
	3	1.131.1-25.2 0.4.03	-100×10 ГОСТ 103-76 ℓ=200	1	1,53

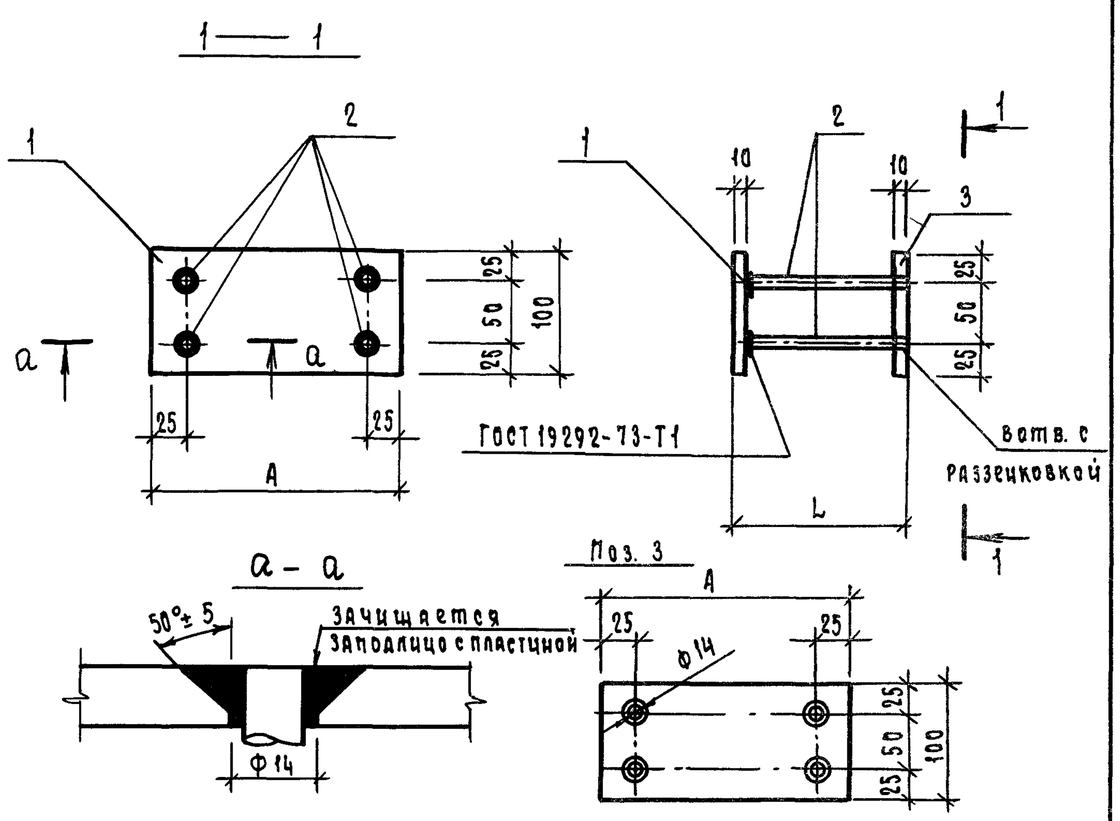

Обозначение	Марка	Размеры, мм A	L		Масса кг
1.131.1-25.2 0.4.00	М3	100	140		1,82
— 01	М4	200	140		3,38
— 02	М5	100	70		1,78
— 03	М6	200	70		3,34

1.131.1-25.2 0.4.00

Нач.отд.	Гуров	
Н.контр.	Ильина	
ГИП	Гуров	
Рук.гр.	Канина	
Инж.	Копылова	

Изделие закладное (М3... М6)

Стадия	Лист	Листов
Р		1

ЛенЗНИИЭП

Взам.инв.N | Подп. и дата | Инв.N подл.

1.131.1-25.2 0.4.00 СБ

Нач.отд.	Гуров	
Н.контр.	Ильина	
ГИП	Гуров	
Рук.гр.	Канина	
Инж.	Копылова	

Изделие закладное (М3..., М6) Сборочный чертеж

Стадия	Масса	Масштаб
Р	см. табл.	1:5
Лист	Листов 1	

ЛенЗНИИЭП

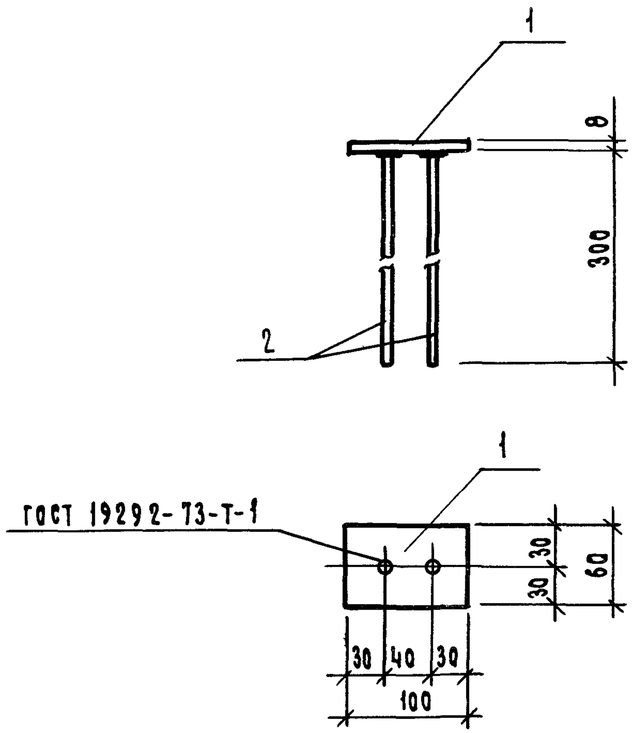

Формат	Зона	Поз.	Обозначение	Наименование	Кол.	Прим.
				Документация		
А3			1.131.1-25.2 0.0.00ТО	Техническое описание		
				Детали		
А3		1	1.131.1-25.2 0.5.01	-60×8 ГОСТ 103-76, ℓ=100	1	0.38
Бч		2	1.131.1-25.2 0.5.02	10 АI ГОСТ 5781-82, ℓ=310	2	0.19

Взам. инв. N | Подп. и дата | Инв. N подл.

Нач. отд.	Гуров	
Н. контр.	Ильина	
ГИП	Гуров	
Рук. гр.	Канина	
Инж.	Копылова	

1.131.1-25.2 0.5.00

Изделие закладное (М2)

Стадия	Масса	Масштаб
Р	0.76	—
Лист	Листов 1	

ЛенЗНИИЭП

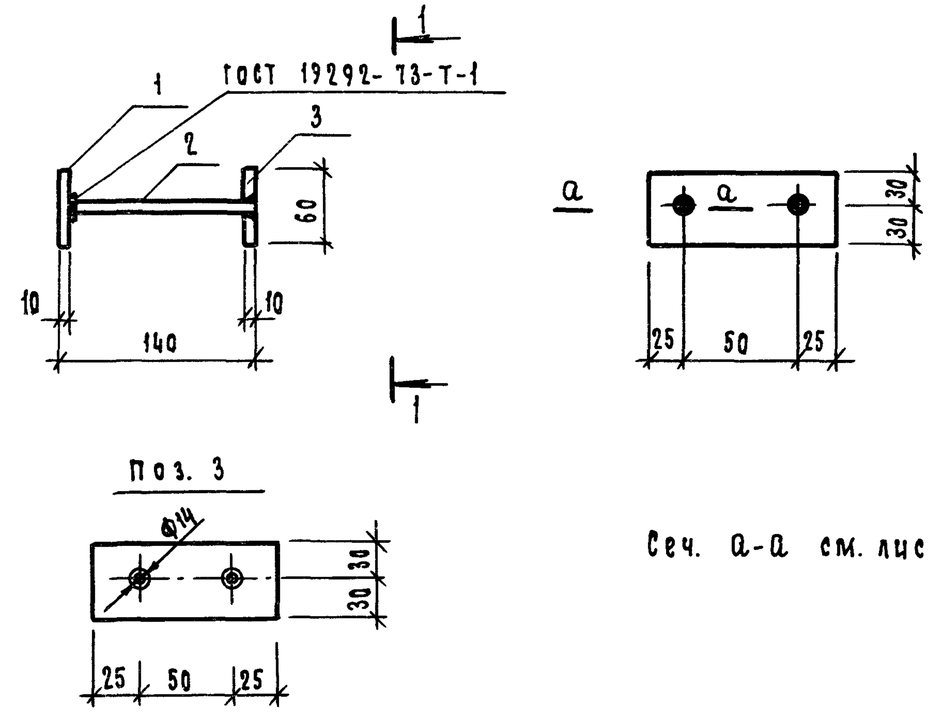

Сеч. а-а см. лист

Формат	Зона	Поз.	Обозначение	Наименование	Кол.	Прим.
				Документация		
А3			1.131.1-25.2 0.0.00ТО	Техническое описание		
				Детали		
Бч		1	1.131.1-25.2 0.6.01	-60×10 ГОСТ 103-76, ℓ=100	1	0.47
Бч		2	1.131.1-25.2 0.6.02	10 АIII ГОСТ 5781-82, ℓ=130	2	0.08
А3		3	1.131.1-25.2 0.6.01	-60×10 ГОСТ 103-76, ℓ=100	1	0.47

Взам. инв. N | Подп. и дата | Инв. N подл.

Нач. отд.	Гуров	
Н. контр.	Ильина	
ГИП	Гуров	
Рук. гр.	Канина	
Инж.	Копылова	

1.131.1-25.2 0.6.00

Изделие закладное (М1)

Стадия	Масса	Масштаб
Р	1.10	—
Лист	Листов 1	

ЛенЗНИИЭП

Рис. 1

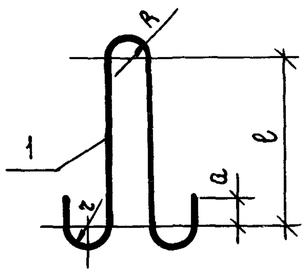

Рис. 2

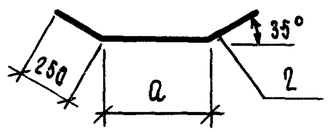

Рис. 3

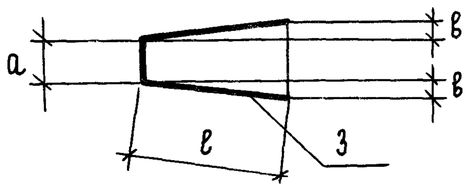

Формат	Зона	Поз.	Обозначение	Наименование	Кол. на исполн. 1.131.1-25.2 0.0.02 —	01	02	03	04	05	06	07	08	09	Примечание
				Детали											
				Сталь стержневая											
				ГОСТ 5781-82											
А3		1	1.131.1-25.2 0.0.02	10 А-I ℓ= 1340	1										
			-01	16 А-I ℓ= 1980		1									
			-02	18 А-I ℓ= 2120			1								
			-03	20 А-I ℓ= 2430				1							
			-04	22 А-I ℓ= 2570					1						
А3		2	-05	12 А-III ℓ= 1500						1					
			-06	12 А-III ℓ= 1780							1				
				Проволока 5вр1											
				ГОСТ 6727-80											
А3		3	-07	ℓ= 310								1			
			-08	ℓ= 330									1		
			-09	ℓ= 425										1	

Обозначение	Марка	Рис.	Размеры, мм R	r	a	ℓ	в		Масса изделия кг
1.131.1-25.2 0.0.02-	П1	1	30	20	30	380	—		0,8
-01	П2	1	30	30	50	570	—		3,1
-02	П3	1	30	30	50	640	—		4,2
-03	П4	1	40	40	70	680	—		6,0
-04	П5	1	40	40	50	750	—		7,7
-05	СО1	2	—	—	1000	—	—		1,3
-06	СО2	2	—	—	1280	—	—		1,6
-07	АВ1	3	—	—	70	120	0		0,04
-08	АВ2	3	—	—	70	130	20		0,04
-09	АВ3	3	—	—	165	130	0		0,06

Нач. отд.	Гуров	
Н. контр.	Ильина	
ГИП	Гуров	
Рук. гр.	Канина	

1.131.1-25.2 0.0.02

Петля (П1... П5).
Стержень отдельный (СО1, СО2),
Изделие закладное (АВ1... АВ3)

Стадия	Масса	Масштаб
Р	см. табл.	
Лист	Листов 1	

ПенЗНИИЭП

Инв. N подл. | Подп. и дата | Взам. инв. N

Формат А3