ТИПОВЫЕ КОНСТРУКЦИИ, ИЗДЕЛИЯ И УЗЛЫ ЗДАНИЙ И СООРУЖЕНИЙ

СЕРИЯ 3.006.1-3/83

СБОРНЫЕ ЖЕЛЕЗОБЕТОННЫЕ КОНСТРУКЦИИ ТОННЕЛЕЙ

ВЫПУСК 1-1

ТОННЕЛИ С ПРИМЕНЕНИЕМ УГОЛКОВЫХ СТЕНОВЫХ ЭЛЕМЕНТОВ СТЕНОВЫЕ БЛОКИ, ПЛИТЫ ДНИЩА РАБОЧИЕ ЧЕРТЕЖИ

20969 - 01

ТИПОВЫЕ КОНСТРУКЦИИ, ИЗДЕЛИЯ И УЗЛЫ ЗДАНИЙ И СООРУЖЕНИЙ

СЕРИЯ 3.006.1-3/83

СБОРНЫЕ ЖЕЛЕЗОБЕТОННЫЕ КОНСТРУКЦИИ ТОННЕЛЕЙ

ВЫПУСК 1-1

ТОННЕЛИ С ПРИМЕНЕНИЕМ УГОЛКОВЫХ СТЕНОВЫХ ЭЛЕМЕНТОВ СТЕНОВЫЕ БЛОКИ, ПЛИТЫ ДНИЩА РАБОЧИЕ ЧЕРТЕЖИ

РАЗРАБОТАНЫ ИНСТИТУТОМ МОСИНЖПРОЕКТ
ГЛАВАПУ МОСГОРИСПОЛКОМА

ГЛАВНЫЙ ИНЖЕНЕР ИНСТИТУТА САМОХВАЛОВ Ю.М.
ГЛАВНЫЙ ИНЖЕНЕР ПРОЕКТА ПЕРЕГУДОВА А.А.

УТВЕРЖДЕНЫ И ВВЕДЕНЫ
В ДЕЙСТВИЕ ГОССТРОЕМ СССР
С 01.05.86,
ПОСТАНОВЛЕНИЕ ОТ 19.12.85 №237

Обозначение	Наименование	Стр.
3.006.1-3/83.1-1-0.0 ТО	Техническое описание	2-4
3.006.1-3/83.1-1-0.0 ВМС	Выборка стали	5-7
3.006.1-3/83.1-1-1.0	Стеновые блоки СБ 21-3...СБ 36-15	8-11
3.006.1-3/83.1-1-1.0 СБ	Стеновые блоки СБ 21-3...СБ 36-15	
	Сборочный чертеж	12-15
3.006.1-3/83.1-1-2.0	Стеновые блоки СБ21д-3...СБ36д-15	16-20
3.006.1-3/83.1-1-2.0 СБ	Стеновые блоки СБ21д-3...СБ 36д-15	
	Сборочный чертеж	21-24
3.006.1-3/83.1-1-3.0	Плиты днища ПД 21-8...ПД 48-15	25-27
3.006.1-3/83.1-1-3.0 СБ	Плиты днища ПД 21-8...ПД 48-15	
	Сборочный чертеж	28-31
3.006.1-3/83.1-1-0.0 Д	Схемы испытаний	32-34
3.006.1-3/83.1-1-РМ1	Ведомость расхода арматурной стали	35-37
3.006.1-3/83.1-1-РМ2	Ведомость расхода цемента и	
	инертных материалов	38,39

Взам. инв. № | Подпись и дата | Инв. № подл.

Нач.отд.	Козеева		
Гл.спец.	Афонин		
Гл.инж.пр.	Перегудова		

3.006.1-3/83.1-1-0.0

Содержание

Стадия	Лист	Листов
Р		1

Мосинжпроект

1. Общая часть

Настоящий выпуск серии 3.006.1-3/83 содержит рабочие чертежи стеновых блоков и плит днища тоннелей с применением уголковых стеновых элементов.

Состав серии, материалы для проектирования, включающие нагрузки, расчетные схемы тоннелей, габаритные схемы, общие чертежи тоннелей, таблицы для подбора сборных железобетонных изделий, расход материалов и номенклатура изделий приведены в выпуске 0, арматурные изделия – в выпуске 1-4.

2. Технические требования

2.1. Конструкции приняты из тяжелого бетона, марка бетона по прочности на сжатие для стеновых блоков и плит днища принята М 300. Марка бетона по морозостойкости назначается в каждом конкретном проекте в зависимости от режима эксплуатации и климатических условий строительства в соответствии с требованиями СНиП II-21-75 „Бетонные и железобетонные конструкции. Нормы проектирования", таблица 9.

2.2. Материалы для приготовления бетона должны соответствовать действующим стандартам или техническим условиям на эти материалы.

2.3. Величину отпускной прочности бетона изделий назначает

Взам. инв. № | Подпись и дата | Инв. № подл.

Нач.отд.	Козеева	
Гл.спец.	Афонин	
Гл.инж.пр.	Перегудова	

3.006.1-3/83.1-1-0.0 ТО

Техническое описание

Стадия	Лист	Листов
Р.	1	5

Мосинжпроект

изготовитель по согласованию с проектной организацией, осуществляющей привязку изделий, и основным потребителем (заказчиком) в соответствии с ГОСТ 13015-75.

2.4. Арматура принята классов А-I и А-III по ГОСТ 5781-82 и класса Вр-I по ГОСТ 6727-80.

2.5. Монтажные петли приняты из горячекатаной арматуры класса А-I марок ВСт3сп2 и ВСт3пс2. В случае, если возможен монтаж конструкций при расчетной зимней температуре ниже минус 40°С, для монтажных петель не допускается применять сталь марки ВСт3пс2.

2.6. Армирование железобетонных изделий предусмотрено сварными сетками и каркасами (отдельными стержнями для плит днища), объединяемыми на кондукторе в объемный каркас при помощи сварочных клещей или вязальной проволоки.

2.7. Толщина защитного слоя бетона для рабочей арматуры принята 20мм.

2.8. Проектное положение арматурных изделий и толщину защитного слоя бетона следует фиксировать при помощи бетонных или пластмассовых фиксаторов.

2.9. Стеновые блоки и плиты днища должны быть изготовлены в соответствии с ГОСТ 13015.0-83 „Конструкции и изделия бетонные и железобетонные сборные. Общие технические требования."

Порядок установки и объединения на кондукторе арматурных изделий в объемный каркас, например для стеновых блоков, может быть принят следующим:

а) устанавливаются каркасы типа Кр1;

б) устанавливаются и объединяются с каркасами типа Кр1

Инв. № подл. | Подпись и дата | Взам. инв. №

каркасы типа Кр2 путем приварки (или вязки) продольных стержней каркасов типа Кр2 к продольным или поперечным стержням каркасов типа Кр1;

в) соединительные стержни поз. 7 привариваются к продольным стержням каркаса типа Кр1;

г) устанавливаются сетки типа С1 и объединяются с каркасами типа Кр1 путем приварки или вязки монтажной арматуры сеток типа С1 к продольным стержням каркасов типа Кр1;

д) сетки типа С2 и С3 объединяются путем приварки или вязки поперечных стержней между собой и соединения с сетками типа С1 и каркасами типа Кр1.

2.10. Стеновые блоки и плиты днища тоннелей предусмотрено изготавливать в стальных формах, удовлетворяющих требованиям ГОСТ 18886-73*.

2.11. При изготовлении стеновых блоков и плит днища допускаемые отклонения от проектных размеров не должны превышать:

по длине и ширине	± 10 мм
по толщине	± 5 мм
по размерам вырезов, выступов	± 5 мм.

Разность длин диагоналей изделий не должна превышать 8 мм при площади изделия до 8м² и ±12мм при площади изделия свыше 8м².

2.12. Допускаемые отклонения по толщине защитного слоя арматуры не должны превышать ±5мм.

2.13. Обнажение арматуры на поверхности изделий не допускается.

2.14. В бетоне стеновых блоков и плит днища, поставляемых потребителю, не допускается трещин, за исключением усадочных

Инв. № подл. | Подпись и дата | Взам. инв. №

и поверхностных технологических трещин, ширина которых не должна превышать 0,1 мм.

3. Правила приемки

3.1. Изделия должны приниматься техническим контролем предприятия-изготовителя в соответствии с требованиями ГОСТ 13015.1-81 и техническими требованиями, приведенными в настоящем техническом описании.

3.2. Приемка должна производиться партиями не менее 5 изделий.

3.3. Геометрические размеры, форму, качество поверхностей следует проверять осмотром и измерением.

3.4. Отпускная прочность бетона, прочность бетона по морозостойкости проверяются по данным лабораторных журналов.

3.5. Допускается, по соглашению между изготовителем и потребителем, приемку изделий производить поштучно.

3.6. Результаты приемочного контроля должны быть записаны в журналах ОТК или заводской лаборатории.

4. Методы контроля и испытаний, маркировка

4.1. Размеры, непрямолинейность изделий, вес, толщину защитного слоя бетона до арматуры, качество поверхностей и внешний вид изделий следует проверять по ГОСТ 13015-75, ГОСТ 13015.0-83.

4.2. Испытание сварных соединений арматурных изделий и соединительных изделий и оценка их прочности и качества производится по ГОСТ 10982-75.

4.3. Прочность бетона на сжатие следует определять по ГОСТ 10180-78. Допускается определять фактическую прочность бетона в

изделиях ультразвуковым методом по ГОСТ 17624-78 с учетом однородности и прочности бетона.

4.4. Морозостойкость бетона определяется по ГОСТ 10060-76 (не реже одного раза в шесть месяцев).

4.5. Перед началом массового изготовления конструкций и в дальнейшем при их изменении или при изменении технологии изготовления должны производиться испытания нагружением на прочность и трещиностойкость в соответствии с ГОСТ 8829-77. Схемы испытания, величины контрольных разрушающих нагрузок при испытании на прочность и контрольных нагрузок по ширине раскрытия трещин приведены в докум.-0.0д.

4.6. Маркировка изделий должна отвечать требованиям ГОСТ 13015.2-81.

4.7. Маркировочные знаки должны быть нанесены на внешней поверхности изделий.

4.8. Предприятие-изготовитель должно сопровождать каждую принятую техническим контролем партию изделий или часть партии паспортом, оформленным в соответствии с ГОСТ 13015.3-81 „Конструкции и изделия бетонные и железобетонные сборные. Документ о качестве".

5. Складирование и транспортирование

Складирование и транспортирование изделий должно отвечать требованиям ГОСТ 13015.4-84 и техническим требованиям, приведенным в выпуске 0. (лист 10 докум.-00П3).

Марка изделия	Изделия арматурные																						Общий расход, кг
	Арматура класса																						
	Вр-I		А-I								А-III												
	ГОСТ 6727-80		ГОСТ 5781-82								ГОСТ 5781-82												
	⌀5	итого	⌀8	⌀10	⌀12	⌀14	⌀16	⌀18	⌀20	итого	⌀6	⌀8	⌀10	⌀12	⌀14	⌀16	⌀18	⌀20	⌀22	⌀25		итого	
СБ 21-3	14,19	14,19			1,88	3,04				4,92		33,03	27,92									60,95	80,06
СБ 21-5	14,19	14,19			1,88	3,04				4,92			65,88	19,76								85,60	104,71
СБ 21-8	14,19	14,19			1,88	3,04				4,92				94,74	26,88							121,62	140,73
СБ 21-11	14,21	14,21	6,55			3,04	4,40			13,99				120,85		35,36						156,21	184,41
СБ 21-12	15,65	15,65	6,55			3,04	4,40			13,99				132,41		53,04						185,45	215,09
СБ 21-15	3,87	3,87	22,39			3,04	4,40			29,83	9,24			55,71	104,29		67,20					236,44	270,14
СБ 24-3	15,23	15,23			1,88		4,40			6,28		16,54	43,29	21,92								81,75	103,26
СБ 24-5	15,23	15,23			1,88		4,40			6,28			56,60	39,92								96,52	118,03
СБ 24-8	15,20	15,20			1,88		4,40			6,28				99,60	29,84							129,44	150,92
СБ 24-11	5,31	5,31	15,39			3,04	4,40			22,83	9,90			122,83		39,18						171,91	200,05
СБ 24-12	7,47	7,47	19,67			3,04	4,40			27,11	15,84			103,11	43,89	58,80						221,64	256,22
СБ 24-15	6,03	6,03	23,63			3,04	4,40			31,07	15,84			55,59	108,75		74,40					254,56	291,66
СБ 30-3	17,23	17,23				3,04	4,40			7,44			60,47	26,24	30,32							117,03	141,70
СБ 30-5	17,23	17,23				3,04	4,40			7,44			14,16	42,77	98,70							155,63	180,30
СБ 30-8	13,67	13,67	14,44			3,04	4,40			21,88				76,95	32,70	86,24						195,89	231,44
СБ 30-11	8,19	8,19	23,60			3,04		6,22		32,86	19,80			112,47	43,89	70,56						246,72	287,77
СБ 30-12	5,61	5,61	65,36			3,04		6,22		74,62				20,40	79,29	57,38	165,36					322,43	402,66
СБ 30-15	4,17	4,17	69,32			3,04		6,22		78,58					27,76	157,19	165,36					350,31	433,06
СБ 36-3	19,26	19,26					4,40	6,22		10,62			69,52	30,64	36,24							136,40	166,28
СБ 36-5	15,48	15,48	17,65				4,40	6,22		28,27			14,16	96,02	41,76	47,12						199,06	242,81
СБ 36-8	3,87	3,87	56,30				4,40	6,22		66,92				20,40	88,35	207,88						316,63	387,42
СБ 36-11	6,78	6,78	79,99				4,40		8,74	93,13				20,40	145,41	143,10						308,91	408,82
СБ 36-12	6,78	6,78	76,48				4,40		8,74	89,62				20,40		133,40	104,40	111,72				369,92	466,32
СБ 36-15	4,98	4,98	81,36				4,40		8,74	94,50					27,76		273,32	111,72				412,80	512,28

Инв. № подл. | Подпись и дата | Взам. инв. №

Нач. отд.	Козеева	
Гл. спец.	Афонин	
Н. контр.	Бударина	
Гл. инж. пр.	Перегудова	
Ст. инж.	Бударина	
Инж.	Бахмурова	

3.006.1-3/83.1-1-0.0 ВМС

Выборка стали

Стадия	Лист	Листов
Р	1	3

Мосинжпроект

Марка изделия	Изделия арматурные																						Общий расход, кг
	Арматура класса																						
	Вр-I		А-I								А-III												
	ГОСТ 6727-80		ГОСТ 5781-82								ГОСТ 5781-82												
	ф5	Итого	ф8	ф10	ф12	ф14	ф16	ф18	ф20	Итого	ф6	ф8	ф10	ф12	ф14	ф16	ф18	ф20	ф22	ф25		Итого	
СБ 21д-3	5,89	5,89		1,71						1,71		12,18	12,16									24,34	31,94
СБ 21д-5	5,89	5,89		1,71						1,71			24,32	9,88								34,20	41,82
СБ 21д-8	5,89	5,89		1,71						1,71				25,12	26,84							51,96	59,56
СБ 21д-11	5,89	5,89	2,67	1,71						4,38				27,50	17,06	17,68						62,24	72,51
СБ 21д-12	4,43	4,43	6,63	1,71						8,34				7,60	44,11		22,40					74,11	86,88
СБ 21д-15	1,53	1,53	14,51	1,71						16,22					54,43		22,40					76,83	94,58
СБ 24д-3	6,39	6,39		1,71						1,71		4,88	18,18	10,96								34,02	42,12
СБ 24д-5	6,39	6,39		1,71						1,71			11,52	31,52								43,04	51,14
СБ 24д-8	6,39	6,39		1,71						1,71				26,20	29,76							55,96	64,04
СБ 24д-11	2,05	2,05	7,10		2,82					9,92	3,90			28,54	18,54	19,60						70,58	82,55
СБ 24д-12	2,05	2,05	7,10		2,82					9,92	3,90			7,60	47,07		24,80					83,37	95,34
СБ 24д-15	2,25	2,25	10,66		2,82					13,48	5,88				63,57		37,20					106,65	122,38
СБ 27д-8	4,40	4,40	6,32		2,82					9,14				7,60	33,20	39,04						79,84	93,38
СБ 27д-15	1,35	1,35	26,04		2,82					28,84					10,32	47,92	75,00					133,24	163,45
СБ 30д-3	7,28	7,28			2,82					2,82			23,00	13,12	15,16							51,28	61,38
СБ 30д-5	7,28	7,28			2,82					2,82			5,28	25,56	33,00							63,84	73,94
СБ 30д-8	5,40	5,40	7,22		2,82					10,04				7,60	34,46	43,12						85,18	100,62
СБ 30д-11	3,01	3,01	8,50		2,82					11,32	7,32			18,84	16,17	52,42						94,75	109,08
СБ 30д-12	1,99	1,99	26,80		2,82					29,62				7,60	22,12	21,14	82,68					133,54	165,15
СБ 30д-15	1,47	1,47	28,24		2,82					31,06					10,32	50,04	82,68					143,04	175,57
СБ 33д-8	1,40	1,40	23,30		2,82					26,12				7,60	23,00	90,88						121,48	149,00
СБ 33д-15	1,62	1,62	27,12		2,82					29,94	2,86				10,32	22,26	48,60	99,62				183,66	215,22
СБ 36д-3	8,20	8,20			2,82					2,82			17,98	26,80	18,12							62,90	73,92
СБ 36д-5	5,83	5,83	8,82		2,82					11,64			5,28	18,04	36,56	23,56						83,44	100,91
СБ 36д-8	1,40	1,40	24,80		2,82					27,62				7,60	24,52	96,64						128,76	157,78
СБ 36д-11	2,26	2,26	27,44			4,56				32,00	2,86			7,60	52,60	63,60						126,66	160,92
СБ 36д-12	2,38	2,38	20,26			4,56				24,82		11,50		7,60	27,42	41,34	63,92					151,78	178,98
СБ 36д-15	1,74	1,74	22,02			4,56				26,58		11,50			10,32		52,20	134,79				208,81	237,13

Инв.№ подл. | Подпись и дата | Взам. инв.№

Марка изделия	Изделия арматурные																						Общий расход, кг
	Арматура класса																						
	Вр-I		А-I								А-III												
	ГОСТ 6727-80		ГОСТ 5781-82								ГОСТ 5781-82												
	⌀5	итого	⌀8	⌀10	⌀12	⌀14	⌀16	⌀18	⌀20	итого	⌀6	⌀8	⌀10	⌀12	⌀14	⌀16	⌀18	⌀20	⌀22	⌀25		итого	
ПД 21-8	0,77	0,77	6,90	1,14						8,04			27,00									27,00	35,81
ПД 21-11	1,20	1,20	6,90	1,14						8,04			37,40									37,40	46,64
ПД 21-15	1,20	1,20	6,90	1,14						8,04				53,60								53,60	62,84
ПД 24-8	1,20	1,20	9,20	2,28						11,48				48,15								48,15	60,83
ПД 24-11	1,60	1,60	9,20	2,28						11,48				65,80								65,80	78,88
ПД 24-15	1,60	1,60	9,20	2,28						11,48					89,60							89,60	102,68
ПД 30-3	4,32	4,32	13,80	2,28						16,08			34,65	19,95								54,60	75,00
ПД 30-5	4,32	4,32	13,80	2,28						16,08				69,75								69,75	90,15
ПД 30-8	6,84	6,84	13,80	2,28						16,08		8,85		69,75								78,60	101,52
ПД 30-11	7,80	7,80	13,80	2,28						16,08			78,46									78,46	102,34
ПД 30-15	7,80	7,80	13,80	2,28						16,08			15,13	91,16								106,29	130,17
ПД 36-3	3,20	3,20	8,80	2,28						11,08			39,80									39,80	54,08
ПД 36-5	3,20	3,20	8,80	2,28						11,08			13,00	38,50								51,50	65,78
ПД 36-8	3,20	3,20	8,80	2,28						11,08			13,00		52,50							65,50	79,78
ПД 36-11	5,28	5,28	8,80	2,28						11,08			25,20	41,70								66,90	83,26
ПД 36-15	5,28	5,28	8,80	2,28						11,08			12,60	14,48	56,90							83,98	100,34
ПД 42-3	4,00	4,00	11,00	2,28						13,28			47,20									47,20	64,48
ПД 42-5	6,00	6,00	11,00	2,28						13,28		6,42	16,70	43,90								67,02	86,30
ПД 42-8	6,00	6,00	11,00	2,28						13,28			33,40	43,90								77,30	96,58
ПД 42-11	6,60	6,60	11,00	2,28						13,28			16,30	70,50								86,80	106,68
ПД 42-12	6,60	6,60	11,00	2,28						13,28			16,30	23,40	64,10							103,80	123,68
ПД 42-15	6,60	6,60	11,00	2,28						13,28			16,30		64,10	41,70						122,10	141,98
ПД 48-3	5,16	5,16	13,20		3,76					16,96			54,80									54,80	76,92
ПД 48-5	5,16	5,16	13,20		3,76					16,96			20,40	49,50								69,90	92,02
ПД 48-8	7,56	7,56	13,20		3,76					16,96			20,40	78,80								99,20	123,72
ПД 48-11	7,92	7,92	13,20		3,76					16,96			20,00	52,40	39,20							111,60	136,48
ПД 48-12	7,92	7,92	13,20		3,76					16,96			20,00		110,60							130,60	155,48
ПД 48-15	7,92	7,92	13,20		3,76					16,96			20,00		71,40	51,20						142,60	167,48

Инв.№ подл. | Подпись и дата | Взам.инв.№

Инв.№ подл.	Подпись и дата	Взам. инв.№

Формат	Зона	Позиц.	Обозначение	Наименование	Кол. на испол. -1.0										Примеч.
					-	01	02	03	04	05	06	07	08	09	
				Документация											
А3			3.006.1-3/83.1-1-1.0 СБ	Сборочный чертеж	X	X	X	X	X	X	X	X	X	X	
А4			0.0 ТО	Техническое описание											
А3			0.0 ВМС	Выборка стали											
				Сборочные единицы											
А4		1	3.006.1-3/83.1-4-01.0	Каркас плоский Кр 1-1	8										2,95 кг
А4			-01	Каркас плоский Кр 1-2		8									4,20 кг
А4			-02	Каркас плоский Кр 1-3			8								5,69 кг
А4			-03	Каркас плоский Кр 1-4				8	12						7,67 кг
А4			-05	Каркас плоский Кр 1-6						12					10,20 кг
А4			-07	Каркас плоский Кр 1-8							8				4,71 кг

Нач.отд.	Козеева	
Гл.спец.	Афонин	
Н.контр.	Бударина	
Гл.инж.пр.	Перегудова	
Ст.инж.	Бударина	
Инж.	Бахмурова	

3.006.1-3/83.1-1-1.0

Стеновые блоки СБ 21-3... СБ 36-15

Стадия	Лист	Листов
Р.	1	8

Мосинжпроект

Инв.№ подл.	Подпись и дата	Взам. инв.№

Формат	Зона	Позиц.	Обозначение	Наименование	Кол. на испол. -1.0										Примеч.
					-	01	02	03	04	05	06	07	08	09	
А4		1	3.006.1-3/83.1-4-01.0 -08	Каркас плоский Кр 1-9								8			5,40 кг
А4			-09	Каркас плоский Кр 1-10									8		6,39 кг
А4			-10	Каркас плоский Кр 1-11										8	9,12 кг
А4		2	3.006.1-3/83.1-4-02.0	Каркас плоский Кр 2-1	4	4					4	4			3,77 кг
А4			-01	Каркас плоский Кр 2-2			4						4		5,33 кг
А4			-04	Каркас плоский Кр 2-5				4	4					4	5,46 кг
А4			-05	Каркас плоский Кр 2-6						4					7,93 кг
А4		3	3.006.1-3/83.1-4-04.0	Сетка арматурная С 1-1				1	1						51,05 кг
А4			-01	Сетка арматурная С 1-2						1					54,27 кг
А4			-02	Сетка арматурная С 1-3										1	54,81 кг
А4			3.006.1-3/83.1-4-05.0	Сетка арматурная С 1-11	1										19,64 кг
А4			-01	Сетка арматурная С 1-12		1									28,29 кг
А4			-02	Сетка арматурная С 1-13			1								38,80 кг
А4			-03	Сетка арматурная С 1-14							1				21,27 кг
А4			-04	Сетка арматурная С 1-15								1			30,52 кг
А4			-05	Сетка арматурная С 1-16									1		41,93 кг
А4		4	3.006.1-3/83.1-4-09.0 -11	Сетка арматурная С 2-12	1										13,23 кг
А4			-12	Сетка арматурная С 2-13		1					1	1			19,23 кг
А4			-13	Сетка арматурная С 2-14			1						1		26,58 кг

20969-01 9

Инв. № подл.	Подпись и дата	Взам. инв. №

Формат	Зона	Позиц.	Обозначение	Наименование	Кол. на исполн. – 1.0										Примеч.
					–	01	02	03	04	05	06	07	08	09	
А4		4	3.006.1-3/83.1-4-09.0 –18	Сетка арматурная С 2-19				1	1					1	34,88 кг
А4			–19	Сетка арматурная С 2-20						1					46,47 кг
А4		5	3.006.1-3/83.1-4-10.0 –04	Сетка арматурная С 3-5	1	1	1				1	1	1		2,86 кг
А4			–07	Сетка арматурная С 3-8				1	1	1				1	5,85 кг
				Детали											
А4		7	3.006.1-3/83.1-4-14.0 –01	Петля П 2	2	2	2				2	2	2		0,94 кг
А4			–02	Петля П 3				2	2	2				2	1,52 кг
А4		8	–02	Петля П 3	2	2	2								1,52 кг
А4			–03	Петля П 4				2	2	2	2	2	2	2	2,20 кг
Б4		9	3.006.1-3/83.1-4-00.1	⌀5 Вр-I ГОСТ 6727-80 ℓ=180	28	28	28				32	32	32		0,026 кг
Б4			–002	⌀8 А-I ГОСТ 5781-82 ℓ=180				28	28	28				32	0.071 кг
				Материалы											
				Бетон марки 300	1,20	1,20	1,20	1,37	1,37	1,37	1,30	1,30	1,30	1,49	м³
				Марка	СБ 21-3	СБ 21-5	СБ 21-8	СБ 21-11	СБ 21-12	СБ 21-15	СБ 24-3	СБ 24-5	СБ 24-8	СБ 24-11	

Инв. № подл.	Подпись и дата	Взам. инв. №

Формат	Зона	Позиц.	Обозначение	Наименование	Кол. на исполн. – 1.0										Примеч.
					10	11	12	13	14	15	16	17	18		
				Документация											
А3			3.006.1-3/83.1-1-1.0 СБ	Сборочный чертеж	X	X	X	X	X	X	X	X	X		
А4			0.0 ТО	Техническое описание											
А3			0.0 ВМС	Выборка стали											
				Сборочные единицы											
А4		1	3.006.1-3/83.1-4-01.0 –10	Каркас плоский КР 1-11	12										9,12 кг
А4			–12	Каркас плоский КР 1-13		12									11,25 кг
А4			–16	Каркас плоский КР 1-17			8								7,60 кг
А4			–17	Каркас плоский КР 1-18				8							8,78 кг
А4			–18	Каркас плоский КР 1-19					8						12,23 кг
А4			–19	Каркас плоский КР 1-20						12					10,04 кг
А4			–20	Каркас плоский КР 1-21							12	12			15,13 кг

Инв. № подл	Подпись и дата	Взам. инв. №

Формат	Зона	Поз.	Обозначение	Наименование	Кол. на исполн. -1.0										Примеч.
					10	11	12	13	14	15	16	17	18		
А4		1	3.006.1-3/83.1-4-01.0 -23	Каркас плоский Кр1-24									8		9,01 кг
А4		2	3.006.1-3/83.1-4-02.0 -	Каркас плоский Кр2-1			4	4					4		3,77 кг
А4			-01	Каркас плоский Кр2-2					4						5,33 кг
А4			-04	Каркас плоский Кр2-5	4					4	4				5,46 кг
А4			-05	Каркас плоский Кр2-6		4						4			7,93 кг
А4		3	3.006.1-3/83.1-4-04.0 -02	Сетка арматурная С1-3	1	1									54,81 кг
А4			-03	Сетка арматурная С1-4					1						64,29 кг
А4			-04	Сетка арматурная С1-5						1					70,23 кг
А4			-05	Сетка арматурная С1-6							1				100,35 кг
А4			-06	Сетка арматурная С1-7								1			120,87 кг
А4			3.006.1-3/83.1-4-05.0 -06	Сетка арматурная С1-17			1								35,25 кг
А4			-07	Сетка арматурная С1-18				1							48,36 кг
А4			-08	Сетка арматурная С1-19									1		40,15 кг
А4		4	3.006.1-3/83.1-4-09.0 -12	Сетка арматурная С2-13			1								19,23 кг
А4			-14	Сетка арматурная С2-15				1	1						35,28 кг
А4			-15	Сетка арматурная С2-16									1		24,24 кг
А4			-19	Сетка арматурная С2-20	1	1				1					46,47 кг
А4			-20	Сетка арматурная С2-21							1	1			64,40 кг
А4		5	3.006.1-3/83.1-4-10.0 -04	Сетка арматурная С3-5			1	1					1		2,86 кг

Инв. № подл	Подпись и дата	Взам. инв. №

Формат	Зона	Поз.	Обозначение	Наименование	Кол. на исполн. -1.0										Примеч.
					10	11	12	13	14	15	16	17	18		
А4		5	3.006.1-3/83.1-4-10.0 -05	Сетка арматурная С3-6					1						2,43 кг
А4			-07	Сетка арматурная С3-8	1	1				1	1	1			5,85 кг
А4		6	3.006.1-3/83.1-4-11.0	Сетка арматурная С4-1	3	3									2,70 кг
А4			-02	Сетка арматурная С4-3						3					3,60 кг
А4			-03	Сетка арматурная С4-4							3	3			5,52 кг
				Детали											
А4		7	3.006.1-3/83.1-4-14.0 -02	Петля П3	2	2	2	2	2	2	2	2			1,52 кг
А4			-03	Петля П4									2		2,20 кг
А4		8	-03	Петля П4	2	2	2	2	2						2,20 кг
А4			-04	Петля П5						2	2	2	2		3,11 кг
		9	3.006.1-3/83.1-4-00.1	⌀5Вр-I ГОСТ 6727-80 ℓ=180			40	40					48		0,026 кг
			-002	⌀8А-I ГОСТ 5781-82 ℓ=180	32	32			40	40	40	40			0,071 кг
				Материалы											
				Бетон марки 300	1,49	1,49	1,54	1,54	1,54	1,75	1,75	1,75	1,96		м³
				Марка	СБ 24-12	СБ 24-15	СБ 30-3	СБ 30-5	СБ 30-8	СБ 30-11	СБ 30-12	СБ 30-15	СБ 36-3		

20969-01 И

Инв.№ подл.	Подпись и дата	Взам. инв.№

Формат	Зона	Позиц.	Обозначение	Наименование	Кол. на исполн. -1.0										Примеч.
					19	20	21	22	23						
				Документация											
А3			3.006.1-3/83.1-1-1.0 СБ	Сборочный чертеж	X	X	X	X	X						
А4			0.0 ТО	Техническое описание											
А3			0.0 ВМС	Выборка стали											
				Сборочные единицы											
А4		1	3.006.1-3/83.1-4-01.0 -24	Каркас плоский Кр1-25	8										12,89 кг
А4			-25	Каркас плоский Кр1-26		12									14,48 кг
А4			-26	Каркас плоский Кр1-27			12								13,37 кг
А4			-27	Каркас плоский Кр1-28				12	12						19,92 кг
А4		2	3.006.1-3/83.1-4-02.0 -03	Каркас плоский Кр2-4	4										3,90 кг
А4			-04	Каркас плоский Кр2-5		4									5,46 кг
А4			-06	Каркас плоский Кр2-7			4	4							5,55 кг
А4			-07	Каркас плоский Кр2-8					4						8,16 кг
А4		3	3.006.1-3/83.1-4-04.0 -07	Сетка арматурная С1-8	1										73,89 кг
А4			-08	Сетка арматурная С1-9		1									112,91 кг
А4			-09	Сетка арматурная С1-10			1								116,31 кг
А4			3.006.1-3/83.1-4-08.0	Сетка арматурная С1-43				1							162,65 кг

Инв.№ подл.	Подпись и дата	Взам. инв.№

Формат	Зона	Позиц.	Обозначение	Наименование	Кол. на исполн. -1.0										Примеч.
					19	20	21	22	23						
А4		3	3.006.1-3/83.1-4-08.0 -01	Сетка арматурная С1-44					1						198,17 кг
А4		4	3.006.1-3/83.1-4-09.0 -16	Сетка арматурная С2-17	1										33,74 кг
А4			-17	Сетка арматурная С2-18		1									62,50 кг
А4			-21	Сетка арматурная С2-22			1								67,44 кг
А4		5	3.006.1-3/83.1-4-10.0 -05	Сетка арматурная С3-6	1	1									2,43 кг
А4			-06	Сетка арматурная С3-7			1	1	1						5,09 кг
А4		6	3.006.1-3/83.1-4-11.0 -05	Сетка арматурная С4-6			3	3	3						6,93 кг
				Детали											
А4		7	3.006.1-3/83.1-4-14.0 -03	Петля П4	2	2	2	2	2						2,20 кг
А4		8	-04	Петля П5	2	2									3,11 кг
А4		7	-05	Петля П6			2	2	2						4,37 кг
Б4		9	3.006.1-3/83.1-4-00.1 -002	Ø8 А-I ГОСТ 5781-82 ℓ=180	48	48	48	48	48						0,071 кг
				Материалы											
				Бетон марки 300	1,96	1,96	2,29	2,29	2,29						м³
				Марка	СБ 36-5	СБ 36-8	СБ 36-11	СБ 36-12	СБ 36-15						

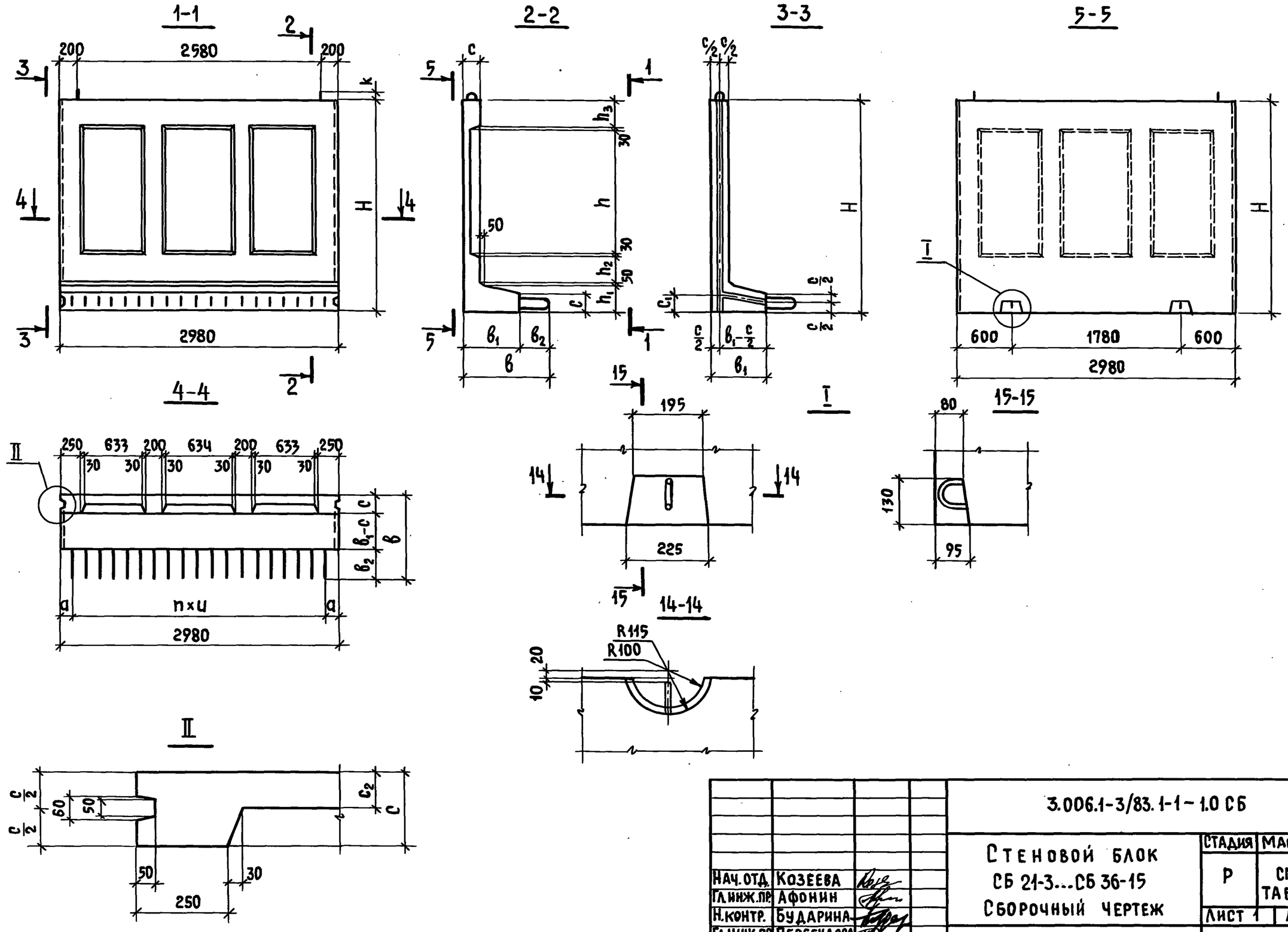

Нач.отд.	Козеева			3.006.1-3/83.1-1-1.0 СБ
Гл.инж.пр.	Афонин			Стеновой блок СБ 21-3...СБ 36-15 Сборочный чертеж
Н.контр.	Бударина			Стадия: Р; Масса: см. табл.; Масштаб:
Гл.инж.пр.	Перегудова			Лист 1; Листов 4
Ст. инж.	Бударина			Мосинжпроект
Инж.	Бахмурова			

Инв.№ подл. | Подпись и дата | Взам. инв.№

6-6
Схема армирования 1

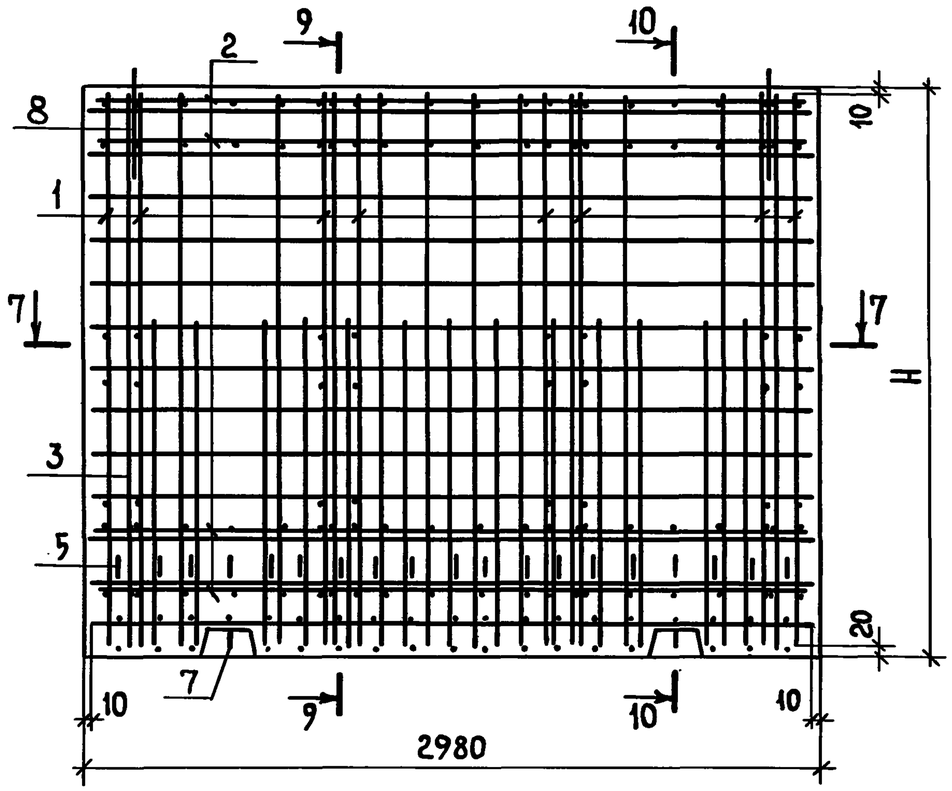

6-6
Схема армирования 2

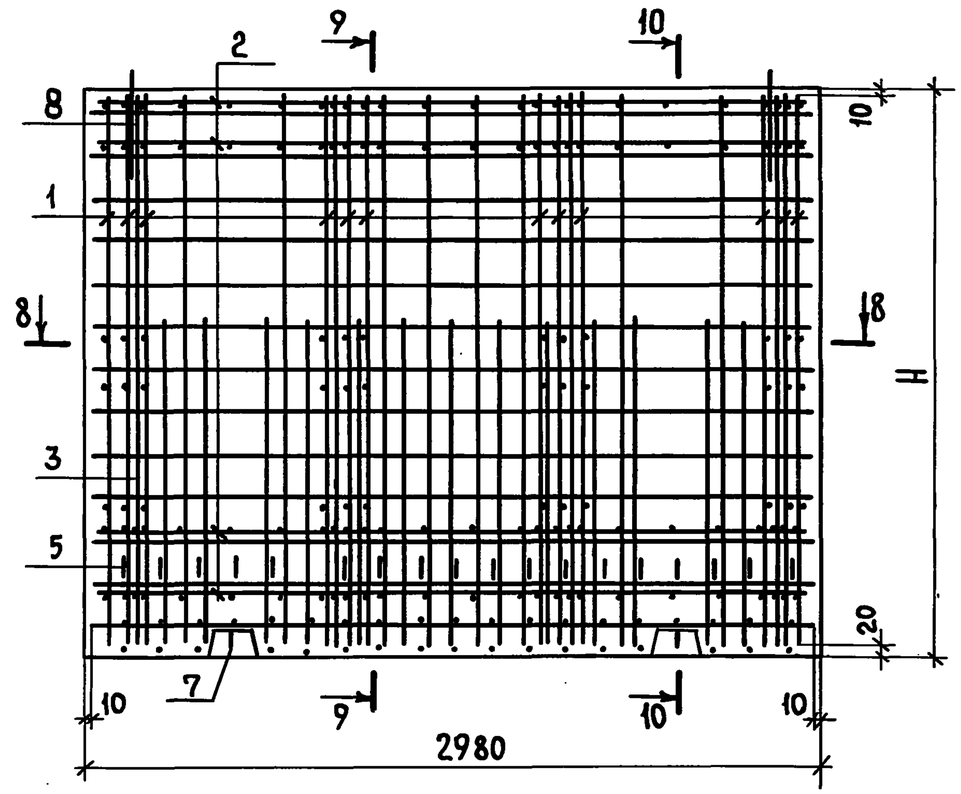

7-7

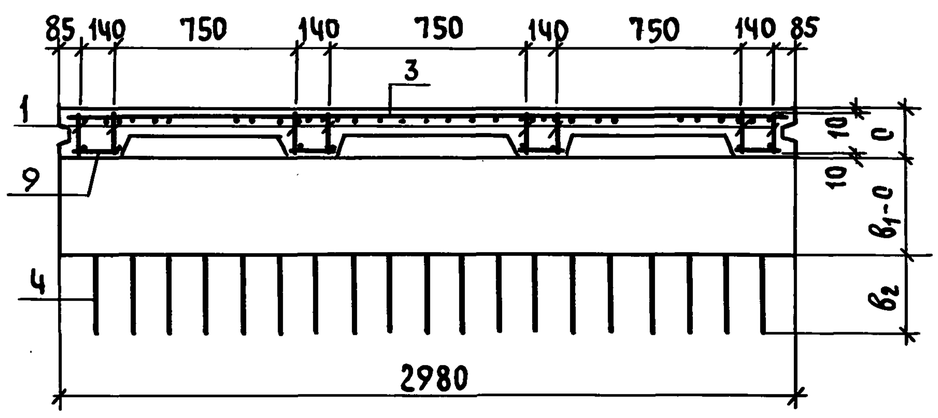

8-8

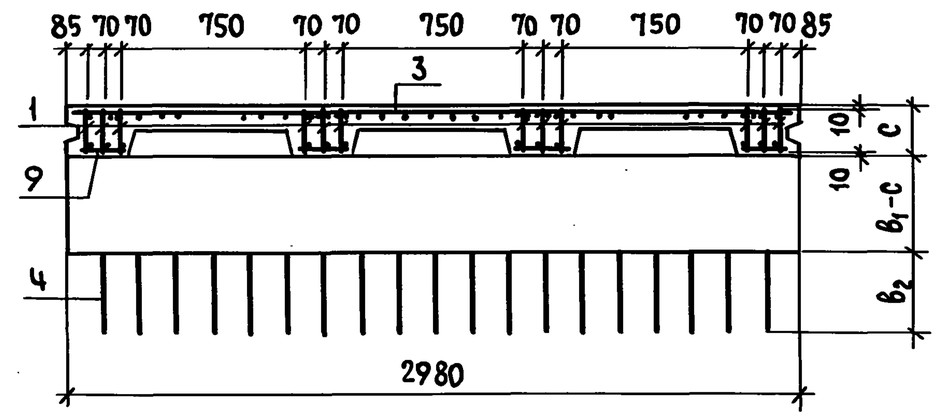

3.006.1-3/83.1-1 – 1.0 СБ	Лист 2

Инв. № подл. | Подпись и дата | Взам. инв. №

6 - 6
СХЕМА АРМИРОВАНИЯ 3

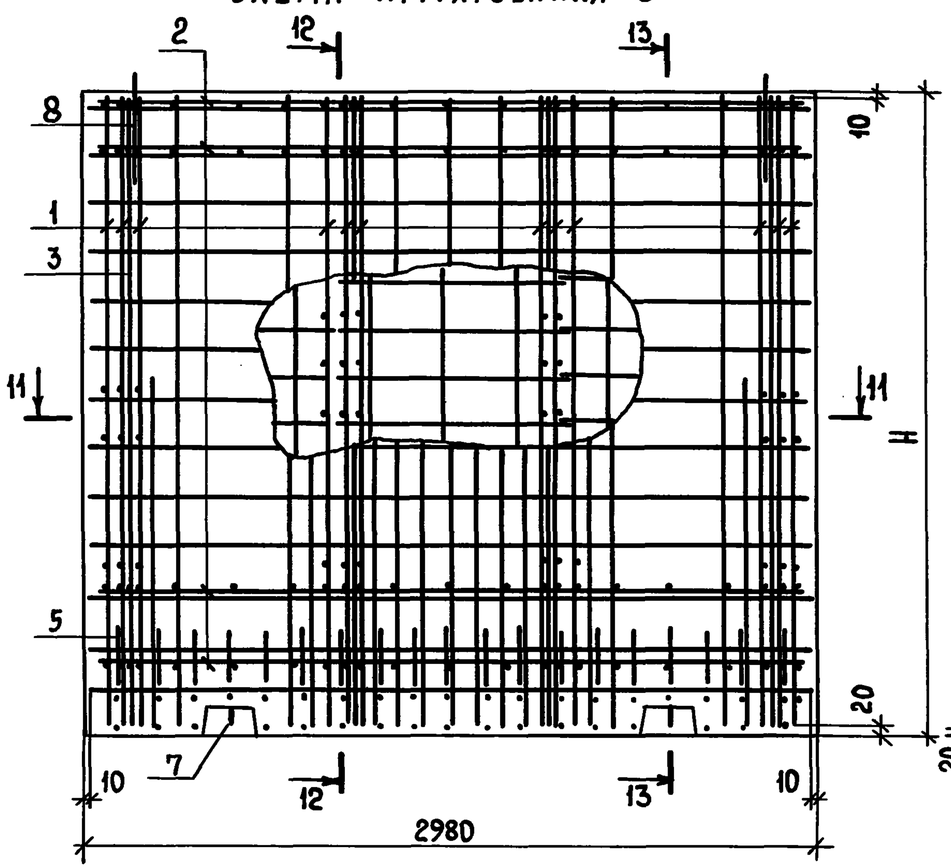

12 - 12

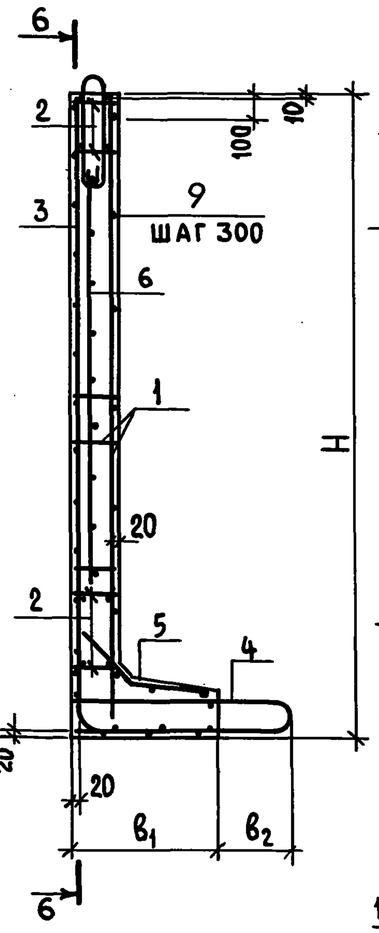

13 - 13

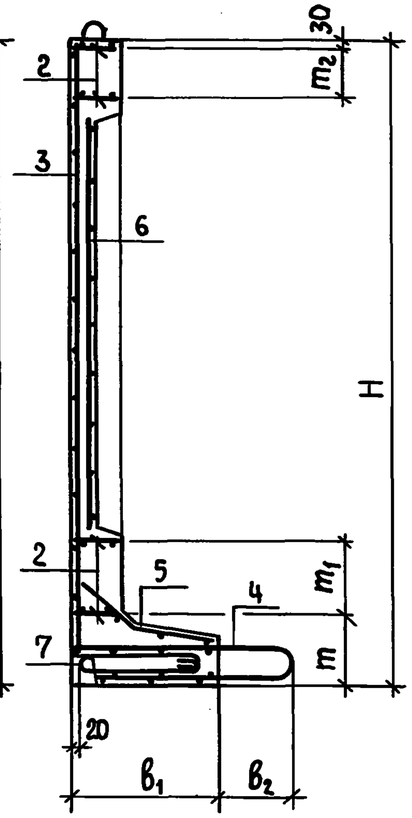

9 - 9

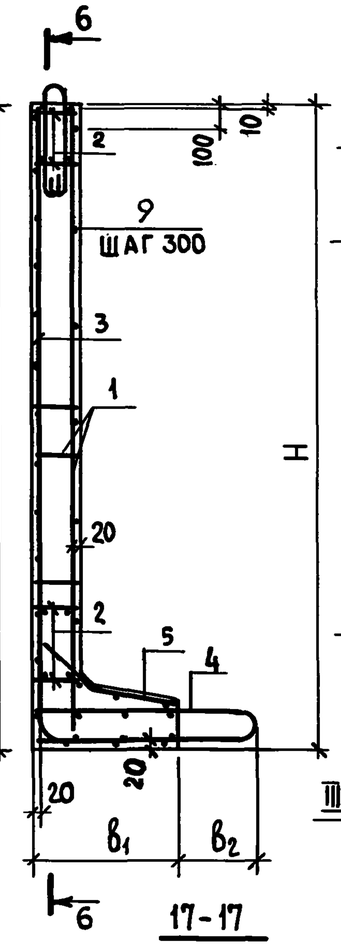

10 - 10

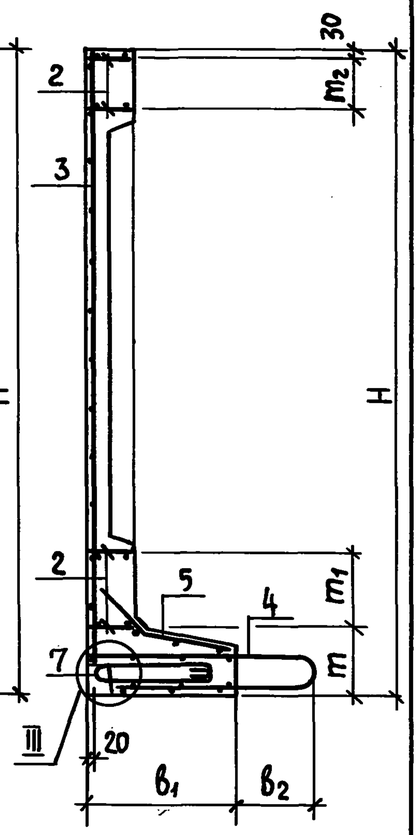

11 - 11

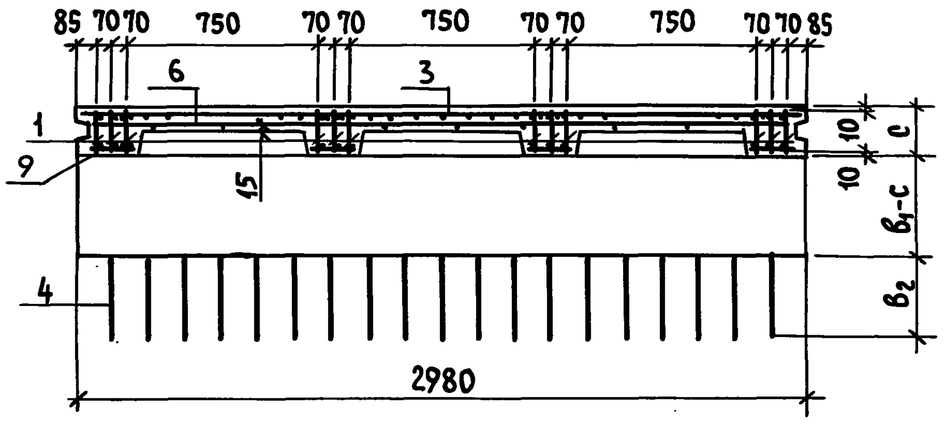

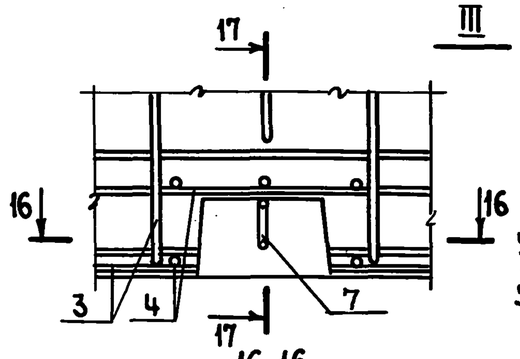

16 - 16

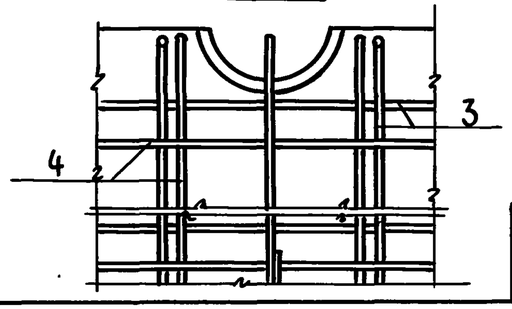

17 - 17

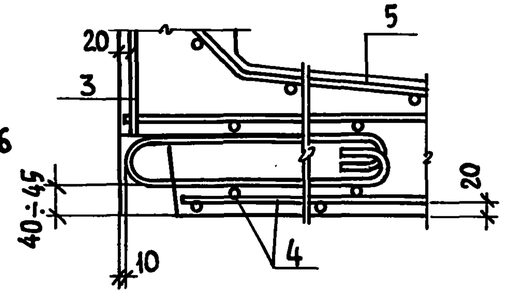

3.006.1-3/83.1-1-1.0 СБ	Лист 3

Инв.№ подл. | Подпись и дата | Взам. инв.№

Обозначение	Марка изделия	Схема армир.	Размеры, мм																		n	Масса, т
			H	h	h_1	h_2	h_3	в	$в_1$	$в_2$	с	$с_1$	$с_2$	а	m	m_1	m_2	u	к			
3.006.1-3/83.1-1-1.0	СБ 21-3	1	2280	1520	240	210	200	880	600	280	180	170	90	90	250	200	150	200	75		14	3,00
-01	СБ 21-5																					
-02	СБ 21-8																					
-03	СБ 21-11		2320	1360	260	290	300	930		330	200	185	100	140	290	290	200	150			18	3,43
-04	СБ 21-12	2																				
-05	СБ 21-15																					
-06	СБ 24-3	1	2580	1820	240	210	200	880		280	180	170	90	90	250	200	150	200			14	3,25
-07	СБ 24-5																					
-08	СБ 24-8																					
-09	СБ 24-11		2620	1660	260	290	300	930		330	200	185	100	140	290	290	200	150			18	3,72
-10	СБ 24-12	3																				
-11	СБ 24-15																					
-12	СБ 30-3	1	3200	2340	240	310	200	880		280	180	170	90	90	250	200	150	200	80		14	3,85
-13	СБ 30-5																					
-14	СБ 30-8																					
-15	СБ 30-11	3	3240	2180	260	390	300	930		330	200	185	100	140	390	300	200	150			18	4,38
-16	СБ 30-12																					
-17	СБ 30-15																					
-18	СБ 36-3	1	3800	2840		290		900	620	280					270							4,90
-19	СБ 36-5																					
-20	СБ 36-8	2																				
-21	СБ 36-11	3	3840	2780	300	350		970	640	330	240	210			390							5,73
-22	СБ 36-12																					
-23	СБ 36-15																					

Инв. № подл. | Подпись и дата | Взам. инв. №

Инв.№ подл.	Подпись и дата	Взам. инв.№

Формат	Зона	Позиц.	Обозначение	Наименование	Кол. на испол. -2.0 —	01	02	03	04	05	06	07	08	09	Примеч.
				Документация											
А3			3.006.1-3/83.1-1- 2.0 СБ	Сборочный чертеж	X	X	X	X	X	X	X	X	X	X	
А4			0.0 ТО	Техническое описание											
А3			0.0 ВМС	Выборка стали											
				Сборочные единицы											
А4		1	3.006.1-3/83.1-4 - 01.0	Каркас плоский Кр 1-1	4										2,95 кг
А4			-01	Каркас плоский Кр 1-2		4									4,20 кг
А4			-02	Каркас плоский Кр 1-3			4								5,69 кг
А4			-04	Каркас плоский Кр 1-5				4							6,78 кг
А4			-06	Каркас плоский Кр 1-7					4	6					9,31 кг
А4			-07	Каркас плоский Кр 1-8							4	4			4,71 кг
А4			-09	Каркас плоский Кр 1-10									4		6,39 кг
А4			-11	Каркас плоский Кр 1-12										4	8,23 кг

Нач.отд.	Козеева		3.006.1-3/83.1-1 2.0
Гл.спец.	Афонин		Стеновые блоки СБ21д-3...СБ36д-15
Н.контр.	Бударина		Стадия: Р. Лист: 1 Листов: 10
Гл.инж.пр.	Перегудова		Мосинжпроект
Ст.инж	Бударина		
Инж.	Бахмурова		

Инв.№ подл.	Подпись и дата	Взам. инв.№

Формат	Зона	Позиц.	Обозначение	Наименование	Кол. на испол. -2.0 —	01	02	03	04	05	06	07	08	09	Примеч.
А4		2	3.006.1-3/83.1-4-02.0 - 08	Каркас плоский Кр 2-9	4	4					4	4			1,41 кг
А4			- 09	Каркас плоский Кр 2-10			4						4		1,99 кг
А4			- 12	Каркас плоский Кр 2-13				4	4					4	2,03 кг
А4			- 13	Каркас плоский Кр 2-14						4					2,94 кг
А4		3	3.006.1-3/83.1-4-06.0	Сетка арматурная С1-20			1								15,10 кг
А4			-01	Сетка арматурная С1-21	1										6,10 кг
А4			-02	Сетка арматурная С1-22		1									8,58 кг
А4			-03	Сетка арматурная С1-23									1		16,71 кг
А4			-04	Сетка арматурная С1-24							1				6,75 кг
А4			-05	Сетка арматурная С1-25								1			12,83 кг
А4			3.006.1-3/83.1-4-07.0	Сетка арматурная С1-26				1	1						19,44 кг
А4			- 01	Сетка арматурная С1-27						1					23,50 кг
А4			- 02	Сетка арматурная С1-28										1	22,44 кг
А4		4	3.006.1-3/83.1-4-09.0	Сетка арматурная С2-1	1										5,28 кг
А4			- 01	Сетка арматурная С 2-2		1					1				7,68 кг
А4			- 02	Сетка арматурная С2-3			1					1	1		10,62 кг

3.006.1-3/83.1-1 – 2.0

Лист 2

Инв.№ подл.	Подпись и дата	Взам. инв.№

Формат	Зона	Поз.	Обозначение	Наименование	Кол. на исполн. -2.0 —	01	02	03	04	05	06	07	08	09	Примеч.
А4		4	3.006.1-3|83.1-4-09.0 -07	Сетка арматурная С2-8				1						1	12.92 кг
А4			-08	Сетка арматурная С2-9					1	1					17.19 кг
А4		5	3.006.1-3|83.1-4-10.0	Сетка арматурная С3-1	1	1	1				1	1	1		1.05 кг
А4			-03	Сетка арматурная С3-4				1	1	1				1	2.19 кг.
				Детали											
А4		7	3.006.1-3|83.1-4-14.0	Петля П1	3	3	3	3	3	3	3	3	3		0.57 кг
А4			-01	Петля П2										3	0.94 кг
		8	3.006.1-3|83.1-4-00.1	ф5 Вр-I ГОСТ 6727-80 ℓ=180	14	14	14				16	16	16		0.026 кг
			-002	ф8 А-I ГОСТ 5781-82 ℓ=180				14	14	14				16	0.071 кг
				Материалы											
				Бетон марки 300	0.48	0.48	0.48	0.55	0.55	0.55	0.53	0.53	0.53	0.60	м³
				Марка	СБ 21Д-3	СБ 21Д-5	СБ 21Д-8	СБ21Д-11	СБ21Д-12	СБ21Д-15	СБ24Д-3	СБ24Д-5	СБ24Д-8	СБ24Д-11	

3.006.1-3|83.1-1-2.0 Лист 3

Инв.№ подл.	Подпись и дата	Взам. инв.№

Формат	Зона	Поз.	Обозначение	Наименование	Кол. на исполн. -2.0 —	10	11	12	13	14	15	16	17	18	19	Примеч.
				Документация												
А3			3.006.1-3|83.1-1-2.0 СБ	Сборочный чертеж	X	X	X	X	X	X	X	X	X	X		
А4			0.0 ТО	Техническое описание												
А3			0.0 ВМС	Выборка стали												
				Сборочные единицы												
А4		1	3.006.1-3|83.1-4-01.0 -13	Каркас плоский КР1-14	4	6										10.36 кг
А4			-14	Каркас плоский КР1-15			4									11.02 кг
А4			-15	Каркас плоский КР1-16				6								13.71 кг
А4			-16	Каркас плоский КР1-17					4							7.60 кг
А4			-17	Каркас плоский КР1-18						4						8.78 кг
А4			-18	Каркас плоский КР1-19							4					12.23 кг
А4			-19	Каркас плоский КР1-20								4				10.04 кг
А4			-20	Каркас плоский КР1-21									6	6		15.13 кг
А4		2	3.006.1-3|83.1-4-02.0 -08	Каркас плоский КР2-9					4	4						1.41 кг

3.006.1-3|83.1-1-2.0 Лист 4

20969-01 18

Инв. № подл.	Подпись и дата	Взам. инв. №

Формат	Зона	Позиц.	Обозначение	Наименование	Кол. на исполн. −2.0										Примеч.
					10	11	12	13	14	15	16	17	18	19	
А4		2	3.006.1-3/83.1-4-02.0 −10	Каркас плоский Кр2-11			4				4				2,02 кг
А4			−12	Каркас плоский Кр2-13	4							4	4		2,03 кг
А4			−13	Каркас плоский Кр 2-14		4		4						4	2,94 кг
А4		3	3.006.1-3/83.1-4-07.0 −02	Сетка арматурная С1-28	1	1									22,44 кг
А4			−03	Сетка арматурная С1-29			1								22,16 кг
А4			−04	Сетка арматурная С1-30				1							34,60 кг
А4			−05	Сетка арматурная С1-31							1				24,44 кг
А4			−06	Сетка арматурная С1-32					1						13,27 кг
А4			−07	Сетка арматурная С1-33						1					18,17 кг
А4			−08	Сетка арматурная С1-34								1			33,58 кг
А4			−09	Сетка арматурная С1-35									1		30,40 кг
А4			−10	Сетка арматурная С1-36										1	37,18 кг
А4		4	3.006.1-3/83.1-4-09.0 −01	Сетка арматурная С2-2					1						7,68 кг
А4			−02	Сетка арматурная С2-3						1					10,62 кг
А4			−03	Сетка арматурная С2-4			1				1				14,10 кг
А4			−08	Сетка арматурная С2-9	1	1						1			17,19 кг
А4			−09	Сетка арматурная С2-10				1					1	1	23,90 кг
А4		5	3.006.1-3/83.1-4-10.0	Сетка арматурная С3-1					1	1					1,05 кг
А4			−01	Сетка арматурная С3-2			1				1				0,88 кг

Инв. № подл.	Подпись и дата	Взам. инв. №

Формат	Зона	Позиц.	Обозначение	Наименование	Кол. на исполн. −2.0										Примеч.
					10	11	12	13	14	15	16	17	18	19	
А4		5	3.006.1-3/83.1-4-10.0 −03	Сетка арматурная С3-4	1	1		1				1	1	1	2,19 кг
А4		6	3.006.1-3/83.1-4-11.0	Сетка арматурная С4-1		1									2,70 кг
А4			−01	Сетка арматурная С4-2				1							4,64 кг
А4			−02	Сетка арматурная С4-3								1			3,60 кг
А4			−03	Сетка арматурная С4-4									1	1	5,52 кг
				Детали											
А4		7	3.006.1-3/83.1-4-14.0 −01	Петля П2	3	3	3	3	3	3	3	3	3	3	0,94 кг
Б4		8	3.006.1-3/83.1-4-00.1	⌀5Вр-I ГОСТ 6727-80 ℓ=180					20	20					0,026 кг
			−002	⌀8А-I ГОСТ 5781-82 ℓ=180	16	16	18	18			20	20	20	20	0,071 кг
				Материалы											
				Бетон марки 300	0,60	0,60	0,58	0,66	0,63	0,63	0,63	0,71	0,71	0,71	м³
				Марка	СБ 24д-12	СБ 24д-15	СБ 27д-8	СБ 27д-15	СБ 30д-3	СБ 30д-5	СБ 30д-8	СБ 30д-11	СБ 30д-12	СБ 30д-15	

Инв. № подл.	Подпись и дата	Взам. инв. №

Формат	Зона	Позиц.	Обозначение	Наименование	Кол. на исполн. -2.0										Примеч.
					20	21	22	23							
				Документация											
А3			3.006.1-3/83.1-1- 2.0 СБ	Сборочный чертеж	X	X	X	X							
А4			0.0 ТО	Техническое описание											
А3			0.0 ВМС	Выборка стали											
				Сборочные единицы											
А4		1	3.006.1-3/83.1-4-01.0 -21	Каркас плоский Кр1-22	6										13.37 кг
А4			-22	Каркас плоский Кр1-23		6									18,41 кг
А4			-23	Каркас плоский Кр1-24			4								9.01 кг
А4			-24	Каркас плоский Кр1-25				4							12,89 кг
А4		2	3.006.1-3/83.1-4- 02.0 -08	Каркас плоский Кр2-9			4	4							1,41 кг
А4			-12	Каркас плоский Кр2-13	4										2,03 кг
А4			-15	Каркас плоский Кр2-16		4									3,02 кг
А4		3	3.006.1-3/83.1-4- 07.0 -11	Сетка арматурная С1-37	1										32,20 кг
А4			-12	Сетка арматурная С1-38		1									57,40 кг
А4			-14	Сетка арматурная С1-40			1								15,25 кг
А4			-15	Сетка арматурная С1-41				1							21,61 кг
А4		4	3.006.1-3/83.1-4- 09.0 -04	Сетка арматурная С2-5			1								12,50 кг

Инв. № подл.	Подпись и дата	Взам. инв. №

Формат	Зона	Позиц.	Обозначение	Наименование	Кол. на исполн. -2.0										Примеч.
					20	21	22	23							
А4		4	3.006.1-3/83.1-4-09.0 -05	Сетка арматурная С2-6				1							16,70 кг
А4			-06	Сетка арматурная С2-7	1										23,20 кг
А4			-10	Сетка арматурная С2-11		1									25,02 кг
А4		5	3.006.1-3/83.1-4-10.0	Сетка арматурная С3-1			1								1,05 кг
А4			-01	Сетка арматурная С3-2	1			1							0,88 кг
А4			-02	Сетка арматурная С3-3		1									1,91 кг
А4		6	3.006.1-3/83.1-4-11.0 -04	Сетка арматурная С4-5		1									3,97 кг
				Детали											
А4		7	3.006.1-3/83.1-4-14.0 -01	Петля П2	3	3	3	3							0,94 кг
Б4		8	3.006.1-3/83.1-4-00.1	⌀5 Вр-I ГОСТ 6727-80 ℓ=180			24								0,026 кг
			-002	⌀8 А-I ГОСТ 5781-82 ℓ=180	22	22		24							0,071 кг
				Материалы											
				Бетон марки 300	0,75	0,88	0,80	0,80							$м^3$
				Марка	СБ 33Д-8	СБ 33Д-15	СБ 36Д-3	СБ 36Д-5							

Инв. № подл.	Подпись и дата	Взам. инв. №

Формат	Зона	Позиц.	Обозначение	Наименование	Кол. на исполн. -2.0 24	25	26	27							Примеч.
				Документация											
А3			3.006.1-3/83. 1-1-2.0 СБ	Сборочный чертеж	X	X	X	X							
А4			0.0 ТО	Техническое описание											
А3			0.0 ВМС	Выборка стали											
				Сборочные единицы											
А4		1	3.006.1-3/83. 1-4-01.0 -25	Каркас плоский Кр1-26	6										14,48 кг
А4			-26	Каркас плоский Кр1-27		6	6								13,37 кг
А4			-27	Каркас плоский Кр1-28				6							19,92 кг
А4		2	3.006.1-3/83. 1-4-02.0 -12	Каркас плоский Кр2-13	4										2,03 кг
А4			-14	Каркас плоский Кр2-15		4	4								2,06 кг
А4			-15	Каркас плоский Кр2-16				4							3,02 кг
А4		3	3.006.1-3/83. 1-4-07.0 -13	Сетка арматурная С1-39	1										34,18 кг
А4			-16	Сетка арматурная С1-42		1									35,30 кг
А4			3.006.1-3/83. 1-4-08.0 -2	Сетка арматурная С1-45			1								75,42 кг
А4			-3	Сетка арматурная С1-46				1							90,43 кг
А4		4	3.006.1-3/83. 1-4-09.0 -06	Сетка арматурная С2-7	1										23,20 кг
А4			-10	Сетка арматурная С2-11		1									25,02 кг

Инв. № подл.	Подпись и дата	Взам. инв. №

Формат	Зона	Позиц.	Обозначение	Наименование	Кол. на исполн. -2.0 24	25	26	27							Примеч.
А4		5	3.006.1-3/83. 1-4-10.0 -01	Сетка арматурная С3-2	1										0,88 кг
А4			-02	Сетка арматурная С3-3		1	1	1							1,91 кг
А4		6	3.006.1-3/83.1-4-11.0 -04	Сетка арматурная С4-5		1									3,97 кг
А4			-05	Сетка арматурная С4-6			1	1							6,93 кг
				Детали											
А4		7	3.006.1-3/83. 1-4-14.0 -01	Петля П2	3										0,94 кг
А4			-02	Петля П3		3	3	3							1,52 кг
Б4		8	3.006.1-3/83. 1-4-00.1 -002	Ø8 А-I ГОСТ 5781-8 ℓ=180	24	24	24	24							0,071 кг
				Материалы											
				Бетон марки 300	0,80	0,94	0,94	0,94							м³
				Марка	СБ 36Д-8	СБ 36Д-11	СБ 36Д-12	СБ 36Д-15							

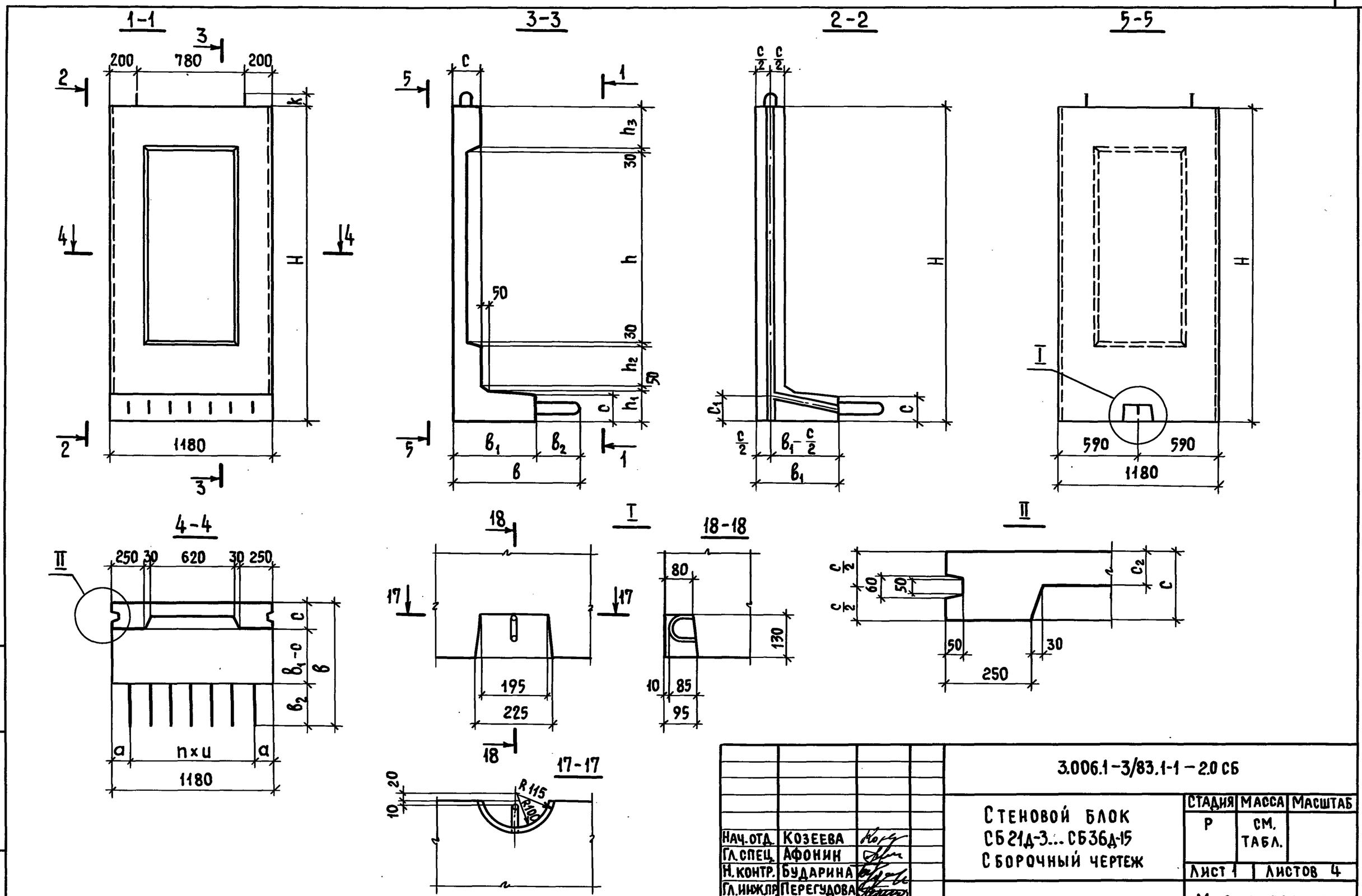

Нач.отд.	Козеева		
Гл.спец.	Афонин		
Н.контр.	Бударина		
Гл.инжлр.	Перегудова		
Ст.инж.	Бударина		
Инж.	Бахмурова		

3.006.1-3/83.1-1-2.0 СБ

Стеновой блок СБ21д-3...СБ36д-15
Сборочный чертеж

Стадия	Масса	Масштаб
Р	см. табл.	
Лист 1	Листов 4	

Мосинжпроект

Инв.№ подл. | Подпись и дата | Взам. инв.№

6-6
СХЕМА АРМИРОВАНИЯ 1

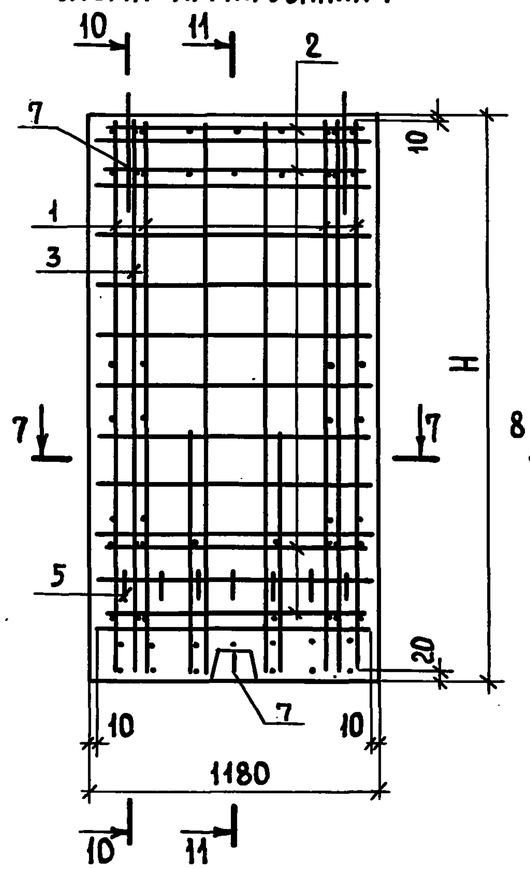

6-6
СХЕМА АРМИРОВАНИЯ 2

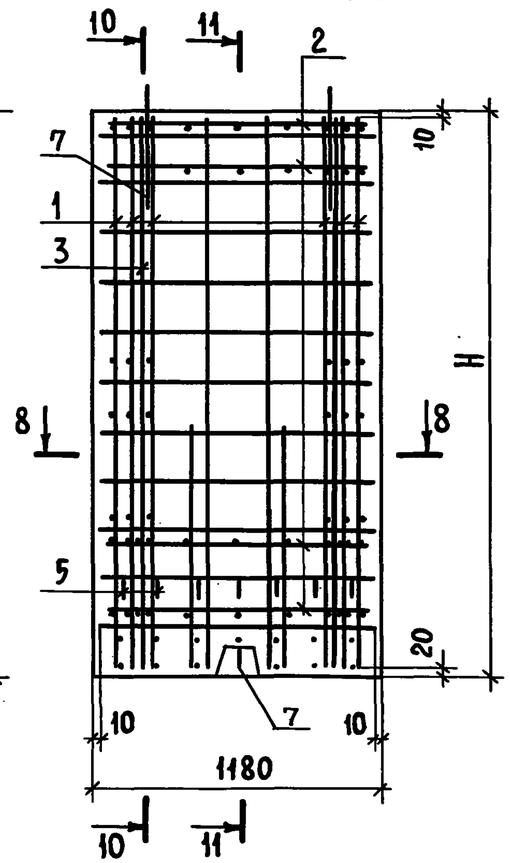

6-6
СХЕМА АРМИРОВАНИЯ 3

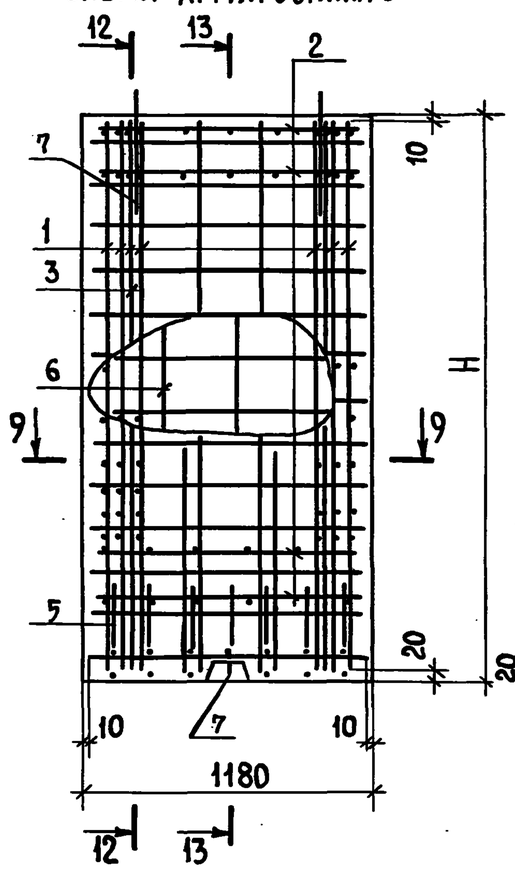

10-10

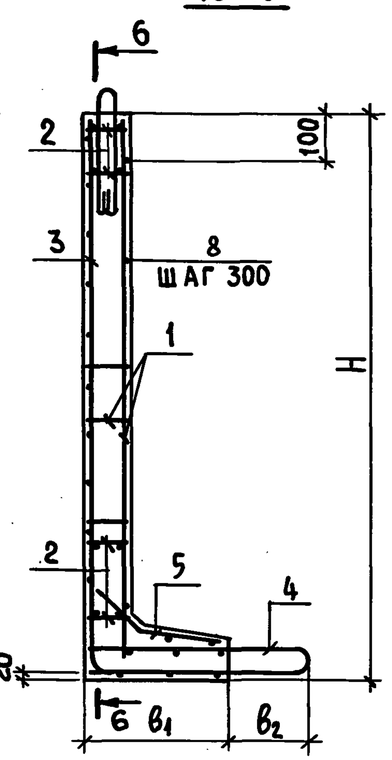

11-11

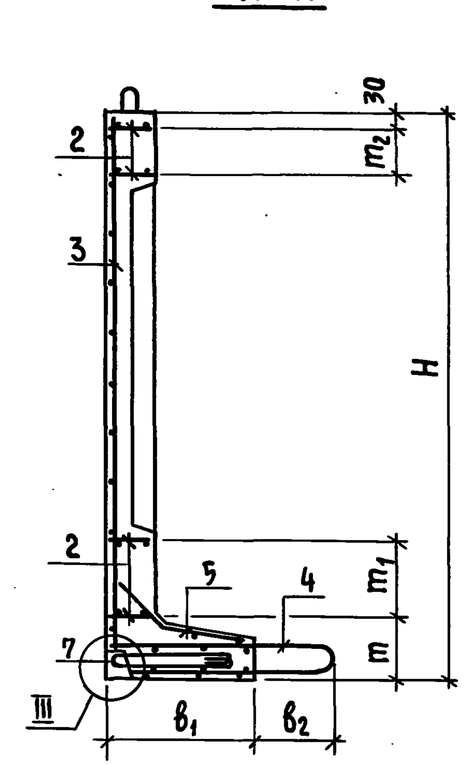

7-7

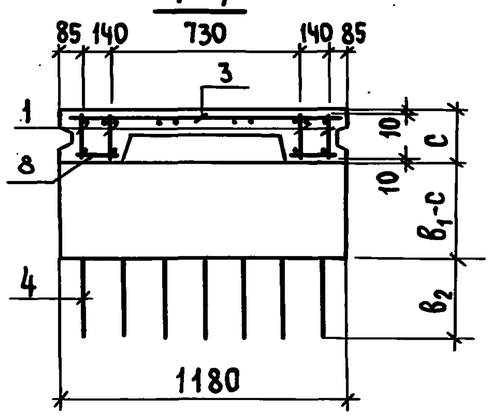

8-8

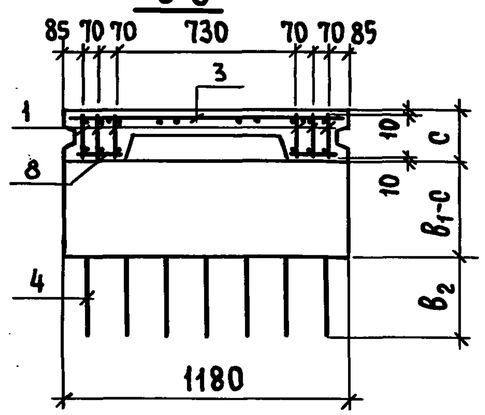

9-9

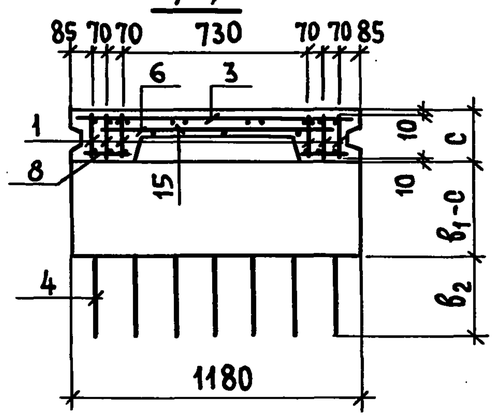

12-12

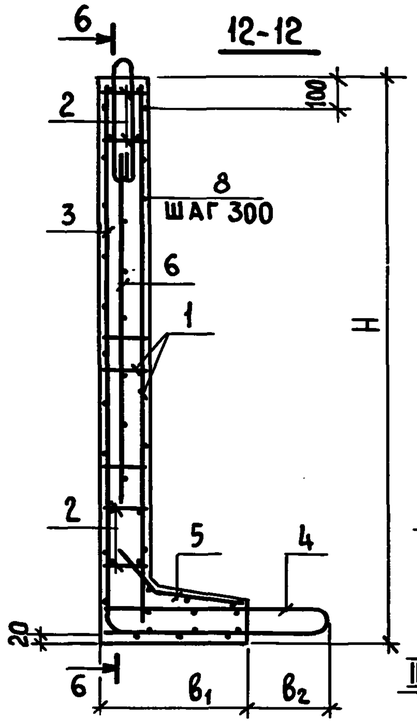

13-13

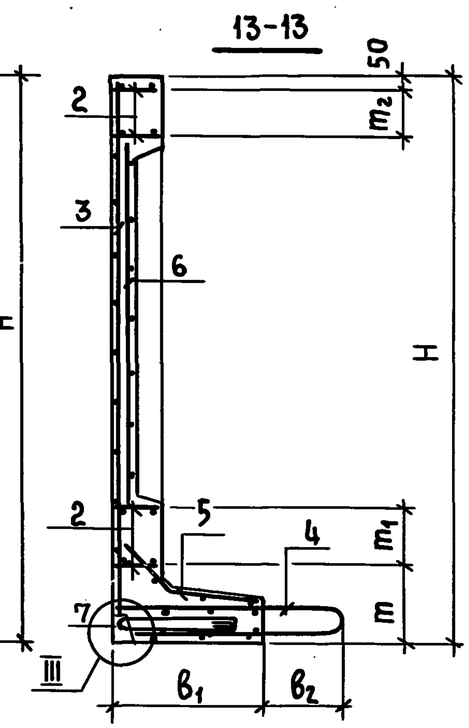

3.006.1-3/83.1-1-2.0 СБ

ЛИСТ 2

Инв. № подл. | Подпись и дата | Взам. инв. №

6-6
СХЕМА АРМИРОВАНИЯ 4

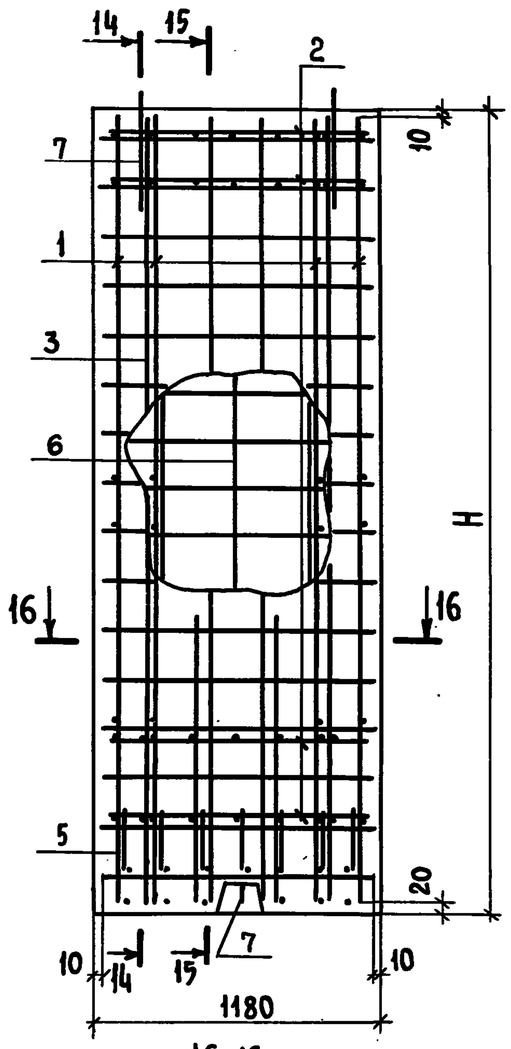

14-14

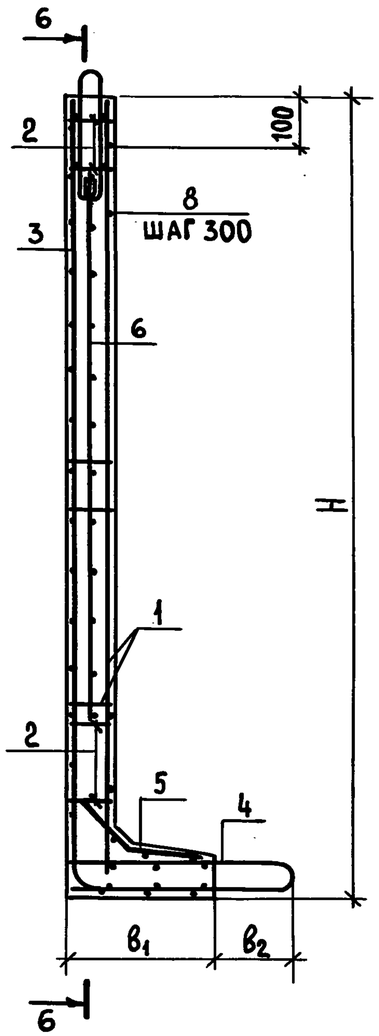

15-15

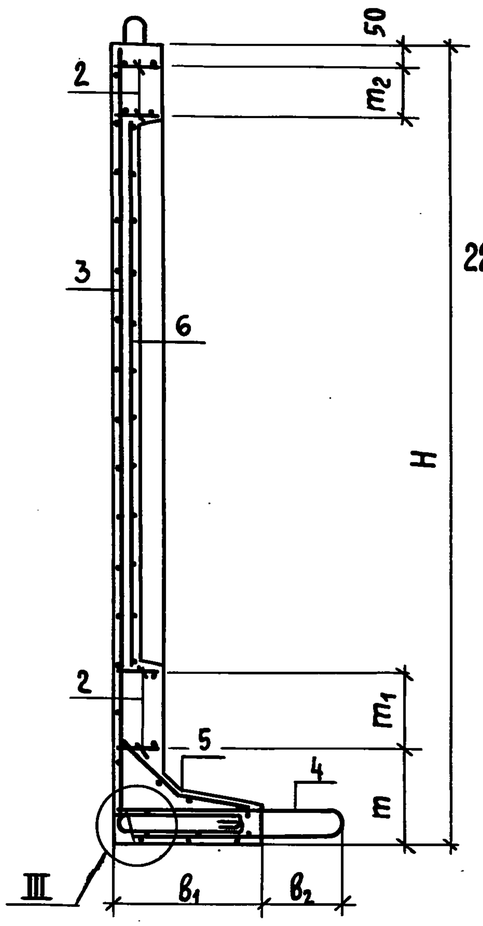

III

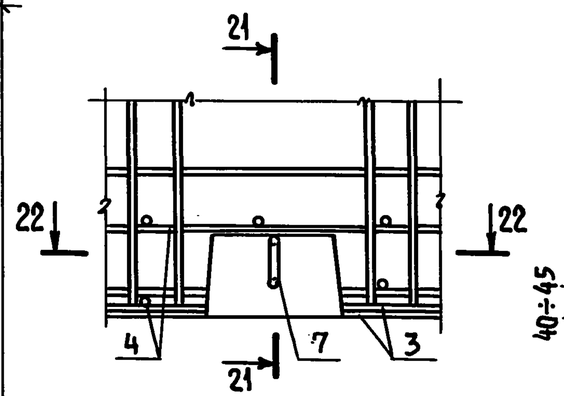

21-21

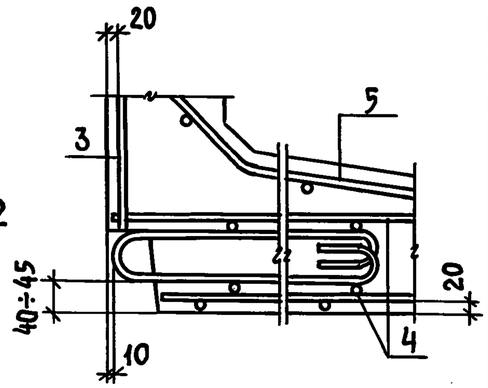

22-22

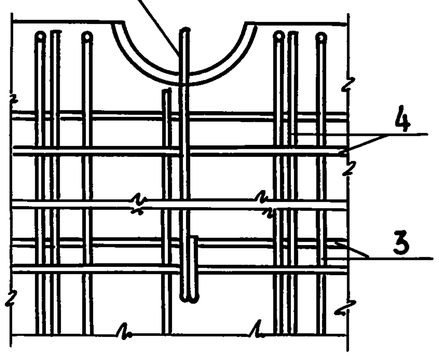

16-16

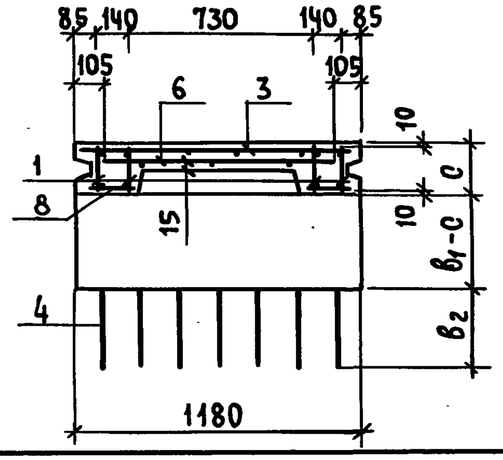

3.006.1-3/83.1-1- 2.0 СБ	Лист 3

Инв. № подл. | Подпись и дата | Взам. инв. №

20969-01 24

Обозначение	Марка изделия	Схема армир.	Размеры, мм																		n	Масса, т
			H	h	h_1	h_2	h_3	в	$в_1$	$в_2$	c	c_1	c_2	a	k	m	m_1	m_2	u		
3.006.1-3/83.1-1-2.0	СБ21Д-3																					
-01	СБ21Д-5		2280	1520	240	210	200	880		280	180	170	90	90		250	200	150	200	5	1,20
-02	СБ21Д-8	1																			
-03	СБ21Д-11																				
-04	СБ21Д-12		2320	1360	260	290	300	930		330	200	185	100	140	70	290	290	200	150	6	1,38
-05	СБ21Д-15	2																			
-06	СБ24Д-3																				
-07	СБ24Д-5		2580	1820	240	210	200	880		280	180	170	90	90		250	200	150	200	5	1,33
-08	СБ24Д-8	1																			
-09	СБ24Д-11																				
-10	СБ24Д-12		2620	1660	260	290	300	930	600	330	200	185	100	140		290	290	200	150	5	1,50
-11	СБ24Д-15	3																			
-12	СБ27Д-8	1	2880	2020	240	310	200	880		280	180	170	90	90		250	200	150	200	5	1,45
-13	СБ27Д-15	3	2920	1860	260	390	300	930		330	200	185	100	140		390	300	200	150	6	1,65
-14	СБ30Д-3																				
-15	СБ30Д-5	1	3200	2340	240	310	200	880		280	180	170	90	90		250	200	150	200	5	1,58
-16	СБ30Д-8																				
-17	СБ30Д-11	4																			
-18	СБ30Д-12	3	3240	2180	260	390		930		330	200	185			75	390					1,78
-19	СБ30Д-15																				
-20	СБ33Д-8	1	3500	2540		290		900	620	280	200	185				270					1,88
-21	СБ33Д-15	3	3540	2480	300	350	300	970	640	330	240	210	100	140		390	300	200	150	6	2,20
-22	СБ36Д-3																				
-23	СБ36Д-5	1	3800	2840	260	290		900	620	280	200	185				270					2,00
-24	СБ36Д-8	2																			
-25	СБ36Д-11																				
-26	СБ36Д-12	3	3840	2780	300	350		970	640	330	240	210				390					2,35
-27	СБ36Д-15																				

Инв. № подл. | Подпись и дата | Взам. инв. №

3.006.1-3/83.1-1-2.0 СБ

Лист 4

Инв.№подл.	Подпись и дата	Взам.инв.№

Формат	Зона	Позиц.	Обозначение	Наименование	Кол. на испол. -3.0 —	01	02	03	04	05	06	07	08	09	Примеч.
				ДОКУМЕНТАЦИЯ											
А3			3.006.1-3/83.1-1 - 3.0 СБ	Сборочный чертеж	X	X	X	X	X	X	X	X	X	X	
А4			0.0 ТО	Техническое описание											
А3			0.0 ВМС	Выборка стали											
				СБОРОЧНЫЕ ЕДИНИЦЫ											
А4		1	3.006.1-3/83.1-4-03.0	Каркас плоский КР 1	3										2,56 кг
А4			-01	Каркас плоский КР 2		3	3		4	4					2,70 кг
А4			-02	Каркас плоский КР 3				4			6	6	6		2,60 кг
А4			-03	Каркас плоский КР 4										6	2,76 кг
А4		2	3.006.1-3/83.1-4-12.0	Сетка арматурная С1										1	17,65 кг
А4		3	3.006.1-3/83.1-4-12.0	Сетка арматурная С1										1	17,65 кг
А4			-02	Сетка арматурная С3									1		11,37 кг
А4		2	-03	Сетка арматурная С4							1	1	1		22,47 кг

Нач.отд.	Козеева	
Гл.спец.	Афонин	
Н.контр.	Бударина	
Гл.инж.пр.	Перегудова	
Ст.инж	Бударина	
Техн.	Паршина	

3.006.1-3/83.1-1-3.0

Плиты днища ПД 21-8 ... ПД 48-15

Стадия	Лист	Листов
Р.	1	6

Мосинжпроект

Инв.№подл.	Подпись и дата	Взам.инв.№

Формат	Зона	Позиц.	Обозначение	Наименование	Кол. на испол. -3.0 —	01	02	03	04	05	06	07	08	09	Примеч.
				ДЕТАЛИ											
А4		5	3.006.1-3/83.1-4-14.0	Петля П1	2	2	2	4	4	4	4	4	4	4	0,57 кг
А3		4	3.006.1-3/83.1-4-13.0	Стержень арматурный СТ1	15										1,80 кг
А3			-01	Стержень арматурный СТ2		20									1,87 кг
А3			-02	Стержень арматурный СТ3			20								2,68 кг
А3			-03	Стержень арматурный СТ4				15							3,21 кг
А3			-04	Стержень арматурный СТ5					20						3,29 кг
А3			-05	Стержень арматурный СТ6						20					4,48 кг
А3			-06	Стержень арматурный СТ7							15				2,31 кг
А3			-07	Стержень арматурный СТ8								15	15		3,32 кг
А3			-08	Стержень арматурный СТ9										20	2,41 кг
				МАТЕРИАЛЫ											
				Бетон марки 300	0,27	0,28	0,28	0,45	0,42	0,42	0,73	0,73	0,73	0,79	$м^3$

Марка	ПД 21-8	ПД 21-11	ПД 21-15	ПД 24-8	ПД 24-11	ПД 24-15	ПД 30-3	ПД 30-5	ПД 30-8	ПД 30-11

3.006.1-3/83.1-1-3.0

Лист 2

Инв.№ подл.	Подпись и дата	Взам.инв.№

Формат	Зона	Позиц.	Обозначение	Наименование	Кол. на испол. -3.0										Примеч.
					10	11	12	13	14	15	16	17	18	19	
				Документация											
А3			3.006.1-3/83.1-1-3.0 СБ	Сборочный чертеж	X	X	X	X	X	X	X	X	X	X	
А4			0.0 ТО	Техническое описание											
А3			0.0 ВМС	Выборка стали											
				Сборочные единицы											
А4		1	3.006.1-3/83.1-4-03.0 -03	Каркас плоский КР4	6										2,76 кг
А4			-04	Каркас плоский КР5		8	8	8			10	10	10		1,30 кг
А4			-06	Каркас плоский КР7					8	8				10	1,36 кг
А4		2	3.006.1-3/83.1-4-12.0	Сетка арматурная С1	1										17,65 кг
А4		3	-01	Сетка арматурная С2	1										24,28 кг
А4		2	-04	Сетка арматурная С5					1	1					14,20 кг
А4		3	-04	Сетка арматурная С5					1						14,20 кг
А4			-05	Сетка арматурная С6						1					16,08 кг
А4		2	-06	Сетка арматурная С7		1	1	1							14,60 кг
А4		3	-07	Сетка арматурная С8										1	25,40 кг
А4		2	-08	Сетка арматурная С9										1	18,30 кг
А4		3	-10	Сетка арматурная С11								1			8,42 кг
А4		2	-11	Сетка арматурная С12							1	1	1		18,70 кг

Инв.№ подл.	Подпись и дата	Взам.инв.№

Формат	Зона	Позиц.	Обозначение	Наименование	Кол. на испол. -3.0										Примеч.
					10	11	12	13	14	15	16	17	18	19	
А4		3	3.006.1-3/83.1-4-12.0 -11	Сетка арматурная С12									1		18,70 кг
				Детали											
А4		5	3.006.1-3/83.1-4-14.0	Петля П1	4	4	4	4	4	4	4	4	4	4	0,57 кг
А3		4	3.006.1-3/83.1-4-13.0 -09	Стержень арматурный СТ10	20										3,47 кг
А3			-10	Стержень арматурный СТ11		10									2,68 кг
А3			-11	Стержень арматурный СТ12			10								3,85 кг
А3			-12	Стержень арматурный СТ13				10							5,25 кг
А3			-13	Стержень арматурный СТ14					10						4,17 кг
А3			-14	Стержень арматурный СТ15						10					5,69 кг
А3			-15	Стержень арматурный СТ16							10				3,05 кг
А3			-16	Стержень арматурный СТ17								10	10		4,39 кг
А3			-17	Стержень арматурный СТ18										10	4,71 кг
				Материалы											
				Бетон марки 300	0,79	0,50	0,50	0,50	0,61	0,61	0,64	0,64	0,64	0,78	$м^3$
				Марка	ПД 30-15	ПД 36-3	ПД 36-5	ПД 36-8	ПД 36-11	ПД 36-15	ПД 42-3	ПД 42-5	ПД 42-8	ПД 42-11	

Инв.№ подл.	Подпись и дата	Взам.инв.№

Формат	Зона	Позиц.	Обозначение	Наименование	Кол. на испол. -3.0										Примеч.
					20	21	22	23	24	25	26	27			
				Документация											
А3			3.006.1-3/83.1-1 - 3.0 СБ	Сборочный чертеж	X	X	X	X	X	X	X	X			
А4			0.0 ТО	Техническое описание											
А3			0.0 ВМС	Выборка стали											
				Сборочные единицы											
А4		1	3.006.1-3/83.1-4-03.0 -05	Каркас плоский КР6			12	12	12						1,33 кг
А4			-06	Каркас плоский КР7	10	10				12	12	12			1,36 кг
А4		3	3.006.1-3/83.1-4 -12.0 -07	Сетка арматурная С8	1										25,40кг
А4		2	-08	Сетка арматурная С9	1	1									18,30кг
А4		3	-09	Сетка арматурная С10		1									43,70кг
А4			-12	Сетка арматурная С13						1	1				41,60кг
А4		3	-13	Сетка арматурная С14								1			53,60кг
А4		2	-14	Сетка арматурная С15						1	1	1			22,40кг
А4			-15	Сетка арматурная С16			1	1	1						22,80кг
А4		3	-16	Сетка арматурная С17					1						31,70кг

3.006.1-3/83.1-1-3.0	Лист 5

Инв.№ подл.	Подпись и дата	Взам.инв.№

Формат	Зона	Позиц.	Обозначение	Наименование	Кол. на испол. -3.0										Примеч.
					20	21	22	23	24	25	26	27			
				Детали											
А4		5	3.006.1-3/83.1-4 — 14.0	Петля П1	4	4									0,57 кг
А4			-01	Петля П2			4	4	4	4	4	4			0,94 кг
А3		4	3.006.1-3/83.1-4 - 13.0 -18	Стержень арматурный СТ19	10	10									6,41 кг
А3			-19	Стержень арматурный СТ20			10								3,44 кг
А3			-20	Стержень арматурный СТ21				10	10						4,95 кг
А3			-21	Стержень арматурный СТ22						10					5,24 кг
А3			-22	Стержень арматурный СТ23							10	10			7,14 кг
				Материалы											
				Бетон марки 300	0,78	0,78	0,88	0,88	0,88	0,96	0,96	0,96			$м^3$
				Марка	ПД 42-12	ПД 42-15	ПД 48-3	ПД 48-5	ПД 48-8	ПД 48-11	ПД 48-12	ПД 48-15			

3.006.1-3/83.1-1-3.0	Лист 6

20969-01 28

1-1

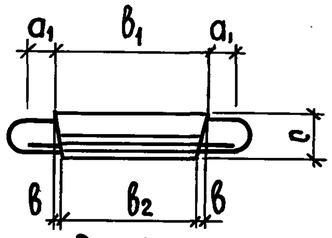

Рис.1

3-3

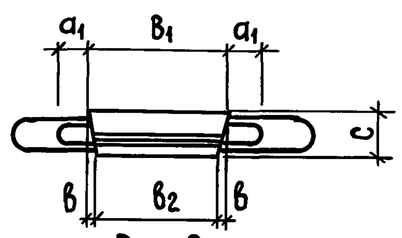

Рис.2

5-5

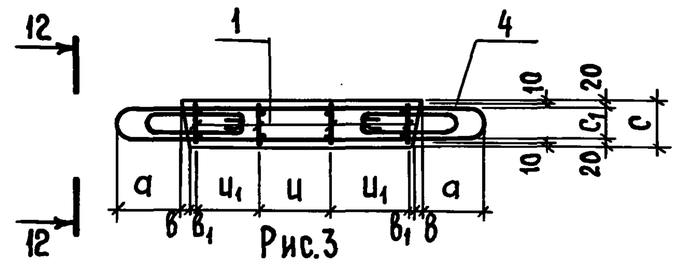

Рис.3

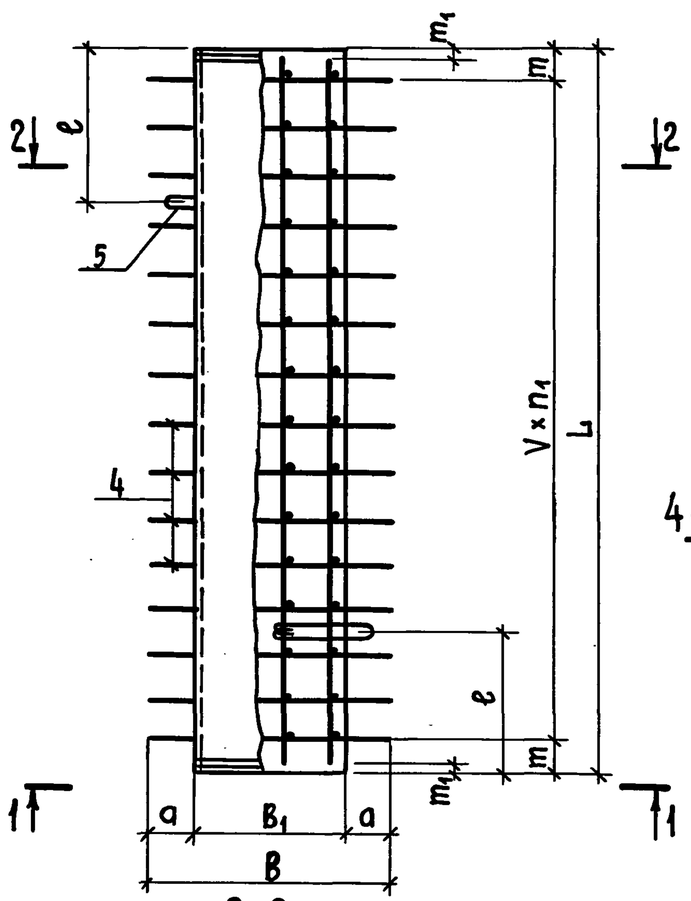

2-2

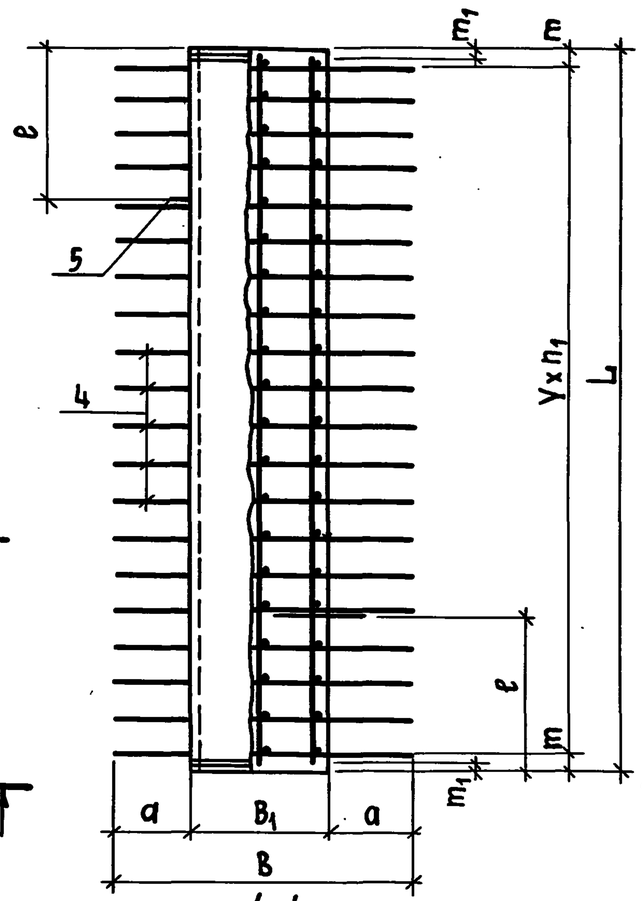

4-4

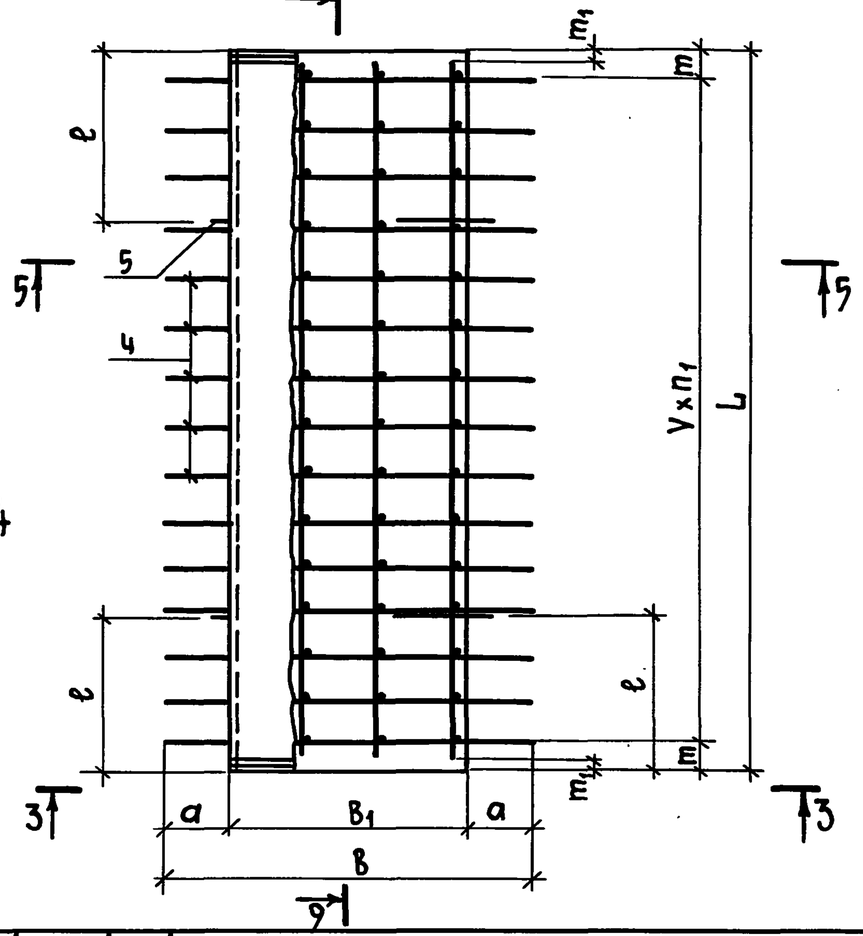

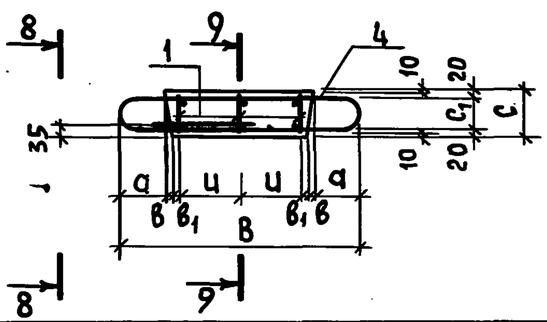

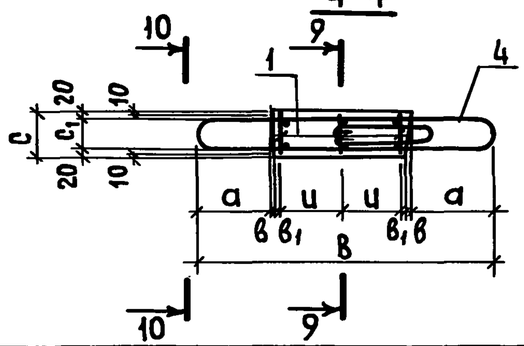

Нач.отд.	Козеева		
Гл.спец.	Афонин		
Н.контр.	Бударина		
Гл.инж.пр.	Перегудова		
Ст. инж.	Бударина		
Инж.	Груненышева		
Техн.	Паршина		

3.006.1-3/83.1-1-3.0 СБ

Плиты днища ПД21-8... ПД48-15
Сборочный чертеж

Стадия	Масса	Масштаб
Р	см. табл.	
Лист 1	Листов 4	

Мосинжпроект

Инв.№ подл. | Подпись и дата | Взам. инв.№

Рис. 4

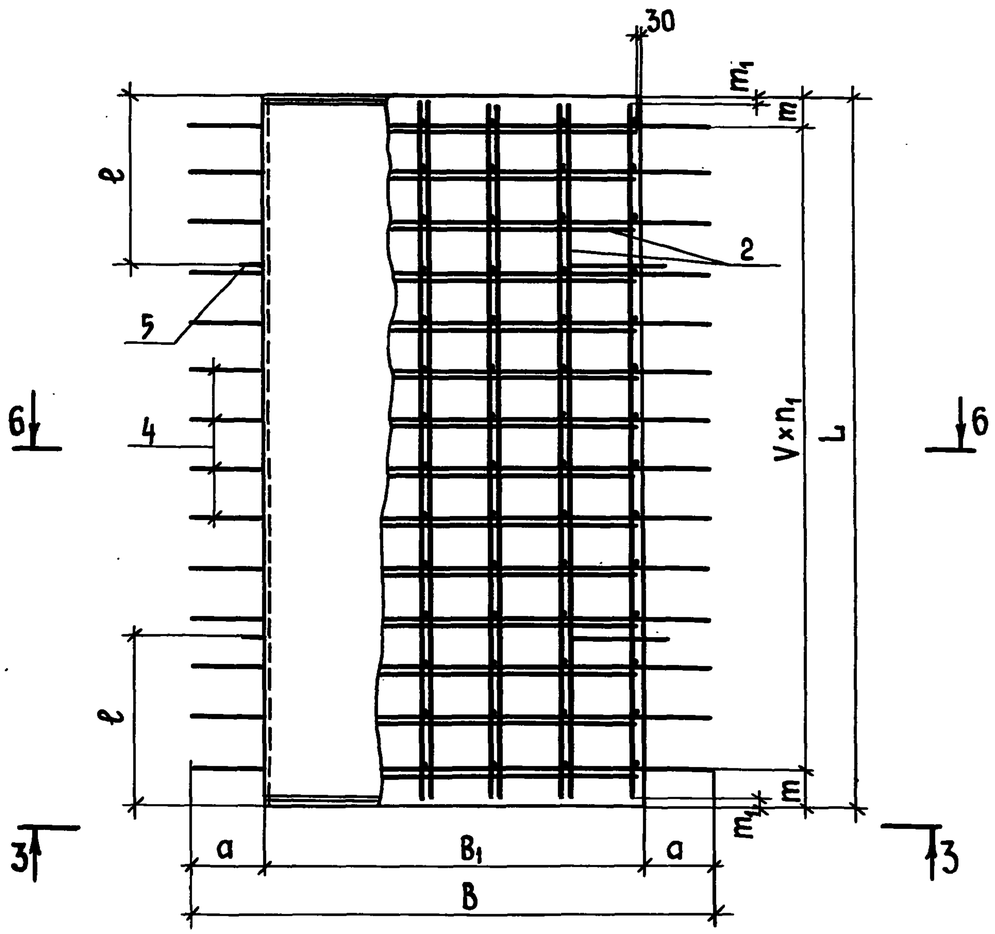

Рис. 5

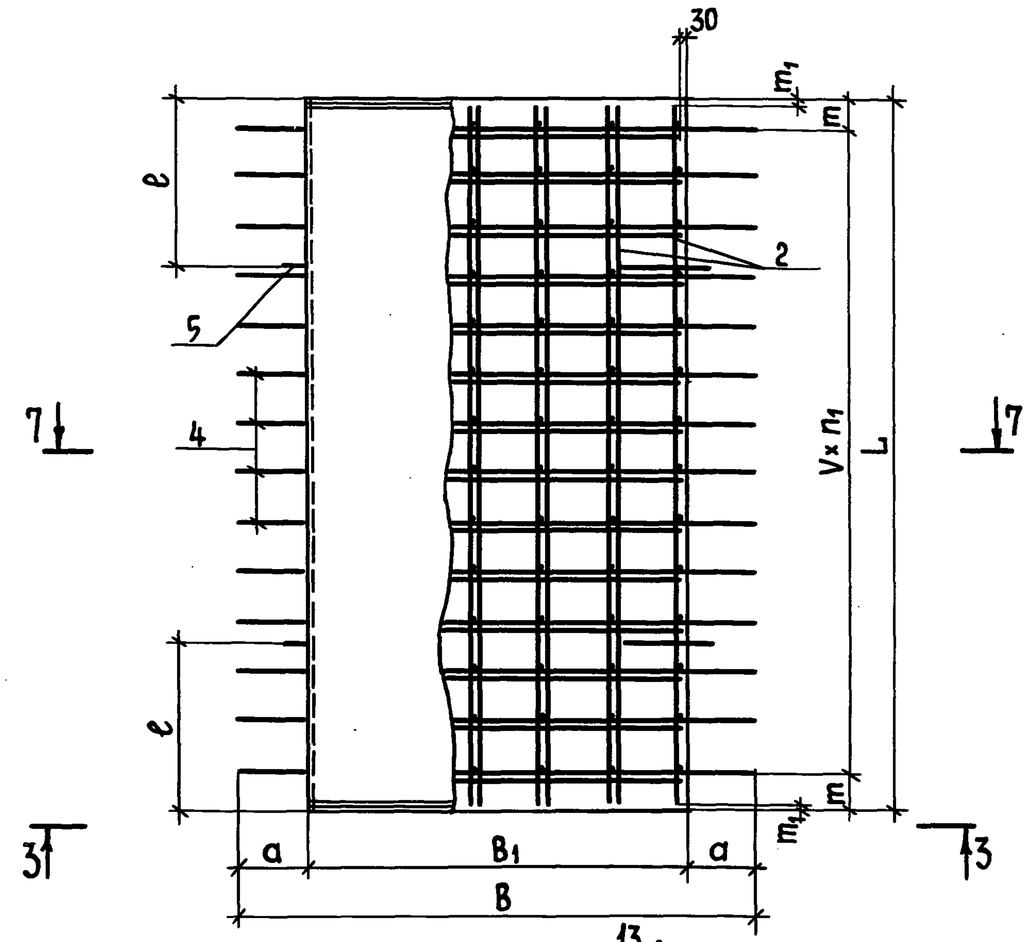

6-6

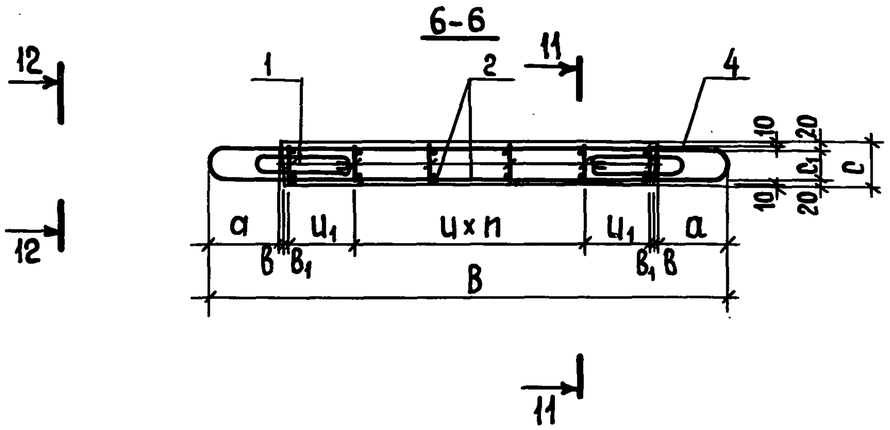

7-7

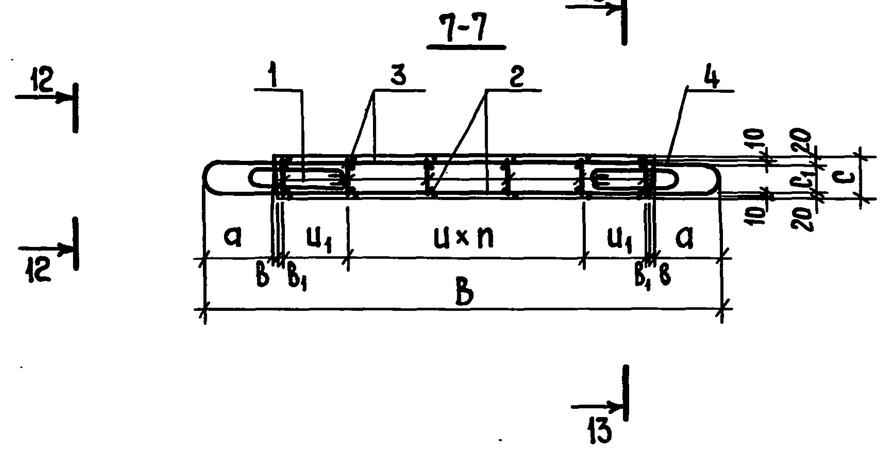

3.006.1-3/83.1-1-3.0 СБ	Лист 2

Инв.№подл. | Подпись и дата | Взам. инв№

8-8

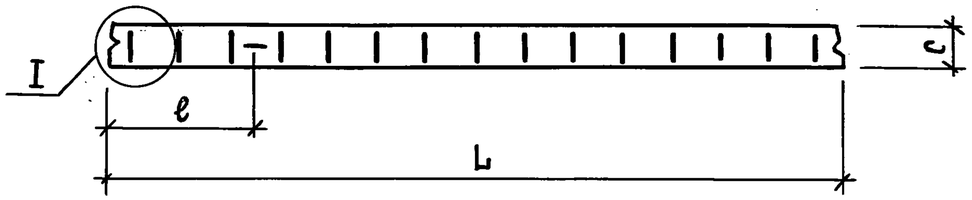

9-9

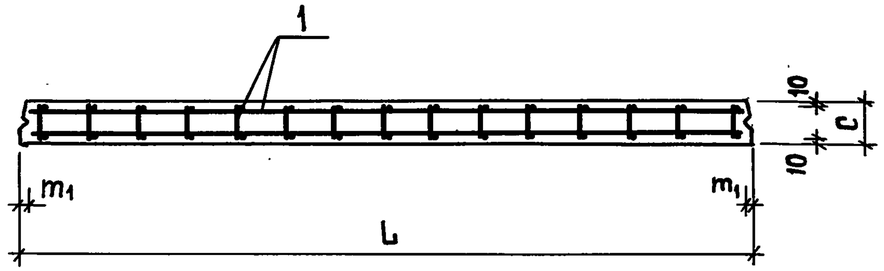

10-10

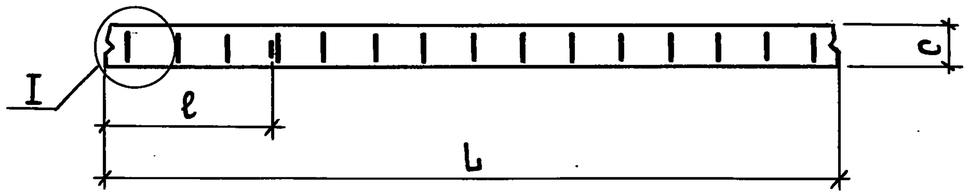

11-11

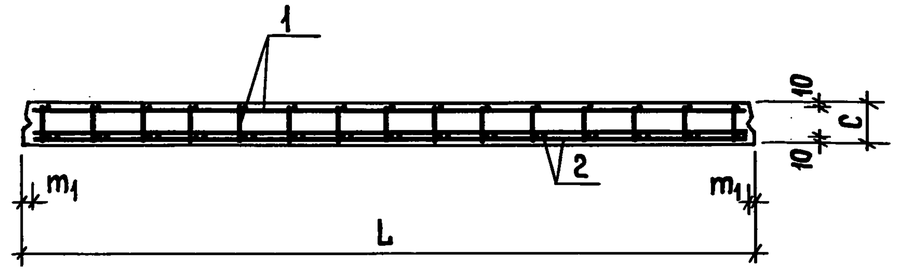

12-12

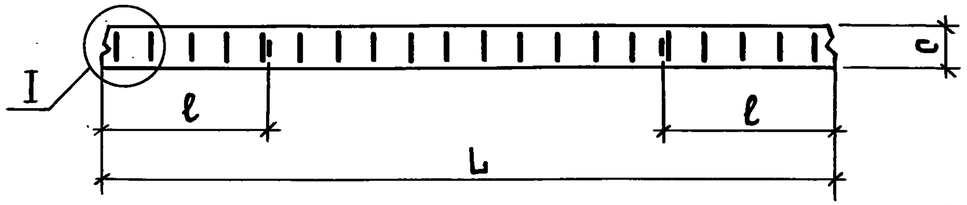

13-13

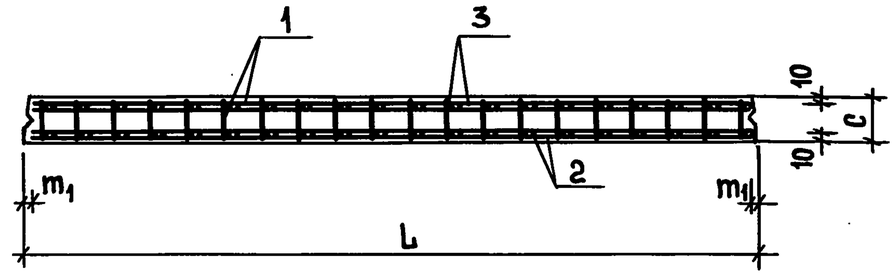

I

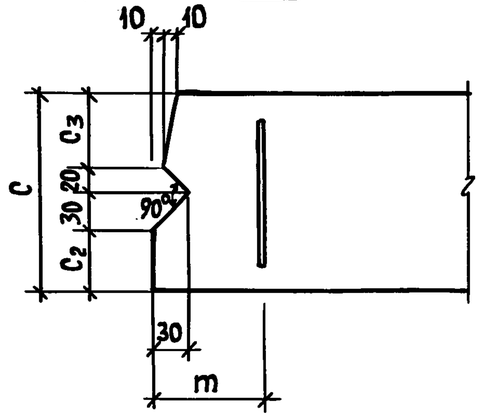

3.006.1-3/83.1-1-3.0 СБ	Лист 3

Инв.№ подл. | Подпись и дата | Взам. инв.№

Обозначение	Марка изделия	Рис.	Размеры, мм L	B	B_1	B_2	C	C_1	C_2	C_3	ℓ	a	a_1	в	$в_1$	Ц	$Ц_1$	V	m	m_1	n	n_1	Масса, т
3.006.1-3/83.1-1-3.0	ПД 21-8	1	2980	1220	660	630	140	100	40	50	590	280	70	15	20	295	—	200	90	30	3	14	0,68
-01	ПД 21-11	2		1260	600	570	160	120	50	60	665	330				265		150	65	40		19	0,70
-02	ПД 21-15																						
-03	ПД 24-8	3		1520	960	930					690	280				290	300	200	90	30		14	1,13
-04	ПД 24-11			1560	900	870					665	330				230		150	65			19	1,05
-05	ПД 24-15																						
-06	ПД 30-3	4		2120	1560	1530					690	280				300	295	200	90		3	14	1,83
-07	ПД 30-5																						
-08	ПД 30-8	5																					
-09	ПД 30-11			2160	1500	1460	180	140	60	70	665	330		20	30		250					19	1,98
-10	ПД 30-15																						
-11	ПД 36-3	4	1480	2720	2160	2130	160	120	50	60	365	280		15	20		295	150	65		5	9	1,25
-12	ПД 36-5																						
-13	ПД 36-8																						
-14	ПД 36-11	5		2760	2100	2060	200	160	70	80		330		20	30		250			40			1,53
-15	ПД 36-15																						
-16	ПД 42-3	4		3320	2760	2730	160	120	50	60		280		15	20		295				7		1,60
-17	ПД 42-5	5																					
-18	ПД 42-8																						
-19	ПД 42-11			3360	2700	2660	200	160	70	80		330			30		250						1,96
-20	ПД 42-12																						
-21	ПД 42-15																						
-22	ПД 48-3	4		3920	3360	3320	180	140	60	70		280	75	20	20		290				9		2,20
-23	ПД 48-5																						
-24	ПД 48-8	5		3960	3300	3260	200	160	70	80		330			30		250						2,40
-25	ПД 48-11																						
-26	ПД 48-12																						
-27	ПД 48-15																						

Инв. № подл. | Подпись и дата | Взам. инв. №

Инв. № подл	Подпись и дата	Взам. инв. №

Схема N1
Испытания стеновых блоков на пролетный момент

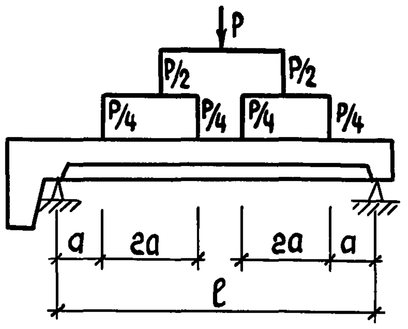

Схема N2
Испытания стеновых блоков на угловой момент

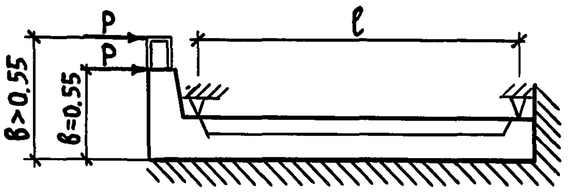

Контрольные нагрузки приведены на всю длину блоков. Контрольная ширина раскрытия трещин при испытании принимается равной 0,2 мм.

Обозначение	Марка изделия	Размеры, мм			Величины контрольных нагрузок, Р тс			
					по схеме N1		по схеме N2	
		ℓ	а	в	на прочность	на трещиностойкость	на прочность	на трещиностойкость
3.006.1-3/83.1-1-1.0	СБ 21-3	1780	220	550	9,8	5,4	24,3	13,3
-01	СБ 21-5				14,3	7,9	34,9	19,2
-02	СБ 21-8				15,0	8,2	46,0	25,3
-03	СБ 21-11	1710	210	550	17,6	9,7	71,2	39,1
-04	СБ 21-12			700	25,6	14,1	59,8	32,9

Нач.отд.	Козеева		3.006.1-3/83.1-1-0.0 Д
Гл.спец.	Афонин		
Н.контр.	Бударина		Схемы испытаний — Стадия: — Лист: 1 — Листов: 6
Гл.инж.пр.	Перегудова		
Рук.гр.	Бурцев		
Ст.инж.	Бударина		Мосинжпроект
Инж.	Грененышева		

Инв. № подл	Подпись и дата	Взам. инв. №

Продолжение табл.

Обозначение	Марка изделия	Размеры, мм			Величины контрольных нагрузок, Р тс			
					по схеме N1		по схеме N2	
		ℓ	а	в	на прочность	на трещиностойкость	на прочность	на трещиностойкость
3.006.1-3/83.1-1-1.0 -05	СБ 21-15	1710	210	730	22,0	12,0	62,3	34,3
-06	СБ 24-3	2080	260	550	12,3	6,8	27,1	14,9
-07	СБ 24-5				17,1	9,4	38,2	21,0
-08	СБ 24-8				17,6	9,7	48,3	26,5
-09	СБ 24-11	2010	250	570	19,3	10,6	69,5	38,2
-10	СБ 24-12			700	29,0	15,9	61,6	33,9
-11	СБ 24-15			750	24,9	13,7	61,0	33,5
-12	СБ 30-3	2650	330	550	18,7	10,3	36,0	19,8
-13	СБ 30-5				25,0	13,7	50,2	27,5
-14	СБ 30-8				26,2	14,4	60,7	33,4
-15	СБ 30-11	2580	320	700	26,0	14,3	60,4	33,2
-16	СБ 30-12			800	40,9	22,5	62,2	34,2
-17	СБ 30-15			900	37,1	20,4	56,9	31,3
-18	СБ 36-3	3190	400	550	19,4	10,7	44,8	24,6
-19	СБ 36-5			570	27,4	15,1	62,0	34,1
-20	СБ 36-8			750	26,5	14,5	63,9	35,0
-21	СБ 36-11	3160	400	800	26,2	14,4	78,4	43,1

Инв.№ подл.	Подпись и дата	Взам. инв.№

Обозначение	Марка изделия	Размеры, мм			Величины контрольных нагрузок, Р тс			
					по схеме N1		по схеме N2	
		ℓ	а	в	на прочность	на трещиностойкость	на прочность	на трещиностойкость
3.006.1-3/83.1-1-01.0 – 22	СБ 36-12	3160	400	920	42,2	23,2	77,7	42,7
– 23	СБ 36-15			970	36,9	20,3	78,1	42,9
3.006.1-3/83.1-1-2.0	СБ 21Д-3	1780	210	550	3,9	2,1	9,8	5,3
– 01	СБ 21Д-5				5,8	3,1	13,9	7,6
– 02	СБ 21Д-8				6,0	3,3	18,4	10,1
– 03	СБ 21Д-11	1710	210	550	7,0	3,9	28,4	15,6
– 04	СБ 21Д-12			700	10,3	5,6	23,9	13,1
– 05	СБ 21Д-15			730	8,8	4,8	24,9	13,7
– 06	СБ 24Д-3	2080	260	550	4,9	2,7	10,9	5,9
– 07	СБ 24Д-5				6,9	3,8	15,3	8,4
– 08	СБ 24Д-8				7,0	3,9	19,3	10,6
– 09	СБ 24Д-11	2010	250	570	7,7	4,2	27,7	15,3
– 10	СБ 24Д-12			700	11,6	6,4	24,6	13,6
– 11	СБ 24Д-15			750	10,0	5,5	24,4	13,4
– 12	СБ 27Д-8	2330	290	550	10,5	5,8	24,3	13,4
– 13	СБ 27Д-15	2270	280	900	14,8	8,1	22,7	12,4

3.006.1-3/83.1-1-0.0 Д

Лист 3

Инв.№ подл.	Подпись и дата	Взам. инв.№

Обозначение	Марка изделия	Размеры, мм			Величины контрольных нагрузок, Р тс			
					по схеме N1		по схеме N2	
		ℓ	а	в	на прочность	на трещиностойкость	на прочность	на трещиностойкость
3.006.1-3/83.1-1-2.0 – 14	СБ 30Д-3	2650	330	550	7,5	4,1	14,4	7,9
– 15	СБ 30Д-5				10,0	5,5	20,0	11,0
– 16	СБ 30Д-8				10,5	5,8	24,3	13,4
– 17	СБ 30Д-11	2580	320	700	10,3	5,7	24,2	13,3
– 18	СБ 30Д-12			800	16,4	9,0	24,9	13,7
– 19	СБ 30Д-15			900	14,8	8,1	22,7	12,5
– 20	СБ 33Д-8	2890	360	750	10,6	5,9	25,5	14,0
– 21	СБ 33Д-15	2860	360	970	14,8	8,1	31,2	17,1
– 22	СБ 36Д-3	3190	400	550	7,8	4,2	17,9	9,8
– 23	СБ 36Д-5			570	10,9	6,0	24,8	13,7
– 24	СБ 36Д-8			750	10,6	5,9	25,5	14,0
– 25	СБ 36Д-11	3160	400	800	10,5	5,8	31,4	17,2
– 26	СБ 36Д-12			920	16,9	9,3	31,0	17,0
– 27	СБ 36Д-15			970	14,8	7,8	31,2	17,1

3.006.1-3/83.1-1-0.0 Д

Лист 4

Инв. № подл.	Подпись и дата	Взам. инв. №

Схема N1. испытания плит днища на пролетный момент

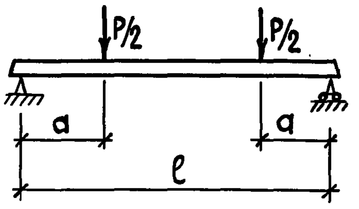

Схема N2 испытания плит днища на угловой момент

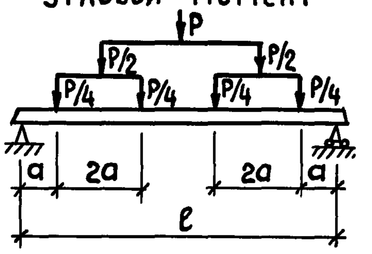

Обозначение	Марка изделия	№ схемы испытания	Размеры, мм		Величины контрольных нагрузок, Ртс	
			ℓ	a	на прочность	на трещиностойкость
3.006.1-3/83.1-1-3.0	ПД 21-8		520	150	61,4	33,8
-01	ПД 21-11		500	150	95,0	52,2
-02	ПД 21-15			210	97,8	53,8
-03	ПД 24-8		780	150	84,6	46,5
-04	ПД 24-11		720	220	92,4	50,8
-05	ПД 24-15			320	96,0	52,8
-06	ПД 30-3		1380	300	37,5	20,6
-07	ПД 30-5				63,7	35,0
-08	ПД 30-8				89,2	49,1
-09	ПД 30-11		1300	450	81,0	44,5
-10	ПД 30-15				109,9	60,5

Инв. № подл.	Подпись и дата	Взам. инв. №

Обозначение	Марка изделия	№ схемы испытания	Размеры, мм		Величины контрольных нагрузок, Ртс	
			ℓ	a	на прочность	на трещиностойкость
3.006.1-3/83.1-1-3.0 -11	ПД 36-3	2	200	250	13,2	7,3
-12	ПД 36-5				21,2	11,7
-13	ПД 36-8				27,7	15,3
-14	ПД 36-11		1900	260	47,8	26,3
-15	ПД 36-15				63,2	34,8
-16	ПД 42-3		2600	350	11,9	6,5
-17	ПД 42-5				19,3	10,6
-18	ПД 42-8				27,1	14,8
-19	ПД 42-11		2500	350	44,4	24,4
-20	ПД 42-12				48,3	26,5
-21	ПД 42-15				58,5	32,2
-22	ПД 48-3		3180	400	6,4	3,5
-23	ПД 48-5				12,7	7,0
-24	ПД 48-8				29,7	16,3
-25	ПД 48-11		3100	400	41,2	22,6
-26	ПД 48-12				45,8	25,2
-27	ПД 48-15				51,7	28,5

Марка изделия	Код изделия	Расход арматурной стали, кг												
		по классам									по укрупненному сортаменту			Итого, приведенной к классу А-I
		Вр-I			А-I			А-III			катанка	мелкосортная	среднесортная	
		код									код			
		121400			093002			093004			093400	093380	093200	
		по серии	с учетом Котх.=1,02	приведенной к А-I (КА-I=1,47)	по серии	с учетом Котх.=1,01	приведенной к А-I (КА-I=1)	по серии	с учетом Котх.=1,01	приведенной к А-I (КА-I=1,43)	ф от 6 до 9	ф от 10 до 18	ф от 20 до 30	
СБ 21-3	58 6521 1033	14,19	14,47	21,27	4,92	4,97	4,97	60,95	61,56	88,03	33,36	33,17	—	114,27
СБ 21-5	58 6521 1034	14,19	14,47	21,27	4,92	4,97	4,97	85,60	86,46	123,64	—	91,43	—	149,88
СБ 21-8	58 6521 1035	14,19	14,47	21,27	4,92	4,97	4,97	121,62	122,84	175,66	—	127,81	—	201,90
СБ 21-11	58 6521 1036	14,21	14,49	21,30	13,99	14,13	14,13	156,21	157,77	225,61	6,62	165,29	—	261,04
СБ 21-12	58 6521 1037	15,65	15,96	23,46	13,99	14,13	14,13	185,45	187,30	267,84	6,62	194,82	—	305,43
СБ 21-15	58 6521 1038	3,87	3,95	5,81	29,83	30,13	30,13	236,44	238,80	341,48	31,95	236,99	—	377,42
СБ 24-3	58 6521 1039	15,23	15,53	22,83	6,28	6,34	6,34	81,75	82,57	118,08	16,71	72,20	—	147,25
СБ 24-5	58 6521 1040	15,23	15,53	22,83	6,28	6,34	6,34	96,52	97,49	139,41	—	103,83	—	168,58
СБ 24-8	58 6521 1041	15,20	15,50	22,78	6,28	6,34	6,34	129,44	130,73	186,94	—	137,08	—	216,06
СБ 24-11	58 6521 1042	5,31	5,42	7,97	22,83	23,06	23,06	171,91	173,63	248,29	25,54	171,14	—	279,32
СБ 24-12	58 6521 1043	7,47	7,62	11,20	27,11	27,38	27,38	221,64	223,86	320,12	35,87	215,37	—	358,70
СБ 24-15	58 6521 1044	6,03	6,15	9,04	31,07	31,38	31,38	254,56	257,11	367,67	39,86	248,64	—	408,09
СБ 30-3	58 6521 1045	17,23	17,57	25,83	7,44	7,51	7,51	117,03	118,20	169,03	—	125,71	—	202,37
СБ 30-5	58 6521 1046	17,23	17,57	25,83	7,44	7,51	7,51	155,63	157,19	224,78	—	164,70	—	258,12
СБ 30-8	58 6521 1047	13,67	13,94	20,49	21,88	22,10	22,10	195,89	197,85	282,93	14,58	205,36	—	325,52
СБ 30-11	58 6521 1048	8,19	8,35	12,27	32,86	33,19	33,19	246,72	249,19	356,34	43,83	238,54	—	401,80
СБ 30-12	58 6521 1049	5,61	5,72	8,41	74,62	75,37	75,37	322,43	325,65	465,68	66,01	335,01	—	549,46
СБ 30-15	58 6521 1050	4,17	4,25	6,25	78,58	79,37	79,37	350,31	353,81	505,95	70,01	363,17	—	591,57
СБ 36-3	58 6521 1051	19,26	19,65	28,89	10,62	10,73	10,73	136,40	137,76	197,00	—	148,49	—	236,62
СБ 36-5	58 6521 1052	15,48	15,79	23,21	28,27	28,55	28,55	199,06	201,05	287,50	17,83	211,78	—	339,26
СБ 36-8	58 6521 1053	3,87	3,95	5,81	66,92	67,59	67,59	316,63	319,80	457,31	56,86	330,52	—	530,71
СБ 36-11	58 6521 1054	6,78	6,92	10,17	93,13	94,06	94,06	308,91	312,00	446,16	80,79	316,44	8,83	550,39
СБ 36-12	58 6521 1055	6,78	6,92	10,17	89,62	90,52	90,52	369,92	373,62	534,28	77,24	265,23	121,66	634,97
СБ 36-15	58 6521 1056	4,98	5,08	7,47	94,50	95,44	95,44	412,80	416,93	596,21	82,17	308,54	121,66	699,12

Инв. № подл. | Подпись и дата | Взам. инв. №

Нач. отд.	Козеева	
Гл. спец.	Афанин	
Н. контр.	Бударина	
Гл. инж. пр.	Перегудова	
Рук. гр.	Фамичева	
Инж.	Нефедова	

3.006.1-3/83.1-1-РМ1

Ведомость расхода арматурной стали

Стадия	Лист	Листов
Р	1	3

МОСИНЖПРОЕКТ

Марка изделия	Код изделия	Расход арматурной стали, кг												Итого, приведенной к классу А-I
		по классам									по укрупненному сортаменту			
		Вр-I			А-I			А-III			катанка	мелкосортная	среднесортная	
		код									код			
		121400			093002			093004			093400	093300	093200	
		по серии	с учетом Котх.=1,02	приведенной к А-I (КА-I=1,47)	по серии	с учетом Котх.=1,01	приведенной к А-I (КА-I=1)	по серии	с учетом Котх.=1,01	приведенной к А-I (КА-I=1,43)	ф от 6 до 9	ф от 10 до 18	ф от 20 до 30	
СБ 21д-3	586521 1057	5,89	6,01	8,83	1,71	1,73	1,73	24,34	24,58	35,15	12,30	14,01	—	45,71
СБ 21д-5	586521 1058	5,89	6,01	8,83	1,71	1,73	1,73	34,20	34,54	49,39	—	36,27	—	59,95
СБ 21д-8	586521 1059	5,89	6,01	8,83	1,71	1,73	1,73	51,96	52,48	75,05	—	54,21	—	85,61
СБ 21д-11	586521 1060	5,89	6,01	8,83	4,38	4,42	4,42	62,24	62,86	89,89	2,70	64,59	—	103,14
СБ 21д-12	586521 1061	4,43	4,52	6,64	8,34	8,42	8,42	74,11	74,85	107,04	6,70	76,58	—	122,10
СБ 21д-15	586521 1062	1,53	1,56	2,29	16,22	16,38	16,38	76,83	77,60	110,97	14,66	79,32	—	129,64
СБ 24д-3	586521 1063	6,39	6,52	9,58	1,71	1,73	1,73	34,02	34,36	49,13	4,93	31,16	—	60,44
СБ 24д-5	586521 1064	6,39	6,52	9,58	1,71	1,73	1,73	43,04	43,47	62,16	—	45,20	—	73,47
СБ 24д-8	586521 1065	6,39	6,52	9,58	1,71	1,73	1,73	55,96	56,52	80,82	—	58,25	—	92,13
СБ 24д-11	586521 1066	2,05	2,09	3,07	9,92	10,02	10,02	70,58	71,29	101,94	11,11	70,20	—	115,03
СБ 24д-12	586521 1067	2,05	2,09	3,07	9,92	10,02	10,02	83,37	84,20	120,41	11,11	83,11	—	133,50
СБ 24д-15	586521 1068	2,25	2,30	3,38	13,48	13,61	13,61	106,65	107,72	154,04	16,71	104,63	—	171,03
СБ 27д-8	586521 1069	4,40	4,49	6,60	9,14	9,23	9,23	79,84	80,64	115,32	6,38	83,49	—	131,15
СБ 27д-15	586521 1070	1,35	1,38	2,03	28,84	29,13	29,13	133,24	134,57	192,44	26,30	137,42	—	223,60
СБ 30д-3	586521 1071	7,28	7,43	10,92	2,82	2,85	2,85	51,28	51,79	74,06	—	54,64	—	87,83
СБ 30д-5	586521 1072	7,28	7,43	10,92	2,82	2,85	2,85	63,84	64,48	92,21	—	67,33	—	105,98
СБ 30д-8	586521 1073	5,40	5,51	8,10	10,04	10,14	10,14	85,18	86,03	123,02	7,29	88,88	—	141,26
СБ 30д-11	586521 1074	3,01	3,07	4,51	11,32	11,43	11,43	94,75	95,70	136,85	15,98	91,15	—	152,79
СБ 30д-12	586521 1075	1,99	2,03	2,98	29,62	29,92	29,92	133,54	134,88	192,88	27,07	137,72	—	225,78
СБ 30д-15	586521 1076	1,47	1,50	2,20	31,06	31,37	31,37	143,04	144,47	206,59	28,52	147,32	—	240,16
СБ 33д-8	586521 1077	1,40	1,43	2,10	26,12	26,38	26,38	121,48	122,69	175,45	23,53	125,54	—	203,93
СБ 33д-15	586521 1078	1,62	1,65	2,43	29,94	30,24	30,24	183,66	185,50	265,26	30,28	84,84	100,62	297,93
СБ 36д-3	586521 1079	8,20	8,36	12,29	2,82	2,85	2,85	62,90	63,53	90,85	—	66,38	—	105,99
СБ 36д-5	586521 1080	5,83	5,95	8,75	11,64	11,76	11,76	83,44	84,27	120,51	8,91	87,12	—	141,02
СБ 36д-8	586521 1081	1,40	1,43	2,10	27,62	27,90	27,90	128,76	130,05	185,97	25,05	132,90	—	215,97
СБ 36д-11	586521 1082	2,26	2,31	3,40	32,00	32,32	32,32	126,66	127,93	182,94	30,60	129,64	—	218,66
СБ 36д-12	586521 1083	2,38	2,43	3,57	24,82	25,07	25,07	151,78	153,30	219,21	32,08	146,29	—	247,85
СБ 36д-15	586521 1084	1,74	1,77	2,60	26,58	26,85	26,85	208,81	210,90	301,59	33,86	67,75	136,14	331,04

Инв. № подл. | Подпись и дата | Взам. инв. №

Марка изделия	Код изделия	Расход арматурной стали, кг												Итого, приведенной к классу А-I
		по классам									по укрупненному сортаменту			
		Вр-I			А-I			А-III			катанка	мелкосортная	среднесортная	
		код									код			
		121400			093002			093004			093400	093300	093200	
		по серии	с учетом $K_{отк.}=1,02$	приведенной к А-I ($K_{А-I}=1,47$)	по серии	с учетом $K_{отк.}=1,01$	приведенной к А-I ($K_{А-I}=1$)	по серии	с учетом $K_{отк.}=1,01$	приведенной к А-I ($K_{А-I}=1,43$)	ф от 6 до 9	ф от 10 до 18	ф от 20 до 30	
ПД 21-8	58 6521 1085	0,77	0,79	1,16	8,04	8,12	8,12	27,00	27,27	39,00	6,97	28,42	—	48,28
ПД 21-11	58 6521 1086	1,20	1,22	1,79	8,04	8,12	8,12	37,40	37,77	54,01	6,97	38,93	—	63,92
ПД 21-15	58 6521 1087	1,20	1,22	1,79	8,04	8,12	8,12	53,60	54,14	77,42	6,97	55,29	—	87,33
ПД 24-8	58 6521 1088	1,20	1,22	1,79	11,48	11,59	11,59	48,15	48,63	69,54	9,29	50,93	—	82,92
ПД 24-11	58 6521 1089	1,60	1,63	2,40	11,48	11,59	11,59	65,80	66,46	95,04	9,29	68,76	—	109,03
ПД 24-15	58 6521 1090	1,60	1,63	2,40	11,48	11,59	11,59	89,60	90,50	129,42	9,29	92,80	—	143,41
ПД 30-3	58 6521 1091	4,32	4,41	6,48	16,08	16,24	16,24	54,60	55,15	78,86	13,94	57,45	—	101,58
ПД 30-5	58 6521 1092	4,32	4,41	6,48	16,08	16,24	16,24	69,75	70,45	100,74	13,94	72,75	—	123,46
ПД 30-8	58 6521 1093	6,84	6,98	10,26	16,08	16,24	16,24	78,60	79,39	113,53	22,88	72,75	—	140,03
ПД 30-11	58 6521 1094	7,80	7,96	11,70	16,08	16,24	16,24	78,46	79,24	113,31	13,94	81,55	—	141,25
ПД 30-15	58 6521 1095	7,80	7,96	11,70	16,08	16,24	16,24	106,29	107,35	153,51	13,94	109,66	—	181,45
ПД 36-3	58 6521 1096	3,20	3,26	4,79	11,08	11,19	11,19	39,80	40,20	57,49	8,89	42,50	—	73,47
ПД 36-5	58 6521 1097	3,20	3,26	4,79	11,08	11,19	11,19	51,50	52,02	74,39	8,89	54,32	—	90,37
ПД 36-8	58 6521 1098	3,20	3,26	4,79	11,08	11,19	11,19	65,50	66,16	94,61	8,89	68,46	—	110,59
ПД 36-11	58 6521 1099	5,28	5,39	7,92	11,08	11,19	11,19	66,90	67,57	96,62	8,89	69,87	—	115,73
ПД 36-15	58 6521 1100	5,28	5,39	7,92	11,08	11,19	11,19	83,98	84,82	121,29	8,89	87,12	—	140,40
ПД 42-3	58 6521 1101	4,00	4,08	6,00	13,28	13,41	13,41	47,20	47,67	68,17	11,11	49,97	—	87,58
ПД 42-5	58 6521 1102	6,00	6,12	9,00	13,28	13,41	13,41	67,02	67,69	96,80	17,59	63,51	—	119,21
ПД 42-8	58 6521 1103	6,00	6,12	9,00	13,28	13,41	13,41	77,30	78,07	111,64	11,11	80,38	—	134,05
ПД 42-11	58 6521 1104	6,60	6,73	9,89	13,28	13,41	13,41	86,80	87,67	125,37	11,11	89,97	—	148,67
ПД 42-12	58 6521 1105	6,60	6,73	9,89	13,28	13,41	13,41	103,80	104,84	149,92	11,11	107,14	—	173,22
ПД 42-15	58 6521 1106	6,60	6,73	9,89	13,28	13,41	13,41	122,10	123,32	176,35	11,11	125,62	—	199,65
ПД 48-3	58 6521 1107	5,16	5,26	7,73	16,96	17,13	17,13	54,80	55,35	79,15	13,33	59,15	—	104,01
ПД 48-5	58 6521 1108	5,16	5,26	7,73	16,96	17,13	17,13	69,90	70,60	100,96	13,33	74,40	—	125,82
ПД 48-8	58 6521 1109	7,56	7,71	11,33	16,96	17,13	17,13	99,20	100,19	143,27	13,33	103,99	—	171,73
ПД 48-11	58 6521 1110	7,92	8,08	11,88	16,96	17,13	17,13	111,60	112,72	161,19	13,33	116,51	—	190,20
ПД 48-12	58 6521 1111	7,92	8,08	11,88	16,96	17,13	17,13	130,60	131,91	188,63	13,33	135,70	—	217,64
ПД 48-15	58 6521 1112	7,92	8,08	11,88	16,96	17,13	17,13	142,60	144,03	205,96	13,33	147,82	—	234,97

Инв. № подл. | Подпись и дата | Взам. инв. №

Марка изделия	Код изделия	Бетон: марка по прочности на сжатие	Бетон: расход м³ тяжелый	Цемент: марка / код	Цемент: $K_д$	Цемент: расход, м³/т: кол.	Цемент: расход, м³/т: с учетом $K_{отх.}$=1,006	Цемент: расход, м³/т: коэфф. приведения к цем. М400	Цемент: расход, м³/т: Итого, приведенный к М400	Инертные заполнители: Наименование, код, расход, м³: щебень 571110 $K_{ин}$=0,8	Инертные заполнители: Наименование, код, расход, м³: песок естеств. 571140 $K_{ин}$=0,6
СБ 21-3	586521 1033	М300	1,20	400/573112	0,375	0,450	0,453	1,0	0,453	0,960	0,720
СБ 21-5	586521 1034										
СБ 21-8	586521 1035										
СБ 21-11	586521 1036	М300	1,37	400/573112	0,375	0,514	0,517	1,0	0,517	1,096	0,822
СБ 21-12	586521 1037										
СБ 21-15	586521 1038										
СБ 24-3	586521 1039	М300	1,30	400/573112	0,375	0,488	0,491	1,0	0,491	1,04	0,78
СБ 24-5	586521 1040										
СБ 24-8	586521 1041										
СБ 24-11	586521 1042	М300	1,49	400/573112	0,375	0,559	0,562	1,0	0,562	1,192	0,894
СБ 24-12	586521 1043										
СБ 24-15	586521 1044										
СБ 30-3	586521 1045	М300	1,54	400/573112	0,375	0,578	0,581	1,0	0,581	1,232	0,924
СБ 30-5	586521 1046										
СБ 30-8	586521 1047										
СБ 30-11	586521 1048	М300	1,75	400/573112	0,375	0,656	0,660	1,0	0,660	1,400	1,050
СБ 30-12	586521 1049										
СБ 30-15	586521 1050										
СБ 36-3	586521 1051	М300	1,96	400/573112	0,375	0,735	0,739	1,0	0,739	1,568	1,176
СБ 36-5	586521 1052										
СБ 36-8	586521 1053										

Марка изделия	Код изделия	Бетон: марка по прочности на сжатие	Бетон: расход м³ тяжелый	Цемент: марка / код	Цемент: $K_д$	Цемент: расход, м³/т: кол.	Цемент: расход, м³/т: с учетом $K_{отх.}$=1,006	Цемент: расход, м³/т: коэфф. приведения к цем. М400	Цемент: расход, м³/т: Итого, приведенный к М400	Инертные заполнители: Наименование, код, расход, м³: щебень 571110 $K_{ин.}$=0,8	Инертные заполнители: Наименование, код, расход, м³: песок естеств. 571140 $K_{ин.}$=0,6
СБ 36-11	586521 1054	М300	2,29	400/573112	0,375	0,859	0,864	1,0	0,864	1,832	1,374
СБ 36-12	586521 1055										
СБ 36-15	586521 1056										
СБ 21д-3	586521 1057	М300	0,48	400/573112	0,375	0,180	0,181	1,0	0,181	0,384	0,288
СБ 21д-5	586521 1058										
СБ 21д-8	586521 1059										
СБ 21д-11	586521 1060	М300	0,55	400/573112	0,375	0,206	0,207	1,0	0,207	0,440	0,330
СБ 21д-12	586521 1061										
СБ 21д-15	586521 1062										
СБ 24д-3	586521 1063	М300	0,53	400/573112	0,375	0,199	0,200	1,0	0,200	0,424	0,318
СБ 24д-5	586521 1064										
СБ 24д-8	586521 1065										
СБ 24д-11	586521 1066	М300	0,60	400/573112	0,375	0,225	0,226	1,0	0,226	0,480	0,360
СБ 24д-12	586521 1067										
СБ 24д-15	586521 1068										
СБ 27д-8	586521 1069	М300	0,58	400/573112	0,375	0,218	0,219	1,0	0,219	0,460	0,348
СБ 27д-15	586521 1070	М300	0,66	400/573112	0,375	0,248	0,249	1,0	0,249	0,528	0,396

Взам.инв.№ | Подпись и дата | Инв.№ подл.

Измен.	Нефедова	Л.Нef.	27.6.86
Нач.отд.	Козеева	Коз	
Гл.спец.	Афанин		
Н.контр.	Бударина		
Гл.инж.пр.	Перегудова		
Рук.гр.	Фомичева		
Инж.	Нефедова	Л.Нef.	

3.006.1-3/83.1-1 - РМ2

Ведомость расхода цемента и инертных материалов

Стадия	Лист	Листов
Р	1и	2

МОСИНЖПРОЕКТ

Марка изделия	Код изделия	Бетон: марка по прочности на сжатие	Бетон: расход, м³ тяжелый	Цемент: марка / код	$K_д$	Цемент: расход, т: кол.	с учетом $K_{отх.}$ = 1,006	коэфф. приведения к цем. М400	Итого, приведенный к М400	Инертные заполнители: наименование, код, расход, м³: щебень 571110 $K_{ин}$=0,8	песок естеств. 571140 $K_{ин}$=0,6
СБ 30д-3	586521 1071	М300	0,63	400 / 573112	0,375	0,236	0,237	1,0	0,237	0,504	0,378
СБ 30д-5	586521 1072										
СБ 30д-8	586521 1073										
СБ 30д-11	586521 1074	М300	0,71	400 / 573112	0,375	0,266	0,268	1,0	0,268	0,568	0,426
СБ 30д-12	586521 1075										
СБ 30д-15	586521 1076										
СБ 33д-8	586521 1077	М300	0,75	400 / 573112	0,375	0,281	0,283	1,0	0,283	0,600	0,450
СБ 33д-15	586521 1078	М300	0,88	400 / 573112	0,375	0,330	0,332	1,0	0,332	0,704	0,528
СБ 36д-3	586521 1079	М300	0,80	400 / 573112	0,375	0,300	0,302	1,0	0,302	0,640	0,480
СБ 36д-5	586521 1080										
СБ 36д-8	586521 1081										
СБ 36д-11	586521 1082	М300	0,94	400 / 573112	0,375	0,352	0,354	1,0	0,354	0,752	0,564
СБ 36д-12	586521 1083										
СБ 36д-15	586521 1084										
ПД 21-8	586521 1085	М300	0,27	400 / 573112	0,375	0,101	0,102	1,0	0,102	0,216	0,162
ПД 21-11	586521 1086	М300	0,28	400 / 573112	0,375	0,105	0,106	1,0	0,106	0,224	0,168
ПД 21-15	586521 1087										
ПД 24-8	586521 1088	М300	0,45	400 / 573112	0,375	0,169	0,170	1,0	0,170	0,360	0,270
ПД 24-11	586521 1089	М300	0,42	400 / 573112	0,375	0,158	0,159	1,0	0,159	0,336	0,252
ПД 24-15	586521 1090										
ПД 30-3	586521 1091	М300	0,73	400 / 573112	0,375	0,274	0,276	1,0	0,276	0,584	0,438
ПД 30-5	586521 1092										
ПД 30-8	586521 1093										

Марка изделия	Код изделия	Бетон: марка по прочности на сжатие	Бетон: расход, м³ тяжелый	Цемент: марка / код	$K_д$	Цемент: расход, т: кол.	с учетом $K_{отх.}$ = 1,006	коэфф. приведения к цем. М400	Итого, приведенный к М400	Инертные заполнители: наименование, код, расход, м³: щебень 571110 $K_{ин}$=0,8	песок естеств. 571140 $K_{ин}$=0,6
ПД 30-11	586521 1094	М300	0,79	400 / 573112	0,375	0,296	0,298	1,0	0,298	0,632	0,474
ПД 30-15	586521 1095										
ПД 36-3	586521 1096	М300	0,50	400 / 573112	0,375	0,188	0,189	1,0	0,189	0,400	0,300
ПД 36-5	586521 1097										
ПД 36-8	586521 1098										
ПД 36-11	586521 1099	М300	0,61	400 / 573112	0,375	0,229	0,230	1,0	0,230	0,488	0,366
ПД 36-15	586521 1100										
ПД 42-3	586521 1101	М300	0,64	400 / 573112	0,375	0,240	0,241	1,0	0,241	0,512	0,384
ПД 42-5	586521 1102										
ПД 42-8	586521 1103										
ПД 42-11	586521 1104	М300	0,78	400 / 573112	0,375	0,292	0,294	1,0	0,294	0,624	0,468
ПД 42-12	586521 1105										
ПД 42-15	586521 1106										
ПД 48-3	586521 1107	М300	0,88	400 / 573112	0,375	0,330	0,332	1,0	0,332	0,704	0,528
ПД 48-5	586521 1108										
ПД 48-8	586521 1109										
ПД 48-11	586521 1110	М300	0,96	400 / 573112	0,375	0,360	0,362	1,0	0,362	0,768	0,576
ПД 48-12	586521 1111										
ПД 48-15	586521 1112										

Инв. № подл. | Подпись и дата | Взам. инв. №

13.01.86г